Lock Book

Seite / Page 4

Planen kann jetzt jeder

Mit dem neuen Lock Book Draw planst Du intuitiv Anschlageinrichtungen oder Seilsysteme wie ein Profi.

Now anyone can handle the planning

Our new Lock Book Draw helps you to intuitively plan your anchorage devices and lifeline systems like a real professional.

ABS®
Absturzsicherung mit System

Produkte
Products 2021

Symbolerklärung / Explanation of icons

Beton-Untergründe
Concrete substructures

Leichtbeton-Untergründe
Lightweight concrete substructures

Holz-Untergründe
Wooden substructures

Stahl-Untergründe
Steel substructures

Bitumenbahnen / gewebeverstärkte Folie
Bitumen sheeting / fabric-reinforced plastic membranes

Hohldecken
Suspended ceilings

---

mit allgemeiner bauaufsichtlicher Zulassung (abZ) und Ü-Zeichen
National technical approval (“abZ”) and Ü symbol

mit Europäisch Technischer Bewertung (ETA) und CE-Kennzeichnung
Incl. European Technical Assessment (ETA) and CE-label

aus witterungsbeständigem Edelstahl
Manufactured from weatherproof stainless steel

Prüfungen der statischen Belastbarkeit nach ANSI Z359.1 durchgeführt
Static loading capacity tested in accordance with ANSI Z359.1

GL-zertifiziert
GL-certified

witterungsbeständige Laserbeschriftung
Weather-resistant laser marking

mit individueller Seriennummer gekennzeichnet
Labeled with individual serial number

kantengeprüft
Sharp edge-tested

Falz-Profile
Standing seam profiles

Sandwichelemente
Sandwich panels

positiv verlegte Trapezbleche
Trapezoidal panels - positive

negativ verlegte Trapezbleche
Trapezoidal panels - negative

---

speziell für Leitern
specially-designed for ladders

mit Auflast beschwert
Weighted down using weights

---

maximale Nutzeranzahl
Maximum number of users

quer und axial belastbar
Suitable for axial and lateral loads

axial belastbar
Suitable for axial loads

quer belastbar
Suitable for lateral loads

zum Abseilen (1 Person)
Suitable for abseiling (1 individual)

frei drehbar
360° rotating

verschiedene Farben erhältlich
Range of different colors available

zusätzliche Lieferkosten
Additional delivery charge

Seilsicherungssystem mit 8mm-Edelstahlseil
Lifeline system with 8mm stainless steel cable

Seilsicherungssystem mit 6mm-Edelstahlseil
Lifeline system with 6mm stainless steel cable

kann (mit Stützrohr ausgerüstet) als End- und Kurvenstütze in Seilsicherungssystemen verwendet werden
Can be used as an end or corner support in a lifeline system (a supporting tube must be used)

als Zwischenhalter für Seilsicherungssysteme geeignet
Suitable as an intermediate support in a lifeline system

ABS Safety – Über 130 Profis, eine Familie

ABS Safety – over 130 professionals, one family

Bei ABS Safety denken viele an innovative, praxisfreundliche Absturzsicherungen aus deutscher Entwicklung und Fertigung. Und es stimmt: Bei uns am Niederrhein wird mit Leidenschaft, Forscherdrang und einem abgeklärten Blick auf die Praxis stetig an neuen Sicherheitsprodukten gearbeitet. Für uns ist dabei wichtig, das Thema berufliche Absturzsicherung ganzheitlich zu denken. Wir wollen einen unvergleichlichen Service bieten, mit originellen Eigenentwicklungen Impulse setzen und mit unserer brandneuen Dokumentations-App auch beim Thema Handwerk 4.0 eine Vorreiterrolle einnehmen. Dabei wagen wir gerne einen Blick über den Tellerrand hinaus.

ABS Safety, das ist aber auch eine große Familie. Damit meinen wir nicht nur die Familie Beckers, deren jüngste Generation heute bereits die Geschäftsführung, Produktentwicklung und Personalführung maßgeblich stützt. ABS Safety, das sind mehr als 130 engagierte Mitarbeiter und Auszubildende, die ihre ganze Tatkraft und Energie in unsere Produkte und Dienstleistungen stecken. Und die sich darüber hinaus engagieren, um unser Unternehmen effizienter, umweltverträglicher und immer noch ein Stück besser zu machen. Die Kollegen und Kolleginnen treiben unser Unternehmen in allen Abteilungen voran und sind der Grund dafür, dass bei ABS Safety keine Routine aufkommt. Deshalb sind wir uns sicher: Auch 2021 wird wieder ein spannendes Jahr. Bestreiten wir es gemeinsam!

For many people, when they hear ABS Safety they think of innovative, easy-to-use and practical fall arrest systems developed and manufactured in Germany. And they are absolutely right: At our base in the Lower Rhine region, we are constantly working on new safety products and piling all our passion and our thirst for knowledge into these - whilst applying our experience to keeping things practical and simple. For us, it is important to use an integrated approach to professional fall arrest systems. We want to offer unrivalled service, make our mark through our original, in-house designs and play a pioneering role in the world of Industry 4.0 through the implementation of our brandnew documentation app - and we are never afraid of thinking outside the box.

However, ABS Safety is and remains a big family, by which we do not merely mean the Beckers family - the youngest generation of which is already running the business and playing a huge contribution to our product development and personnel management divisions. ABS Safety incorporates over 120 dedicated employees and trainees who put all their effort and energy into our products and services. And who actively do all they possibly can to make our company more efficient, more environmentally friendly and just that little bit better. Throughout all our departments, our colleagues are driving our company ahead. They are the reason why working at ABS Safety is never a matter of routine. That is why we are absolutely convinced that 2020 is going to be yet another really exciting year. Let us embark upon the journey together!

Lock Book

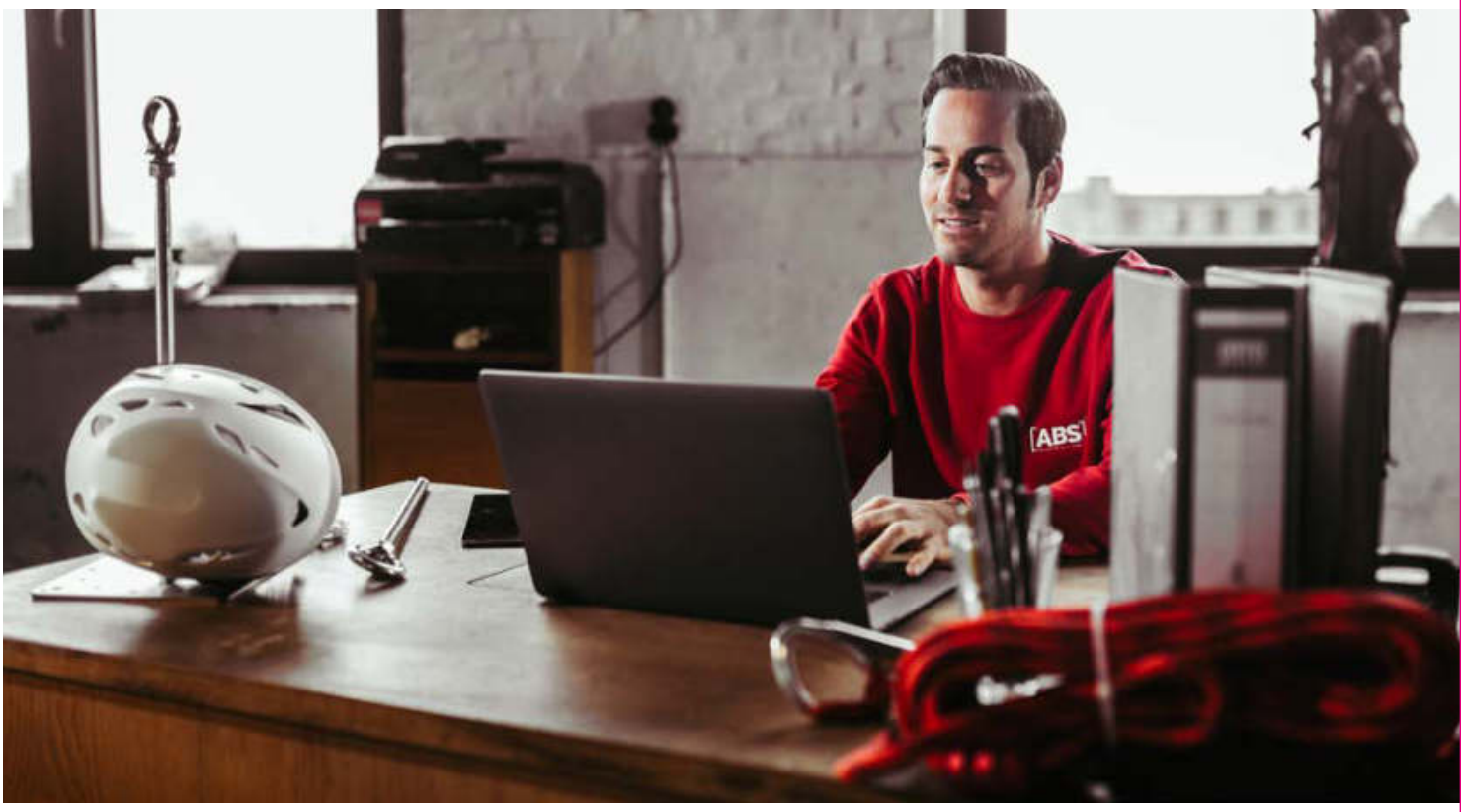

Dach ist, was du drauf machst

A roof is what you top it all off with

Handwerk 4.0? Bitte schön!

Lock Book ist Dein digitaler Helfer fürs Dach. Und ein echtes Multitalent: Planung, Sicherungs-Montage, vorschriftmäßige Überprüfung oder Dokumentation – Lock Book bietet Dir für jeden Einsatzzweck das passende Werkzeug. Am PC und mit erweiterten Features fürs Tablet oder Smartphone. Mit Lock Book arbeitet Dein Team effizient vernetzt und hochprofessionell. Du nimmst vor Ort alle Daten auf, die Infos sind unmittelbar im Büro einsehbar. Und das Beste: Lock Book gibt's kostenlos, ohne Speicherlimit. Im Web und mit zusätzlicher App bei Google Play oder im Apple Store.

Ein Profil, alle Infos

Nach der Registrierung Deines Betriebs stehen Dir verschiedene Anwendungen zur Verfügung. Dein Vorteil: In Deinem Lock-Book-Konto sind alle Daten vernetzt und auf deutschen Servern sicher gespeichert. Alle wichtigen Informationen sind immer und überall verfügbar, von der Dachplanung bis zum Prüfbericht, von der Stückliste bis zur Ausschreibung. Für Deine Unterlagen, Deine Kunden oder Partner erstellst Du bei Bedarf ganz einfach ein PDF zum Herunterladen und Weitergeben. So wird Dein Projektmanagement übersichtlich, schnell, transparent – und nichts geht verloren.

"Skilled crafts 4.0"? Here you go!

Lock Book is your digital helper for roof configurations. And truly multi-talented: Planning, safety system installation, inspections and documentation as prescribed by the regulations - Look Book offers you suitable tools for all applications. For your PC and with extended features for your tablet or smartphone. Lock Book allows your team to work efficiently and highly professionally in a networked environment. Once you have recorded all the information onsite, it is immediately available for review at the office. And the best thing of all is: Lock Book is totally free and has unlimited storage capacity. It can be used in the web or using special apps available at Google Play or in the Apple Store.

One profile, all the information you need

Once you have registered your company, you will have access to a number of different applications. The big advantage: All your data is in the network and available in your Lock Book account - and stored safely on German servers. All the important information is available everywhere and at all times - ranging from your roof plan to your inspection reports and from your bills of materials to your tender documents. For your own files, your customers or your partners, you can simply create a PDF when needed which can then be downloaded and passed on accordingly. This ensures that your project management activities are clearly-structured, carried out fast and transparent - and nothing gets lost along the way.

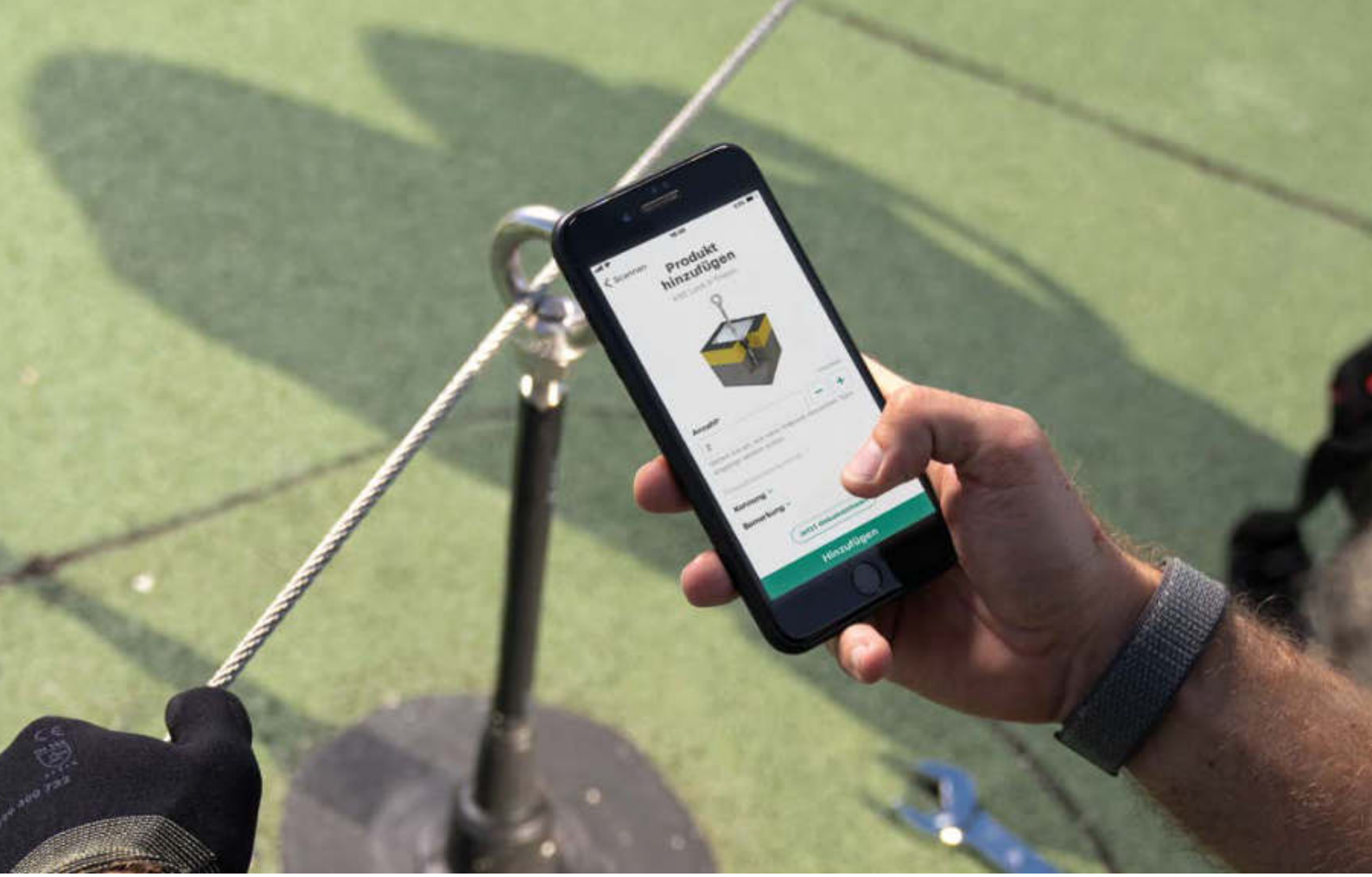

Lock Book Docu – Dokumentieren per Smartphone

Mit Lock Book Docu erstellst Du eine vollständige Dokumentation Deiner Montage oder Wartung. Alle nötigen Daten und Maße werden einfach per Smartphone-App erfasst, ebenso wie die Fotos der Einbausituation. Ganz neu ist die Funktion, einfach den Datamatrix-Code auf unseren Sekuranten und Sicherungssystemen zu scannen. Die App erkennt sofort, um welches verbaute oder geprüfte Bauteil es sich handelt, Du musst nichts mehr eintippen. Es geht sogar noch einfacher: Scanne den Datamatrix-Code auf unserem Lieferschein und alle Produktinformationen sind automatisch in Deiner Dokumentation. Einmal aufgenommen, liegen Deine Projektdaten nun für jede nachfolgende Überprüfung und Wartung bereits vor. Das spart Zeit, auf dem Dach und im Büro.

Lock Book Docu - documentation via your smartphone

You can use our Lock Book Docu to create a complete set of installation or maintenance documents. All the necessary data and dimensions are simply recorded using a smartphone app - alongside your photos of the installation environment. We also have a completely new function which allows you to scan the data matrix codes on our anchors and safety systems. The app immediately recognises which installed or tested components are involved - you no longer need to type in anything. And we make make life even easier for you: All you need to do is to scan in the data matrix codes listed on our delivery notes and all the product information is automatically added to your documentation. Once it has been recorded, your project data is available for all your subsequent inspection and maintenance tasks. This saves time - both up on the roof and in the office.

Im Handwerk zuhause

Lock Book ist speziell für die tägliche Arbeit auf dem Dach gemacht. Schon bei der ersten Nutzung merkst Du: Das hat jemand entwickelt, der die Praxis kennt. So läuft das Dokumentationstool Lock Book Docu beispielsweise ganz ohne Internetverbindung, sodass Du auch bei schlechtem Netz arbeiten kannst. In der regelmäßig verbesserten App stecken über 15 Jahre Erfahrung in der professionellen Steil- und Flachdachsicherung. Dieses Know-how fließt auch in unsere weiteren Lock-Book-Anwendungen, etwa in das brandneue Planungs-Tool Lock Book Draw.

At home amongst skilled workers

Lock Book was specially designed for daily tasks up on the roof. The very first time you use it, it is obvious that it was developed by someone with practical experience. For example, our Lock Book Docu documentation tool can run without an Internet connection so that you can work even when reception is poor. This app - which is continually undergoing improvement - incorporates over 15 years of experience in providing professional protection on pitched and flat roofs. This know-how also flows into our other Lock Book applications, such as our brand new Lock Book Draw planning tool.

Der Datamatrix-Code auf unseren Produkten

Ab sofort sind unsere Produkte mit einem Datamatrix-Code ausgestattet. Er enthält alle für die Dokumentation wichtigen Daten. Auch ältere und bereits verbaute Produkte können nachträglich mit einem DMC-Label versehen werden.

Die komplette Lieferung in einem DMC

Auch auf unseren Lieferscheinen findest Du jetzt den Datamatrix-Code. Hier genügt ein einziger Scan mit unserer App, um alle verbauten Produkte in einem Schritt in die Montagedokumentation zu übernehmen.

Für zwischendurch: Safety Check mit einem Klick

Du willst wissen, ob ein Sekurant ordnungsgemäß überprüft wurde? Ein Scan des Datamatrix-Codes genügt. Um den schnellen Safety Check per App zu nutzen, benötigst Du nicht einmal ein Lock-Book-Konto.

The data matrix code on our products

All our products are now labelled with a data matrix code. This contains all the important information you need for your documentation. It is even possible to add DMC labels to older products which have already been installed retrospectively.

Your whole shipment recorded in one DMC

Our delivery notes also contain data matrix codes. All you need to do is to scan these in in one go using our app to transfer all the installed products to your installation documentation in one easy step.

For the interim: One-click safety check

Do you want to know whether an anchor has been inspected properly? All you need to do is to scan the data matrix code. You do not even need an Lock Book account to carry out a quick safety check using our app.

Zubehör / Optional accessory

DMC-Label

> Scannen. Mit Lock Book dokumentieren. Fertig. Identifikationsschild zur nachträglichen Dokumentation mit Seriennummer und Data-Matrix-Code.

> Scan. Document in your Lock Book. Done. Identification label designed for documenting your equipment in arrears. Includes the serial number and a data matrix code.

Gruppe B / Group B
ZU-DMC

Laden im App Store

JETZT BEI Google Play

Lock Book Draw – Du zeichnest, Draw rechnet

Mit Lock Book Draw wirst Du zum Planungs-Profi, ohne kostspielige Software. Intuitiv erstellst Du maßstabsgetreue Dach-Skizzen, legst Start- und Endpunkte des Systems fest, Lock Book Draw macht den Rest. Anhand Deiner Vorlage errechnet das Programm automatisch alle erforderlichen Daten. Von den benötigten Sekuranten, Kurven und Seilmaßen bis zur Stückliste und der Ausschreibung. Mit einem Klick erstellt Du eine Planungsskizze für Deine Kunden – als PDF und mit Deinen Firmendaten im Briefkopf.

Lock Book Draw - you draw, Draw calculates

Lock Book Draw turns you into a planning professional - without the need for expensive software. It helps you to intuitively create true-to-scale sketches of your roof surface and determine the starting and end points of your system. Lock Book Draw then takes care of everything else. Based on your original, the programme then automatically calculates all the necessary data - from the required anchors, curves and cable lengths to the bills of materials and your tender documents. All you need is just one click to create a planning sketch for your customers - as a PDF file with your company details in the letterhead.

Dieses Tool denkt mit

Manchmal ist ein guter Vorschlag die beste Arbeitsgrundlage. Die automatische Planungsfunktion von Lock Book Draw erstellt einfache Entwürfe, auf denen Du aufbauen kannst. Ob einzelne Anschlagpunkte, komplexe Seilsicherungssysteme, Schutzgeländer oder Lichtkuppelsicherungen – den Planungsvorschlag kannst Du in jedem Detail anpassen. Auch die Gefahrenbereiche zeigt dir Lock Book Draw auf Wunsch automatisch an. Und mit einem Klick wechselt Du zwischen 3D- und 2D-Ansicht. So wie Du es gerade brauchst.

This tool is part of the thinking process

Sometimes a good proposal provides the best basis on which to work. The automatic planning function included in Lock Book Draw creates simple drafts as a foundation for you to build upon. Whether you are looking at individual anchorage points, complex lifeline systems, guard rails or domed rooflight safety systems - you can adjust all the details of the proposed plan. If required, Lock Book Draw can also automatically show you where the danger zones are located. And you can switch between 3D and 2D views with just one single click - whichever you need at that particular moment.

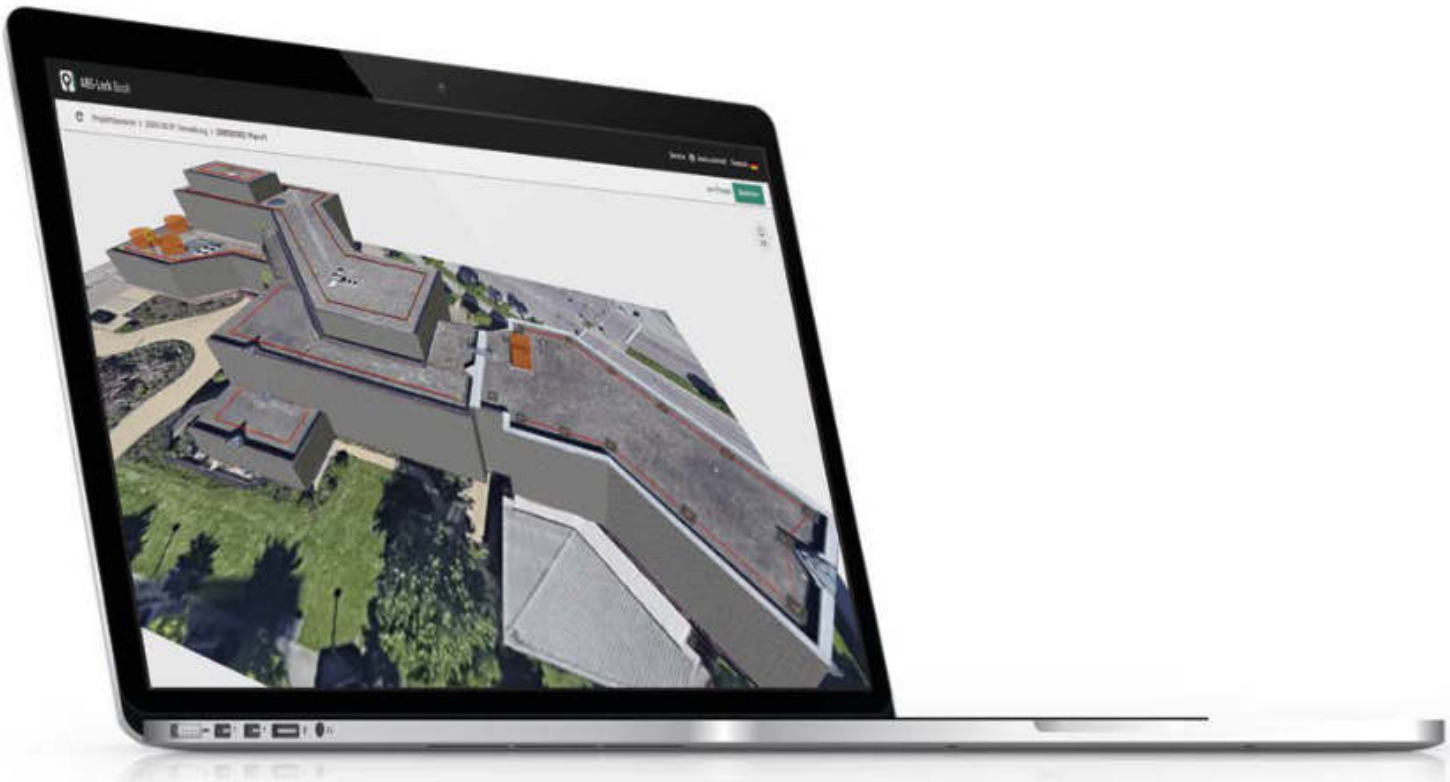

Lock Book

Immer up to date

Lock Book Draw ist kein halbfertiger Testballon, sondern schon heute DIE Lösung zur professionellen Dachsicherung. Von Grund auf unter der Mitarbeit erfahrener Planer entwickelt, ist Lock Book Draw auf Deine Bedürfnisse in der Praxis zugeschnitten. Aber wir wissen: Man kann es immer etwas besser machen. Deshalb gibt es alle zwei Wochen Updates mit praktischen Neuerungen und sinnvollen Erweiterungen. Schon heute bietet Dir Lock Book Draw viele Features. Wir versprechen: Es kommt noch einiges hinzu.

Always up-to-date

Lock Book Draw is not a half-finished experimental solution, but THE solution for professional roof protection today. Developed from scratch in collaboration with experienced planners, Lock Book Draw has been customised to meet your needs in daily practice. However, we are also aware of the fact that you can always make it just that little bit better. That is why updates are released every two weeks - with practical innovations and useful enhancements. Today, Lock Book Draw already offers you a broad range of features. And we can promise you: There are a lot more to come.

lock-book.com

Produktion am Niederrhein

Production in the Lower Rhine region

Absturzsicherungen, Made in Germany

Seit der Unternehmensgründung ist es unser Ziel, Ihnen Sicherheitslösungen von höchster Güte zu liefern. Um unsere Qualität nicht nur gleichbleibend hoch zu halten, sondern auch kontinuierlich zu steigern, haben wir die Produktionskapazitäten an unserem niederrheinischen Firmensitz stetig ausgebaut.

Heute sind wir stolz, in Deutschland einen der modernsten Maschinenparks zur Herstellung von Personenanschlagpunkten, Seilsicherungssystemen und Sicherheitsdachhaken zur Personenabsturzsicherung errichtet zu haben.

Unsere Produktion in Zahlen

Mehr als 130 Mitarbeiter sorgen dafür, dass Sie von ABS Safety Qualitäts-Absturzsicherungen nach modernsten Fertigungsmethoden erhalten. Die von uns entwickelten Sicherungslösungen werden in unserer neuen, über 2.000m² großen Produktionshalle hergestellt.

Das Sortiment ist vielfältig: Mehr als 100 Anschlagpunkte, Seilsicherungskomponenten und Geländer können wir Ihnen anbieten. Damit decken Produkte von ABS Safety nahezu alle Anwendungsmöglichkeiten für professionelle Absturzsicherungen ab.

Unser Versprechen: geprüfte Sicherheit!

Anschlageinrichtungen von ABS Safety sind nach den aktuellen Normen und Vorschriften gefertigt. Die Sicherheit unserer Produkte wird von unabhängigen Prüfinstituten wie der DEKRA Testing and Certification GmbH und dem Karlsruher Institut für Technologie (KIT) streng kontrolliert.

Dabei werden unsere Produkte wie Anschlagpunkte, Dachhaken und Systemstützen an unserem hochmodernen Fallturm auf Herz und Nieren geprüft. Hightech-Kameras und Sensoren dokumentieren das genaue Verhalten unserer Sicherheitslösungen bei einer Sturzbelastung.

Ihr Spezialist für individuelle Lösungen

Unsere unabhängige Produktion ist nicht nur Garant für eine gute Lieferperformance, sondern bietet Ihnen eine besondere Flexibilität. Weil wir die Produktionskette selbst steuern, reagieren wir zeitnah auf Ihre Wünsche und Anforderungen – und können zahlreiche Artikel auch speziell für Sie anfertigen.

Als OEM-Kunde erhalten Sie unsere getesteten und zertifizierten Produkte sogar mit Ihrem Marken- oder Unternehmensnamen. Sprechen Sie uns einfach an, wenn Sie sich über unser Sortiment erkundigen möchten.

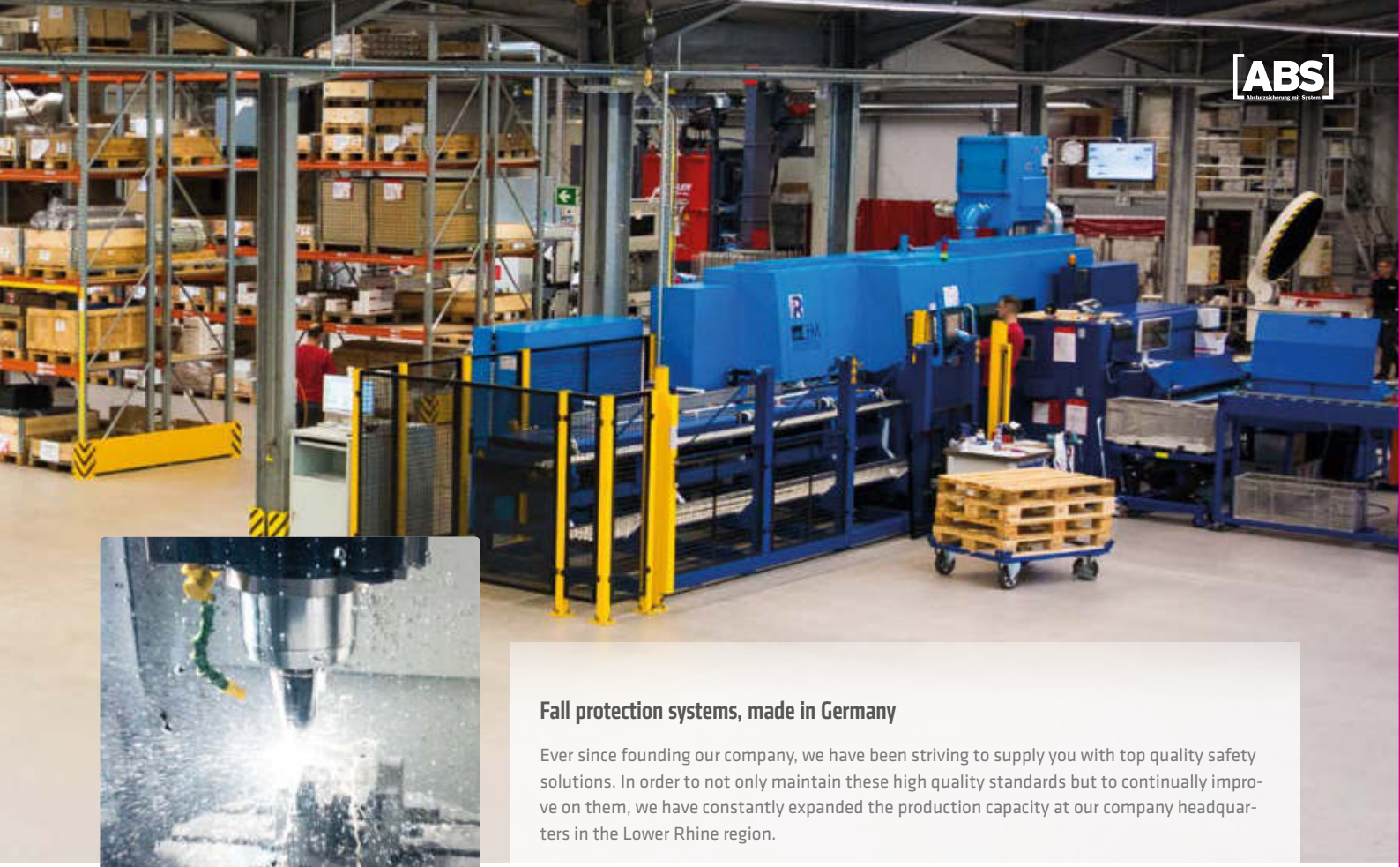

Fall protection systems, made in Germany

Ever since founding our company, we have been striving to supply you with top quality safety solutions. In order to not only maintain these high quality standards but to continually improve on them, we have constantly expanded the production capacity at our company headquarters in the Lower Rhine region.

Today, we are very proud to have built one of Germany's most modern machine parks where we manufacture anchorage points to protect individuals, complete lifeline systems as well as fall-preventing roof safety hooks.

Figures from our production facility

Over 130 employees ensure that we can supply you with a range of top quality ABS Safety fall arrest solutions, manufactured using state-of-the-art production techniques. Our safety solutions, which we develop ourselves, are produced in our new production hall which covers a total area of over 2,000m².

We offer a broad range of products: We can supply you with over 100 anchorage points, lifeline system components and guard rails. Whatever professional fall arrest application you have in mind, we at ABS Safety are guaranteed to have something in our product portfolio to cover it.

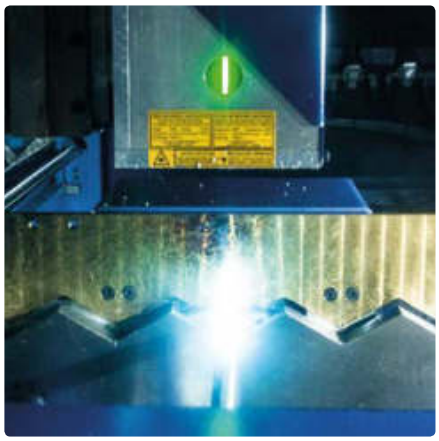

Our promise: Tested safety!

All ABS Safety's anchorage devices have been manufactured according to the latest standards and regulations. The safety of our products is strictly controlled by independent institutes, such as the DEKRA Testing and Certification GmbH institute and the Karlsruhe Institute of Technology (KIT).

In addition, we subject each and every one of our anchors, roof hooks and system supports to a series of rigorous tests in our ultramodern drop tower. High-tech cameras and sensors document exactly how our safety solutions behave when subjected to the force of a fall.

Your specialist for individual solutions

Our independent production process not only guarantees high delivery performance but also offers a very special kind of flexibility. As we control the production chain ourselves, we can respond extremely quickly to your wishes and requirements - and can also customise numerous products to meet your specific needs.

We can even supply our tested and certified products to our OEM customers with their brand names and company logos already printed on them. Simply contact us, if you would like more information on our product range.

ABS

Vertrieb & Technik / Sales & Engineering

Josef Bergrath

+49 (0) 28 32 - 972 81 - 0
+49 (0) 28 32 - 972 81 - 285
vertrieb@absturzsicherung.de

Montage- & Wartungsadministration /
Installation & Maintenance Administration

Thorsten Giezenaar

+49 (0) 28 32 - 972 81 - 260
+49 (0) 28 32 - 972 81 - 285
service@absturzsicherung.de

Schulungen / Training

Amy Burlage

+49 (0) 28 32 - 972 81 - 148
+49 (0) 28 32 - 972 81 - 285
schulung@absturzsicherung.de

Auftragsbearbeitung / Order processing

Michael Vester

+49 (0) 28 32 - 972 81 - 210
+49 (0) 28 32 - 972 81 - 285
auftragsbearbeitung@absturzsicherung.de

25 **Beton**
Concrete

47 **Metalldach**
Metal roofs

57 **Holz**
Wood

69 **Falzdach**
Seam roofs

79 **Flachdach**
Flat roofs

89 **Steildach**
Pitched roofs

97 **Stahl**
Steel

109 **ABS-Lock® I+II**

117 **Seilsicherung & Schienensysteme**
Lifeline & rail systems

141 **Leitersicherungen & Steigschutz**
Ladder safety devices & vertical lifelines

149 **Schutzgeländer**
Guard rails

167 **PSA & weitere Ausrüstung**
PPE & other equipment

181 **Zubehör**
Accessories

Qualität von ABS Safety

Quality from ABS Safety

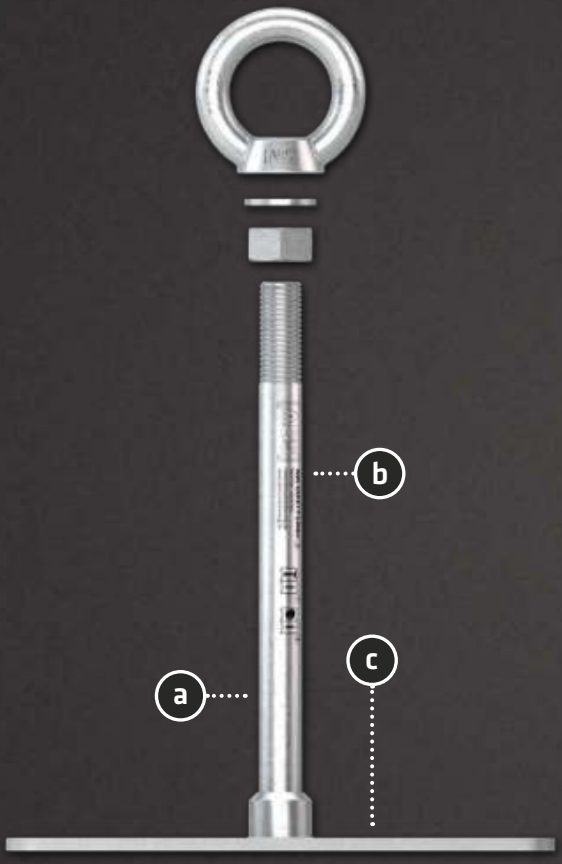

- **Alle von ABS Safety entwickelten Produkte werden in Deutschland von der DEKRA getestet. Zusätzlich führen wir am Firmensitz kontinuierlich eingehende Belastungstests mit unserem hochmodernen Fallturm durch, um ein Höchstmaß an Sicherheit bieten zu können.**

  All products developed by ABS Safety are tested in Germany by the DEKRA test institute. In addition, we are constantly conducting in-depth load testing at our main office, utilizing our state of the art drop-tower to achieve the ultimate in safety.

- **Die Stützen unserer Anschlageinrichtungen sind aus plastisch verformbarem Edelstahl gefertigt. Bei einem Sturz legen sich die Stützen um und reduzieren die Hebelwirkung auf ein Minimum. (a)**

  Our anchor rods are made from a plastic deformable stainless steel material. In the case of a fall, the rod buckles, thus minimizing the leverage effect. (a)

- **Unsere Sicherheitslösungen sind grundsätzlich witterungsbeständig gekennzeichnet und mit einer individuellen Seriennummer versehen. Das vereinfacht die Montage- und Wartungsdokumentation. (b)**

  All the labels on our products are weatherproof and include an individual serial number. This facilities the compilation of installation and maintenance documentation. (b)

- **Mit vielen verschiedenen Befestigungsvarianten und Grundplatten bieten wir Montagemöglichkeiten auf nahezu jedem Untergrund. (c)**

  With a broad range of different mounting options and base plates to choose from, we can provide an installation solution for virtually any surface. (c)

- **Statt auf verzinkten Stahl setzen wir generell auf Edelstahl (V2A). Ausgewählte Produkte fertigen wir für Sie auch in V4A-Stahl an.**

  In most cases, instead of using galvanized steel, we rely on high-strength stainless steel (AISI 304) materials. We also manufacture a range of selected items in AISI 316 steel.

Auswahl des richtigen Anschlagpunktes

How to choose the right anchorage point

Wärmedämmung (inkl. Dachmembran) Thermal insulation (incl. roof membrane)	**+ 150**	**+ Aufrunden** + Round up	**=**	**Länge** Length

Beispielrechnung / Sample calculation

230 mm **Wärmedämmung (inkl. Dachmembran)**
Thermal insulation (incl. roof membrane)

\+

150 mm

=

380 mm **Aufrunden**
Round up

---

400 mm **Passender Anschlagpunkt:**
Suitable anchorage point:

Gruppe A / Group A
LX-SR-B-300
LX-SR-B-400 ✓
LX-SR-B-500

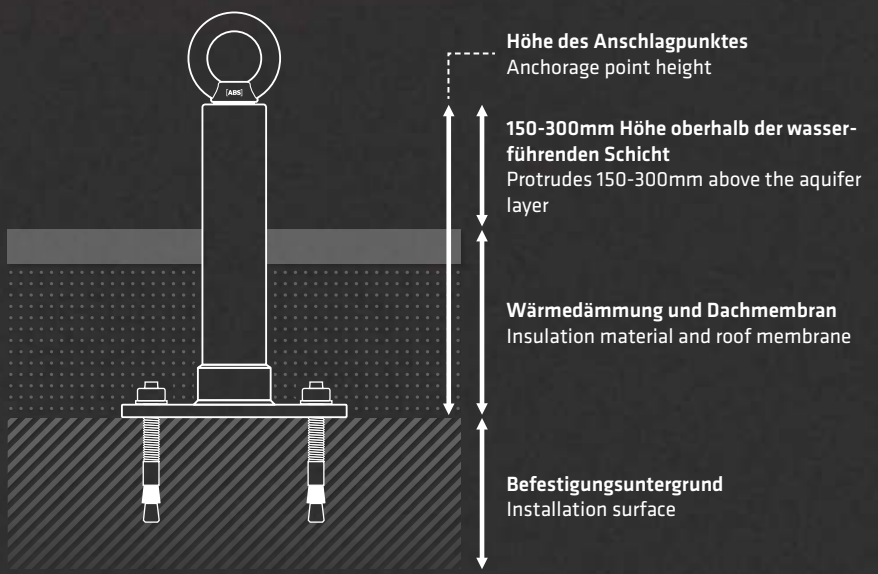

Beton
Concrete

ABS-Lock® III-BE

ABS-Lock® III-BE Pro

ABS-Lock® III-BE Pro-24

ABS-Lock® III-B

ABS-Lock® III-SEITL-65-B

ABS-Lock® III-SEITL-SR-B

ABS-Lock® III-R

ABS-Lock® X-SR-AS

ABS-Lock® X-SR-B

ABS-Lock® X-SR-B-A

ABS-Lock® X-Therm

ABS-Lock® X-HD

ABS-Lock® X-SR-HD

ABS-Lock® X-Durch

ABS-Lock® X-B

ABS-Lock® X-B-A

ABS-Lock® X-Klemm-B

ABS-Lock® X-Y

ABS-Lock® IV-B

ABS-Lock® V-B

ABS-Lock® II

ABS-Lock® II-C

Abbildungen beispielhaft. Entsprechen den Produkten zum Zeitpunkt des Drucks. Änderungen möglich.
All images are intended to provide examples only and correspond to our products at the time of publishing.

Metalldach
Metal roofs

49
ABS-Lock® X-T

50
ABS-Lock® X-T-21

50
ABS-Lock® X-SW

51
ABS-Lock® X-SW-6

53
ABS-Lock® X-Rivet

54
ABS-Lock® X-Flat

55
ABS-Lock® X-T-One

56
ABS-Lock® VI

Holz
Wood

59
ABS-Lock® X-H-16

60
ABS-Lock® X-H-14+2

60
ABS-Lock® X-H-4

62
ABS-Lock® X-Klemm-H

63
ABS-Lock® III-H

63
ABS-Lock® III-HW

64
ABS-Lock® III-SEITL-65-H

65
ABS-Lock® III-SEITL-SR-H

66
ABS-Lock® Wave

67
ABS-Lock® Wave 60

68
ABS-Lock® II

Falzdach
Seam roofs

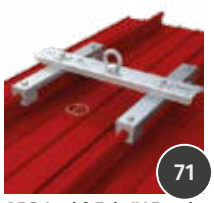
71
ABS-Lock® Falz IV Rundbördelfalz

71
ABS-Lock® Falz IV Rundbördelfalz ZW

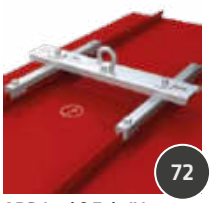
72
ABS-Lock® Falz IV Stehfalz

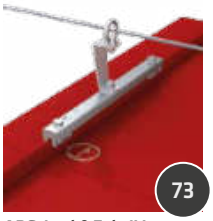
73
ABS-Lock® Falz IV Stehfalz ZW

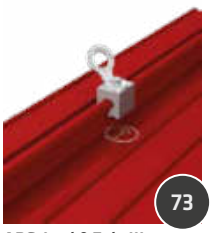
73
ABS-Lock® Falz III

Abbildungen beispielhaft. Entsprechen den Produkten zum Zeitpunkt des Drucks. Änderungen möglich.
All images are intended to provide examples only and correspond to our products at the time of publishing.

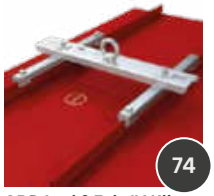
74
ABS-Lock® Falz IV Klip

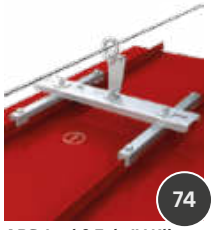
74
ABS-Lock® Falz IV Klip ZW

75
ABS-Lock® Falz H

76
ABS-Lock® Falz V Rundbördelfalz

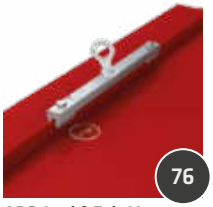
76
ABS-Lock® Falz V Stehfalz

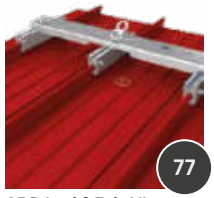
77
ABS-Lock® Falz VI Rundbördelfalz

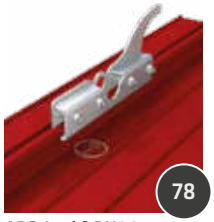
78
ABS-Lock® DH06

Flachdach
Flat roofs

81
ABS-Lock® OnTop Max

82
ABS-Lock OnTop®

83
ABS-Lock OnTop® Control

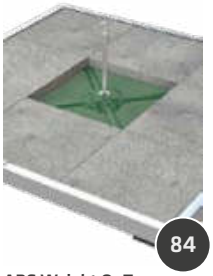
84
ABS Weight OnTop

84
ABS Weight OnTop Double

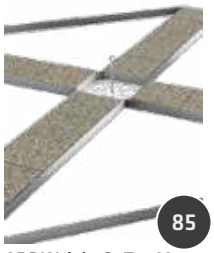
85
ABS Weight OnTop Max

86
ABS SafetyBull

88
ABS BorderMark Post

Steildach
Pitched roofs

91
ABS-Lock® DH04-F

91
ABS-Lock® DH04-OG

92
ABS-Lock® DH Basic

93
ABS-Lock® DH05

94
ABS-Lock® Loop

Abbildungen beispielhaft. Entsprechen den Produkten zum Zeitpunkt des Drucks. Änderungen möglich.
All images are intended to provide examples only and correspond to our products at the time of publishing.

95
ABS-Lock® SD

95
ABS-Lock® X-First II

96
ABS-Lock® X-Solar

Stahl
Steel

99
ABS-Lock® III-ST

100
ABS-Lock® III-R

100
ABS-Lock® III-R

101
ABS-Lock® III-SEITL-65-ST

101
ABS-Lock® III-SEITL-SR-ST

103
ABS-Lock® IV-ST

103
ABS-Lock® V-ST

104
ABS-Lock® X-ST

104
ABS-Lock® X-SR-ST

105
ABS-Lock® X-Klemm-ST

106
ABS-Lock® II-ST

106
ABS-Lock® T

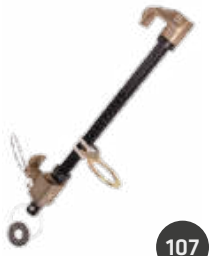
107
ABS-Lock® T-Quick

107
ABS-Lock® T-Max

108
ABS RunBeam

ABS-Lock® I+II

111
ABS-Lock® I

112
ABS-Lock® II

112
ABS-Lock® II-C

113
ABS-Lock® II

113
ABS-Lock® II-ST

Abbildungen beispielhaft. Entsprechen den Produkten zum Zeitpunkt des Drucks. Änderungen möglich.
All images are intended to provide examples only and correspond to our products at the time of publishing.

114 **Zubehör zum Einbetonieren** / Cementing accessory kit

114 **Einbetonierhülse für Abhangdecken** / Cementing aid for suspended ceilings

114 **Winkel zur seitlichen Befestigung** / Angular bracket for lateral installation

115 **Unterkonstruktion für abgehängte Decken** / Bridging device for suspended ceilings

Seilsicherung & Schienensysteme
Lifeline & rail systems

119 **ABS TI-FlexCurve**

120 **ABS CompactForce**

130 **ABS Spezial-Edelstahlseil** / ABS special stainless steel cable

130 **ABS Spannelement** / ABS tensioning element

131 **ABS Gabelkopf (aufgewalzt)** / ABS clevis (rolled on)

131 **ABS Gabelkopf (lose)** / ABS clevis (separate)

131 **ABS ForceLimiter**

122 **ABS SolidCurve**

131 **ABS TI-Bracket**

131 **Befestigung für Fassadenkurven** / Bracket for facade corners

132 **Universeller Befestigungswinkel** / Universal attachment bracket

126 **ABS SP**

147 **ABS Systemschild** / ABS specification plate

132 **ABS ProSlide**

126 **ABS QuattroRoll**

132 **ABS SkyRoll**

123 **ABS RopeGlide**

132 **Stützrohr für ABS-Lock® III** / Supporting tube for ABS-Lock® III

132 **Stützrohr für ABS-Lock® X** / Supporting tube for ABS-Lock® X

132 **Stützrohr für ABS Weight OnTop** / Supporting tube for ABS Weight OnTop

134 **ABS AluRoll**

134 **Verbindungselement** / Connector

135 **Aluminiumschiene (2,34m)** / Aluminum rail (2.34m)

Abbildungen beispielhaft. Entsprechen den Produkten zum Zeitpunkt des Drucks. Änderungen möglich.
All images are intended to provide examples only and correspond to our products at the time of publishing.

136

Horizontalkurve / Horizontal curve

137

Zwischenhalter / Intermediate bracket

137

Endbefestigung / End attachment

138

ABS RailTrax®

138

Edelstahlschiene (3m) / Stainless steel rail (3m)

139

Horizontalkurve / Horizontal curve

139

Verbindungselement / Connector

139

Zwischenhalter / Intermediate bracket

140

Zwischenhalter + Verbindung / Intermediate bracket + connector

140

Endbefestigung / End attachment

138

ABS Systemschild / ABS specification plate

Leitersicherungen & Steigschutz
Ladder safety devices & vertical lifelines

143

ABS LaddWall

144

ABS LaddQuick

144

ABS LaddFix

146

ABS SafetyHike®

Schutzgeländer
Guard rails

152

ABS Guard OnTop Fusion

154

ABS Guard OnTop Weight-B

155

ABS Guard OnTop Weight

157

ABS Guard OnTop SW

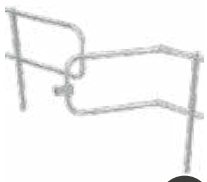

159

ABS Guard OnTop Gate

160

ABS Mobile Guard – pitched

162

ABS Mobile Guard – flat

164

ABS Dome OnTop Fusion

165

ABS Dome OnTop Weight-B

165

ABS Dome OnTop Weight

166

ABS DomeWeb

Abbildungen beispielhaft. Entsprechen den Produkten zum Zeitpunkt des Drucks. Änderungen möglich.
All images are intended to provide examples only and correspond to our products at the time of publishing.

PSA & weitere Ausrüstung
PPE & other equipment

169
ABS Comfort

169
ABS Basic

170
ABS ComfortVest

170
ABS Trauma Strap

170
ABS Anchor Loop

170
ABS Schutztasche, ABS PSA Gerätekoffer / ABS protective bag, ABS PPE case

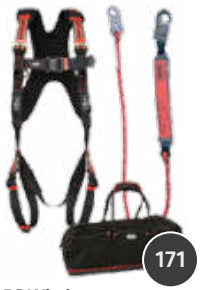
171
ABS Window Cleaner Kit

171
ABS Roofer Kit

172
ABS Profi Roofer Kit

173
ABS Comfort Helmet

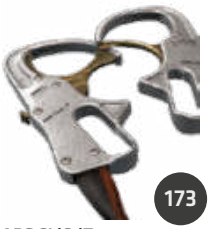
173
ABS CLiC-iT

174
ABS Lanyard - temporäres Sicherungsseil / ABS Lanyard - temporary lifeline

174
ABS Lanyard - mitlaufendes Auffanggerät / ABS Lanyard - Guided type fall arrester

175
ABS Lanyard - für Hubarbeitsbühnen / ABS Lanyard - for mobile elevating work platforms

175
ABS Lanyard - Verbindungsmittel / ABS Lanyard

175
ABS Lanyard - Y-Verbindungsmittel / ABS Lanyard - Variant Y-Lanyard

175
ABS Care+

176
ABS B-Lock 2-12m

177
ABS B-Lock 3,5-30m

179
Höhensicherungsgerät mit Gurtband / Vertical lifeline with strap

180
ABS DoorJam

Abbildungen beispielhaft. Entsprechen den Produkten zum Zeitpunkt des Drucks. Änderungen möglich.
All images are intended to provide examples only and correspond to our products at the time of publishing.

Zubehör
Accessories

183 ABS-LockSeal Bitu

183 ABS-LockSeal Bitu-S

183 ABS-LockSeal Basic

183 ABS-LockSeal XL Bitu

183 ABS-LockSeal XL Bitu-S

183 ABS-LockSeal Extension

184 ABS-LockSeal Plastic

184 ABS-LockSeal XL Plastic

185 ABS Drill-B

185 ABS Drill-T

185 ABS Warnschild / ABS Warning Sign

185 ABS-Lock® III Extension

185 ABS-Lock® III-BE Pro-24 Extension

185 ABS-Lock® X-SR Extension

186 ABS Therm

186 ABS Signal

186 Montageset / Installation set

187 Verbundmörtel WIT / WIT special adhesive

187 Auspresspistole WIT / WIT cartridge applicator gun

187 ABS DustBrush

187 ABS DustPump

187 Schraubensicherung / Screw sealant

187 ABS GroundWire

188 ABS UP-System

188 ABS UniMount

189 ABS TelePole

190 Sets / Sets

Abbildungen beispielhaft. Entsprechen den Produkten zum Zeitpunkt des Drucks. Änderungen möglich.
All images are intended to provide examples only and correspond to our products at the time of publishing.

Laden im App Store

JETZT BEI Google Play

lock-book.com

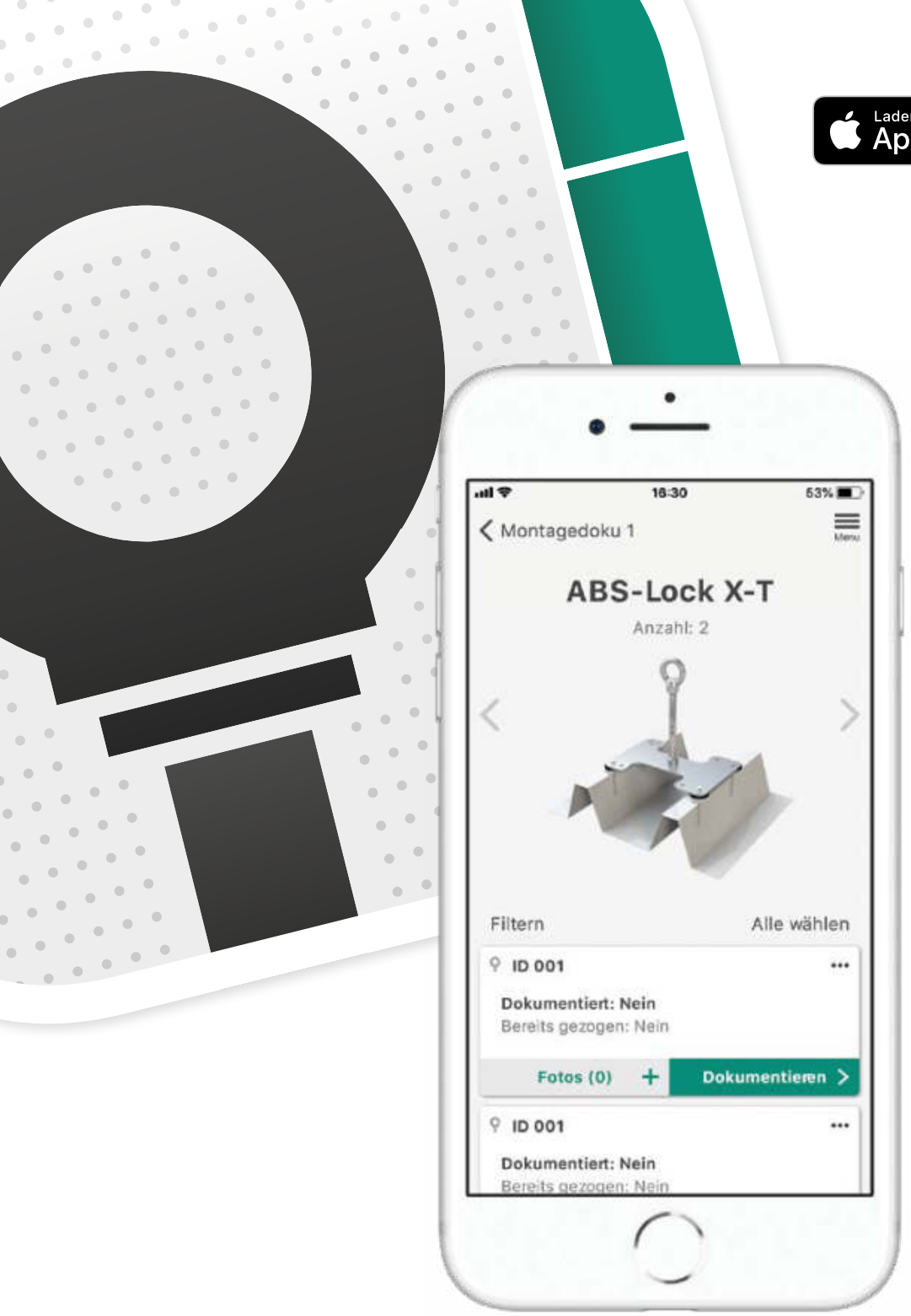

Mobile Dokumentation. Jetzt als App. Kostenlos!

Mobile documentation. Now available as an App. Totally free!

Lock Book

[ABS]
[ABS]

BETON

CONCRETE

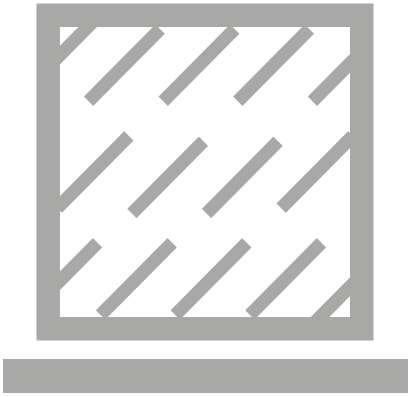

Absturzsicherung für Betonuntergründe
Fall protection on concrete structures

Für Beton, Mauerwerk oder Stein haben wir eine Vielzahl an Anschlagpunkten im Programm. Sie sind fast ausschließlich aus hochwertigem Edelstahl hergestellt, witterungsbeständig gekennzeichnet und werden grundsätzlich nach den aktuellen Normen geprüft. Ob mit Verbundmörtel oder Schwerlastankern befestigt, gekontert oder mit Spezialspreizdübeln einfach in den Beton eingeschlagen – zu jedem Ihrer Einsatzfelder bieten wir eine zuverlässige Absturzsicherung an. Auch Hohlräume, Naturstein oder Porenbeton stellen für unsere Produkte kein Problem dar. Anschlageinrichtungen von ABS Safety bieten variable Überstände und Gewindelängen. Mit speziellen Winkeln sind auch seitliche Montagen möglich. Viele unserer Anschlagpunkte können zudem mit Stützrohren ausgestattet werden. Auf diese Weise verstärkt, werden sie als Eckstützen und Endhalter in Seilsicherungssystemen eingesetzt. Für jede Architektur finden Sie in unserem Sortiment die passende Sicherungslösung.

Our product range includes a variety of anchorage points for concrete, masonry and stone applications. These devices are made almost exclusively from high-strength stainless steel materials, feature weatherproof labels and are tested to the current standards. Whether you are planning to install your device using special adhesive, to cement it into concrete, counter it, mount it using heavy-duty anchors or to simply hammer it into the concrete surface using special expansion dowels, we offer a reliable fall protection solution for all your applications. Our products can even easily cope with cavities, natural stone and porous concrete.
ABS Safety anchorage devices offer a range of different protrusions and thread lengths. Specially-designed brackets also allow lateral installation. Many of our products can also be equipped with an optional supporting tube. Reinforced in this way, they can then be used as corner or end supports in a lifeline system. Whatever the type of architecture in question, our product portfolio offers just the perfect safety solution.

ABS-Lock® III-BE

einschlagen / hammered in

optional / Optional

optional / Optional accessory

Einschlaghilfe BE / Installation aid BE

> Einschlaghilfe aus Edelstahl. Schützt Gewinde vor Beschädigung durch Hammerschläge.
> Stainless steel installation aid. Protects the thread from being damaged by blows from the hammer.

Gruppe A / Group A
L3-BE-EH

Einschlaghilfe BE Pro / BE Pro installation aid

> Bohrhammer Einschlaghilfe (M6-M16) mit SDS-plus Schaft.
> Installation aid for hammer drills (M6-M16) with an SDS-plus shaft.

Gruppe B / Group B
L3-BE-16P-EH

>>> Edelstahl-Anschlagpunkt (Ø 16mm) für Flachdächer, wird einfach in Bohrloch eingeschlagen. Montageaufwand unter 2 Minuten. Empfehlung: Montage mit der Einschlaghilfe zum Schutz von Gewinde und Data Matrix Code (1 Einschlaghilfe gratis pro 10 St. ABS-Lock III-BE).

>>> Stainless steel anchorage point (Ø 16mm) for flat roofs, simply hammered into the bore hole. Installed in less than 2 minutes. Recommendation: Install using an installation aid to protect the thread; includes a data matrix code (1 installation aid free for every set of 10 ABS-Lock III-BEs ordered).

- **allgemeine bauaufsichtliche Zulassung (abZ)**
  National technical approval ("abZ")
- **DIN EN 795:2012, A + CEN/TS 16415:2017**
  EN 795:2012, A + CEN/TS 16415:2017
- **Beton ≥ C20/25**
  Concrete ≥ C20/25
- **in wenigen Minuten installiert**
  Installed in just a matter of minutes
- **optional: Edelstahl-Einschlaghilfe**
  Optional: Stainless steel installation aid

L3-BE-300 = L3-BE-[300mm Überstand]
L3-BE-300 = L3-BE-[300mm protrusion]

Gruppe A / Group A
L3-BE-300
L3-BE-400
L3-BE-500
L3-BE-600
L3-BE-700
L3-BE-800

ABS-Lock® III-BE Pro

einschlagen / hammered in

optional / Optional accessory

Einschlaghilfe BE Pro / BE Pro installation aid

> Bohrhammer Einschlaghilfe (M6-M16) mit SDS-plus Schaft.
> Installation aid for hammer drills (M6-M16) with an SDS-plus shaft.

Gruppe B / Group B
L3-BE-16P-EH

>>> Edelstahl-Anschlagpunkt (Ø 16mm) für Flachdächer. Der integrierte Spezialdübel spreizt sich automatisch durch ein Drehmoment, das am Anschlagpunktkopf aufgebracht wird. Einfache jährliche Wartung dank Drehmomentkontrolle.

>>> Stainless steel anchorage point (Ø 16mm) for flat roofs. The specially-designed, integrated dowel is automatically expanded when torque is applied to the top of the anchorage point. The special torque control mechanism makes easy work of your annual inspections

- **Europäische Technische Bewertung (ETA)**
  European Technical Assessment (ETA)
- **DIN EN 795:2012, A + DIN CEN/ TS 16415:2017**
  EN 795:2012, A + CEN/TS 16415:2017
- **Beton ≥ C20/25**
  Concrete ≥-C20/25
- **in wenigen Minuten installiert**
  Installed in a matter of minutes
- **optional: Einschlaghilfe**
  Optional: Installation aid

L3-BE-PRO-200-16 = L3-BE-PRO-[200mm Überstand]-16
L3-BE-PRO-200-16 = L3-BE-PRO-[200mm protrusion]-16

Gruppe A / Group A
L3-BE-PRO-200-16
L3-BE-PRO-300-16
L3-BE-PRO-400-16
L3-BE-PRO-500-16
L3-BE-PRO-600-16
L3-BE-PRO-700-16
L3-BE-PRO-800-16

ABS-Lock® III-BE Pro-24

einschlagen / hammered in

optional / Optional

Einschlaghilfe BE Pro-24 / Installation aid BE Pro-24

> Bohrhammer Einschlaghilfe (SW20) mit SDS-plus Schaft.
> Installation aid for hammer drills (SW20) with SDS-plus shaft.

Gruppe B / Group B
L3-BE-24P-EH

>>> Edelstahl-Anschlagpunkt (Ø 24mm). Einsatz in Seilsicherungssystemen als Alternative zu SR Produkten. Der integrierte Spezialdübel spreizt sich automatisch durch ein Drehmoment, das am Anschlagpunktkopf aufgebracht wird. In wenigen Minuten installiert.

>>> Stainless steel anchorage point (Ø 24mm). Can be used in a lifeline system as an alternative to our SR products. The specially-designed, integrated expansion dowel is automatically expanded when torque is applied to the top of the anchor rod. Installed in a matter of minutes.

L3-BE-PRO-200-24 = L3-BE-PRO-[200mm Überstand]-24
L3-BE-PRO-200-24 = L3-BE-PRO-[200mm protrusion]-24

Gruppe A / Group A
L3-BE-PRO-200-24
L3-BE-PRO-300-24
L3-BE-PRO-400-24
L3-BE-PRO-500-24
L3-BE-PRO-600-24
L3-BE-PRO-700-24
L3-BE-PRO-800-24
L3-BE-PRO-900-24
L3-BE-PRO-1000-24

- **Europäische Technische Bewertung (ETA)**
  European Technical Assessment (ETA)
- **DIN EN 795:2012, A + DIN CEN/TS 16415:2017**
  EN 795:2012, A + CEN/TS 16415:2017
- **Beton ≥ C20/25**
  Concrete ≥ C20/25
- **Einfache jährliche Wartung dank Drehmomentkontrolle**
  The special torque control mechanism makes easy work of your annual inspections
- **Ohne zusätzliche Verstärkung geeignet zur Montage von Kurven und Endterminals in Seilsicherungssystemen**
  Suitable as a corner or end bracket in a lifeline system - without the need for extra reinforcement

ABS-Lock® III-B

einkleben / cemented

>>> Edelstahl-Anschlagpunkt (Ø 16mm) für Dachfläche, Wand, Fassade oder Montage über dem Kopf. Wird mit Verbundmörtel WIT-UH-300 (ZU-1000A) im Beton befestigt.

>>> Stainless steel anchorage point (Ø 16mm) for roof surfaces, walls, facades and overhead installation. Cemented into concrete using WIT-UH-300 (ZU-1000A) special adhesive.

L3-B-50-80 = L3-B-[50mm Überstand]-[80mm Einbautiefe]
L3-B-50-80 = L3-B-[50mm protrusion]-[80mm installation depth]

Gruppe A / Group A
L3-B-0-100
L3-B-0-XXX
L3-B-50-80
L3-B-100-80
L3-B-200-80
L3-B-300-80
L3-B-400-80
L3-B-500-80
L3-B-600-80
L3-B-XXX-80

- **allgemeine bauaufsichtliche Zulassung (abZ)**
  National technical approval (“abZ”)
- **DIN EN 795:2012, A + CEN/TS 16415:2017**
  EN 795:2012, A + CEN/TS 16415:2017
- **Beton ≥ C20/25**
  Concrete ≥ C20/25
- **optional: Verbundmörtel ZU-1000A**
  Optional: ZU-1000A special adhesive
- **Achtung: Für Verwendung in Seilsicherungssystemen als Eckstütze oder Endhalter: Nachfrage ABS.**
  Important: When intended for use as a corner or end support in a lifeline system: Please contact ABS.

ABS-Lock® III-SEITL-65-B

einkleben / cemented

>>> Edelstahl-Anschlagpunkt (Ø 16mm) für Beton, seitliche Montage mit Winkelplatte. 2 Ankerstangen (250mm) werden mit Verbundmörtel WIT-VM-250 (ZU-1000) im Beton befestigt. Inkl. Befestigungsset aus Edelstahl.

>>> Stainless steel anchorage point (Ø 16mm) for concrete; equipped with an angular plate for lateral installation. The 2 anchor rods (250mm) are cemented into the concrete structure using WIT-VM-250 (ZU-1000) Special Adhesive. Incl. stainless steel installation set.

- **DIN EN 795:2012, A + CEN/TS 16415:2017**
  EN 795:2012, A + CEN/TS 16415:2017
- **seitliche Befestigung mit Winkelplatte**
  Lateral installation using an angular plate
- **Beton ≥ C20/25**
  Concrete ≥ C20/25
- **optional: Verbundmörtel ZU-1000**
  Optional: ZU-1000 Special Adhesive
- **Montage auch in Holz und Stahl möglich**
  Can also be installed on wooden or steel surfaces

L3-B-SEITL-300-65 = L3-B-SEITL-[300mm Überstand]-[65mm Loch bis Träger]
L3-B-SEITL-300-65 = L3-B-SEITL-[300mm protrusion]-[65mm from the bore to the beam]

Gruppe A / Group A
L3-B-SEITL-300-65
L3-B-SEITL-400-65
L3-B-SEITL-500-65
L3-B-SEITL-600-65

ABS-Lock® III-SEITL-SR-B

einkleben / cemented

>>> Edelstahl-Anschlagpunkt (Ø 16mm) mit verschraubtem Stützrohr (Ø 42mm) für Beton, seitliche Montage mit Winkelplatte. 2 Ankerstangen (250mm) werden mit Verbundmörtel WIT-VM-250 (ZU-1000) im Beton befestigt. Inkl. Befestigungsset aus Edelstahl.

>>> Stainless steel anchorage point for concrete (Ø 16mm), with a screw-on supporting tube (Ø 42mm); incl. an angular plate for lateral installation. The 2 anchor rods (250mm) are cemented into the concrete structure using WIT-VM-250 (ZU-1000) Special Adhesive. Incl. stainless steel installation set.

- **DIN EN 795:2012, A + CEN/TS 16415:2017**
  EN 795:2012, A + CEN/TS 16415:2017
- **seitliche Befestigung mit Winkelplatte**
  Lateral installation using an angular plate
- **Beton ≥ C20/25**
  Concrete ≥ C20/25
- **optional: Verbundmörtel ZU-1000**
  Optional: ZU-1000 Special Adhesive
- **Montage auch in Holz und Stahl möglich**
  Can also be installed on wooden and steel surfaces

L3-B-SEITL-300-SR = L3-B-SEITL-[300mm Überstand]-SR
L3-B-SEITL-300-SR = L3-B-SEITL-[300mm protrusion]-SR

Gruppe A / Group A
L3-B-SEITL-300-SR
L3-B-SEITL-400-SR
L3-B-SEITL-500-SR
L3-B-SEITL-600-SR

ABS-Lock® III-R

einkleben / cemented

>>> Frei drehbarer Edelstahl-Anschlagpunkt für Wand, Boden, Fassade oder Montage über dem Kopf. Gewinde (M16) 80mm lang. Wird mit Verbundmörtel WIT-VM-250 (ZU-1000) im Beton befestigt. Standardfarbe: Gelb (RAL 1003); weitere Farben (und Preise) auf Anfrage.

>>> Freely rotating stainless steel anchorage point for walls, floors, facades and overhead installation. The M16 thread is 80mm long. Cemented into concrete using WIT-VM-250 (ZU-1000) special adhesive. Standard color: Yellow (RAL 1003); more colors (and prices) available upon request.

- **DIN EN 795:2012, A + CEN/TS 16415:2017**
  EN 795:2012, A + CEN/TS 16415:2017
- **DIN EN 50308:2004 (max. 2 Personen)**
  EN 50308:2004 (max. 2 individuals)
- **frei drehbare Ringöse**
  Freely rotating ring eyelet
- **Beton ≥ C20/25**
  Concrete ≥ C20/25
- **optional: Verbund-mörtel ZU-1000**
  Optional: ZU-1000 special adhesive

L3-B-0-80-R-M16 = L3-B-[80mm Gewindelänge]-R-[M16-Gewinde]
L3-B-0-80-R-M16 = L3-B-[80mm thread length]-R-[M16 thread]

Gruppe A / Group A
L3-B-0-80-R-M16

ABS-Lock® X-SR-AS

Einschlagdübel / Drive-in-dowel

>>> Edelstahl-Anschlagpunkt für Beton, mit stärkerer Grundplatte (150 x 150mm) und verschweißtem Stützrohr (Ø 42mm). Zum Abseilen von 1 Person geeignet. Einfache Befestigung mit 4 Einschlagdübeln. Inkl. Befestigungsset aus Edelstahl.

>>> Stainless steel anchorage point for concrete, with extra-thick base plate (150 x 150mm) and a welded-on supporting rod (Ø 42mm), suitable for abseiling usage by 1 individual. Simple installation using 4x drive-in dowels. Incl. stainless steel installation set.

- **Anschlageinrichtung (3 Personen) + Abseilpunkt (1 Person)**
  Anchorage device (3 individuals) + abseiling anchor (1 individual)
- **DIN EN 795:2012, A + DIN CEN/ TS 16415:2017**
  EN 795:2012, A + DIN CEN/TS 16415:2017
- **Beton ≥ C20/25**
  Concrete ≥ C20/25
- **ab 70mm Einbautiefe**
  For installation depths ≥ 70mm

LX-SR-AS-350 = LX-SR-AS-[350mm Überstand]
LX-SR-AS-350 = LX-SR-AS-[350mm protrusion]

Gruppe A / Group A
LX-SR-AS-350
LX-SR-AS-500
LX-SR-AS-700

ABS-Lock® X-SR-B

Einschlagdübel / Drive-in-dowel

>>> Edelstahl-Anschlagpunkt für Beton, mit Grundplatte (150 x 150mm) und verschweißtem Stützrohr (Ø 42mm). Einfache Befestigung mit 4 Einschlagdübeln. Sondermaße auf Anfrage. Inkl. Befestigungsset aus Edelstahl.

>>> Stainless steel anchorage point for concrete, with base plate (150 x 150mm) and a welded-on supporting rod (Ø 42mm). Simple installation using 4x drive-in dowels. Custom sizes upon request. Incl. stainless steel installation set.

- **allgemeine bauaufsichtliche Zulassung (abZ)**
  National technical approval (“abZ”)
- **DIN EN 795:2012, A + DIN CEN/ TS 16415:2017**
  EN 795:2012, A + DIN CEN/TS 16415:2017
- **Beton ≥ C20/25**
  Concrete ≥ C20/25
- **ab 65mm Einbautiefe**
  For installation depths ≥ 65mm

LX-SR-B-300 = LX-SR-B-[300mm Überstand]
LX-SR-B-300 = LX-SR-B-[300mm protrusion]

Gruppe A / Group A
LX-SR-B-300
LX-SR-B-400
LX-SR-B-500
LX-SR-B-600
LX-SR-B-700
LX-SR-B-800
LX-SR-B-XXX

ABS-Lock® X-SR-B-A

einkleben / cemented

>>> Edelstahl-Anschlagpunkt für Beton, mit Grundplatte (150 x 150mm) und verschweißtem Stützrohr (Ø 42mm). 4 Ankerstangen werden mit Verbundmörtel WIT-VM-250 (ZU-1000) im Beton befestigt. Für nicht aufgeführte Betongüten erfolgt der Nachweis über Zugverversuche. Inkl. Befestigungsset aus Edelstahl.

>>> Stainless steel anchorage point for concrete, with base plate (150 x 150mm) and a welded-on supporting tube (Ø 42mm). The 4 anchor rods are cemented into the concrete structure using WIT-VM-250 (ZU-1000) Special Adhesive. For concrete grades not listed, verification of suitability needs to be provided through a series of pull-out tests. Incl. stainless steel installation set.

- **DIN EN 795:2012, A + DIN CEN/ TS 16415:2017**
  EN 795:2012, A + DIN CEN/TS 16415:2017
- **Grundplatte + verschweißtes Stützrohr**
  Base plate + welded-on supporting tube
- **Beton ≥ C20/25**
  Concrete ≥ C20/25
- **ab 60mm Einbautiefe**
  For installation depths ≥ 60mm
- **optional: Verbundmörtel ZU-1000**
  Optional: ZU-1000 Special Adhesive

LX-SR-B-300-A = LX-SR-B-[300mm Überstand]-A
LX-SR-B-300-A = LX-SR-B-[300mm protrusion]-A

Gruppe A / Group A
LX-SR-B-300-A
LX-SR-B-400-A
LX-SR-B-500-A
LX-SR-B-600-A
LX-SR-B-700-A
LX-SR-B-800-A
LX-SR-B-XXX-A

ABS-Lock® X-Therm

Einschlagdübel / Drive-in dowel

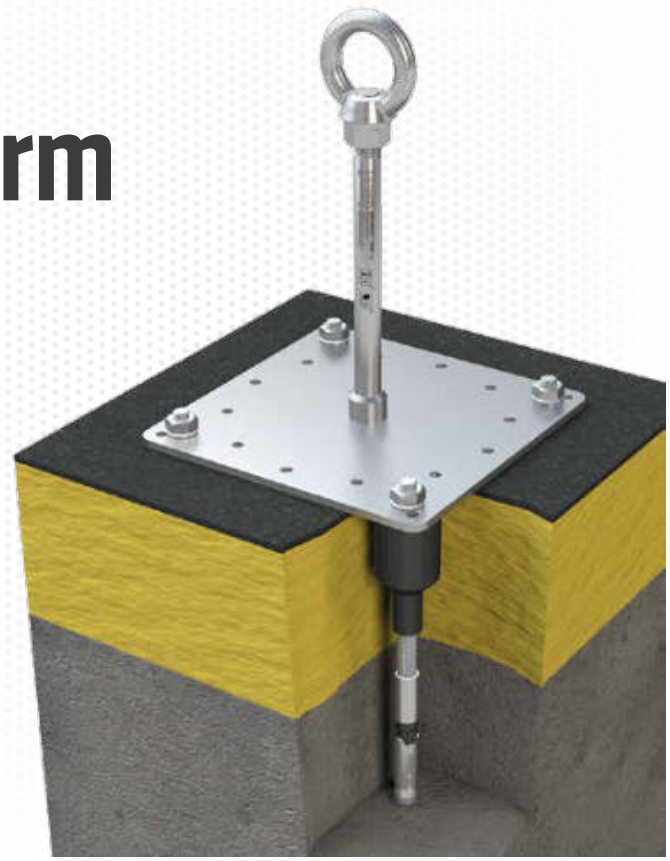

>>> Edelstahl-Anschlagpunkt (Ø 16mm) für Betonuntergründe, mit Grundplatte (200 x 200mm). Bietet echte thermische Trennung, speziell für Passivhäuser, Plus-Energie-Häuser etc. Einfache Befestigung mit 4 Einschlagdübeln. Inkl. Befestigungsset.

>>> Stainless steel anchorage point (Ø 16mm) for concrete substructures, incl. base plate (200 x 200mm). Offers true thermal separation, specially designed for passive houses, plus energy houses etc. Easy installation using 4 drive-in dowels. Incl. installation set.

- **DIN EN 795:2012, A + DIN CEN/TS 16415:2017**
  EN 795:2012, A + DIN CEN/TS 16415:2017
- **Beton ≥ C20/25**
  Concrete ≥ C20/25
- **Anschlagpunkt mit echter thermischer Trennung**
  Anchorage point with true thermal separation
- **Dachaufbau: 150 bis 710mm**
  Roof structure: 150 to 710mm

LX-B-THERM-150 = LX-B-THERM-[150mm Überstand]
LX-B-THERM-150 = LX-B-THERM-[150mm protrusion]

Gruppe B / Group B
LX-B-THERM-150

ABS-Lock® X-HD

Hohldecken / Hollow core slabs

>>> Edelstahl-Anschlagpunkt (Ø 16mm) für Beton-Hohldecken, mit Grundplatte (220 x 220mm). Befestigung mit 4 Hohldielenankern (Spreizdübeln). Inkl. Befestigungsset aus Edelstahl.

>>> Stainless steel anchorage point (Ø 16mm) for concrete hollow core slabs, incl. base plate (220 x 220mm). Installed using 4 slab expansion dowels. Incl. stainless steel installation set.

LX-HD-300 = LX-HD-[300mm Überstand]
LX-HD-300 = LX-HD-[300mm protrusion]

Gruppe A / Group A
LX-HD-300
LX-HD-400
LX-HD-500
LX-HD-600
LX-HD-700
LX-HD-800

- **allgemeine bauaufsichtliche Zulassung (abZ)**
  National technical approval (“abZ”)
- **DIN EN 795:2012, A + DIN CEN/ TS 16415:2013**
  EN 795:2012, A + DIN CEN/TS 16415:2017
- **Beton-Hohldecken ≥ C45/55**
  For concrete hollow core slab ceilings ≥ C45/55
- **mit 4 Spreizdübeln aus V4A befestigt**
  installed using 4x 316 stainless steel expansion dowels
- **Spiegelstärke min. 25mm**
  Web thickness: min. 25mm

ABS-Lock® X-SR-HD

Hohldecken / Hollow core slabs

>>> Edelstahl-Anschlagpunkt für Beton-Hohldecken, mit Grundplatte (150 x 150mm) und verschweißtem Stützrohr (Ø 42mm). Befestigung mit 4 Hohldielenankern (Spreizdübeln V4A). Inkl. Befestigungsset aus Edelstahl.

>>> Stainless steel anchorage point for hollow core slabs, with a base plate (150 x 150mm) and welded-on supporting tube (Ø 42mm). Installed using 4 expansion anchors (expansion dowels, 316 stainless steel). Incl. stainless steel installation set.

LX-SR-HD-300 = LX-SR-HD-[300mm Überstand]
LX-SR-HD-300 = LX-SR-HD-[300mm protrusion]

Gruppe A / Group A
LX-SR-HD-300
LX-SR-HD-400
LX-SR-HD-500
LX-SR-HD-600
LX-SR-HD-700
LX-SR-HD-800
LX-SR-HD-XXX

- **allgemeine bauaufsichtliche Zulassung (abZ)**
  National technical approval (“abZ”)
- **DIN EN 795:2012, A + DIN CEN/ TS 16415:2017**
  EN 795:2012, A + DIN CEN/TS 16415:2017
- **Beton-Hohldecken ≥ C45/55**
  For hollow core slabs ≥ C45/55
- **Befestigung in den Hohlräumen und im Vollmaterial möglich**
  Can be installed over a cavity or in solid material
- **Spiegelstärke min. 25mm**
  Web thickness: ≥ 25mm

ABS-Lock® X-Durch

Konterplatte / incl. counter plate

optional / Optional:

ABS-Lock® X-Durch Sleeve

> Montagehilfe um Grundplatte durchs Bohrloch hochzuziehen.
> Installation aid - designed to be inserted through the bore to pull up the base plate.

Gruppe C / Group C
ZU-LX-DURCH

>>> Edelstahl-Anschlagpunkt mit verschraubtem Stützrohr (Ø 42mm), Grund- (200 x 200mm) und Konterplatte (100 x 100mm). Montage durch Decken, Fassaden, Hohlprofile und Leichtbeton. Bei Bestellung Klemmbereich angeben! Inkl. Befestigungsset aus Edelstahl.

>>> Stainless steel anchorage point with screw-on supporting rod (Ø 42mm), base plate (200 x 200mm) and counter plate (100 x 100mm). Suitable for ceilings, facades, hollow profiles and lightweight concrete. When ordering, please state the required clamp size! Incl. stainless steel installation set.

- **DIN EN 795:2012, A + CEN/ TS 16415:2013**
  EN 795:2012, A + CEN/TS 16415:2013
- **durch Decken, Hohlprofile und Leichtbeton**
  Suitable for ceilings, hollow profiles and lightweight concrete
- **optional: Montagehilfe ABS-Lock® X-Durch Sleeve**
  Optional: Installation aid: ABS-Lock® X-Durch Sleeve

LX-DURCH-300 = LX-DURCH-[300mm Überstand]
LX-DURCH-300 = LX-DURCH-[300mm protrusion]

Gruppe A / Group A
LX-DURCH-300
LX-DURCH-400
LX-DURCH-500
LX-DURCH-600
LX-DURCH-XXX

ABS-Lock® X-B

Einschlagdübel / Drive-in-dowel

>>> Edelstahl-Anschlagpunkt (Ø 16mm) für Beton, mit Grundplatte (200 x 200mm). Befestigung mit 4 Einschlagdübeln. Inkl. Befestigungsset aus Edelstahl.

>>> Stainless steel anchorage point (Ø 16mm) for concrete, incl. base plate (200 x 200mm). Installed using 4x drive-in dowels. Incl. stainless steel installation set.

- **DIN EN 795:2012, A + CEN/TS 16415:2013**
  EN 795:2012, A + CEN/TS 16415:2013
- **Beton ≥ C20/25**
  Concrete ≥ C20/25
- **Einbautiefe nur 65mm**
  Required installation depth: Only 65mm

LX-B-300 = LX-B-[300mm Überstand]
LX-B-300 = LX-B-[300mm protrusion]

Gruppe A / Group A
LX-B-150
LX-B-300
LX-B-400
LX-B-500
LX-B-XXX

ABS-Lock® X-B-A

einkleben / cemented

>>> Edelstahl-Anschlagpunkt (Ø 16mm), mit Grundplatte (200 x 200mm). 4 Ankerstangen werden mit Verbundmörtel WIT-VM-250 (ZU-1000) im Beton befestigt. Für nicht aufgeführte Betongüten erfolgt der Nachweis über Zugverversuche. Inkl. Befestigungsset aus Edelstahl.

>>> Stainless steel anchorage point (Ø 16mm), incl. base plate (200 x 200mm). The 4 anchor rods are cemented into the concrete structure using WIT-VM-250 (ZU-1000) Special Adhesive. For concrete grades not listed, verification of suitability needs to be provided through a series of pull-out tests. Incl. stainless steel installation set.

- **DIN EN 795:2012, A + CEN/TS 16415:2013**
  EN 795:2012, A + CEN/TS 16415:2013
- **Beton ≥ C20/25**
  Concrete ≥ C20/25
- **Einbautiefe nur 50mm**
  Required installation depth: Only 50mm
- **optional: Verbundmörtel ZU-1000**
  Optional: ZU-1000 Special Adhesive

LX-B-300-A = LX-B-[300mm Überstand]-A
LX-B-300-A = LX-B-[300mm protrusion]-A

Gruppe A / Group A
LX-B-150-A
LX-B-300-A
LX-B-400-A
LX-B-500-A
LX-B-XXX-A

ABS-Lock® X-Klemm-B

Konterplatte / incl. counter plate

>>> Edelstahl-Anschlagpunkt (Ø 16mm) für Betonträger, mit Grund- und Konterplatte (200 x 200mm). Wird um Träger geklemmt, Trägerbreite max. 150mm. Sondermaße auf Anfrage. Inkl. Befestigungsset aus Edelstahl.

>>> Stainless steel anchorage point (Ø 16mm) for concrete beams, with base and counter plate (200 x 200mm). Clamped around a beam, max. beam width: 150mm. Custom sizes upon request. Incl. stainless steel installation set.

- **allgemeine bauaufsichtliche Zulassung (abZ)**
  National technical approval (“abZ”)
- **DIN EN 795:2012, A + CEN/TS 16415:2013**
  EN 795:2012, A + CEN/TS 16415:2013
- **mit Konterplatte um Träger geklemmt**
  Clamped around a beam using a counter plate
- **weitere Trägergrößen auf Anfrage**
  Available for other beam sizes upon request
- **Montage auch bei Holz und Stahl möglich**
  Can also be installed on wooden and steel surfaces

LX-B-KLEMM-150 = LX-B-KLEMM-[150mm Überstand]
LX-B-KLEMM-150 = LX-B-KLEMM-[150mm protrusion]

Gruppe A / Group A
LX-B-KLEMM-150
LX-B-KLEMM-300
LX-B-KLEMM-400
LX-B-KLEMM-500
LX-B-KLEMM-XXX

ABS-Lock® X-Y

einkleben / cemented

>>> Edelstahl-Anschlagpunkt (Ø 16mm) für Leichtbeton/Porenbeton, mit Grundplatte (370 x 370mm). 8 Ankerstangen werden mit Verbundmörtel WIT-VM-250 (ZU-1000) im Beton befestigt. Inkl. Befestigungsset aus Edelstahl.

>>> Stainless steel anchorage point (Ø 16mm) for lightweight/porous concrete, incl. base plate (370 x 370mm). The 8 anchor rods are cemented into the concrete structure using WIT-VM-250 (ZU-1000) special adhesive. Incl. stainless steel installation set.

- **DIN EN 795:2012, A + CEN/TS 16415:2013**
  EN 795:2012, A + CEN/TS 16415:2013
- **Porenbeton ≥ P 3.3**
  Porous concrete ≥ P 3.3
- **optional: Verbundmörtel ZU-1000**
  Optional: ZU-1000 special adhesive

LX-Y-300 = LX-Y-[300mm Überstand]
LX-Y-300 = LX-Y-[300mm protrusion]

Gruppe A / Group A
LX-Y-300
LX-Y-400
LX-Y-500
LX-Y-600

ABS-Lock® IV-B

einkleben / cemented

>>> Edelstahl-Anschlagpunkt (Gewinde M12), mit Verbundmörtel WIT-VM-250 (ZU-1000) im Beton befestigt.

>>> Stainless steel anchorage point (M12 thread), cemented into concrete using WIT-VM-250 (ZU-1000) special adhesive.

- **DIN EN 795:2012, A**
  EN 795:2012, A
- **Beton ≥ C20/25**
  Concrete ≥ C20/25
- **optional: Verbundmörtel ZU-1000**
  Optional: ZU-1000 special adhesive

L4-B-100 = L4-B-[100mm Gewindelänge]
L4-B-100 = L4-B-[thread length: 100mm]

Gruppe A / Group A
L4-B-100

ABS-Lock® V-B

Einschlagdübel / Drive-in-dowel

>>> Unauffälliger Edelstahl-Anschlagpunkt für Beton, mit Einschlagdübel (M10) im Beton befestigt. Inkl. Befestigungsset aus Edelstahl.

>>> Unobtrusive stainless steel anchorage point for use in concrete, hammered into concrete using a special drive-in dowel (M10). Incl. stainless steel installation set.

- **DIN EN 795:2012, A**
  EN 795:2012, A
- **klein und unauffällig**
  Small and unobtrusive
- **Beton ≥ C20/25**
  Concrete ≥ C20/25

Gruppe A / Group A
L5-B

ABS-Lock® II

einkleben / cemented

>>> Edelstahleinbauhülse (variable Längen) für abnehmbaren Anschlagpunkt ABS-Lock® I, zum Einkleben in Beton. Inkl. Stopfen und Abdeckung aus Kunststoff. Optional: Abdeckung aus Edelstahl.

>>> Stainless steel sleeve (range of lengths to choose from) to take up a detachable ABS-Lock® I, anchor; simply cement the sleeve into concrete. Incl. plug and plastic cap. Optional: Stainless steel cap.

- **allgemeine bauaufsichtliche Zulassung (abZ)**
  National technical approval (“abZ”)
- **DIN EN 795:2012, A + CEN/TS 16415:2013**
  EN 795:2012, A + CEN/TS 16415:2013
- **Beton ≥ C20/25**
  Concrete ≥ C20/25
- **optional: Verbundmörtel ZU-1000**
  Optional: ZU-1000 special adhesive

L2-B-100 = L2-B-[100mm Länge]
L2-B-100 = L2-B-[length: 100mm]

Gruppe A / Group A
L2-B-100
L2-B-125
L2-B-150
L2-B-200
L2-B-250
L2-B-300

ABS-Lock® II-C

einbetonieren / concreted in

>>> Edelstahleinbauhülse mit passendem Einbetonierzubehör (Mutter und Kunststoff-Fixierungshilfe) für abnehmbaren Anschlagpunkt ABS-Lock® I. Inkl. Stopfen und Abdeckung aus Kunststoff. Optional: Abdeckung aus Edelstahl.

>>> Stainless steel sleeve - comes with accessories for encasing the sleeve in concrete (nut and plastic fixing aid) - designed for our detachable ABS-Lock® I anchorage point. Plastic cap and cover. Optional: Stainless steel cap.

- **allgemeine bauaufsichtliche Zulassung (abZ)**
  National technical approval (“abZ”)
- **DIN EN 795:2012, A + CEN/TS 16415:2013**
  EN 795:2012, A + CEN/TS 16415:2013

L2-C-100 = L2-C-[100mm Länge]
L2-C-100 = L2-C-[length 100mm]

Gruppe A / Group A
L2-C-100

optional / Optional

Verbundmörtel WIT / WIT special adhesive

> Zweikomponentenmörtel (Varianten VM-250 & UH-300) für Beton und Mauerwerk, inkl. Mischdüsen. Für Auspresspistole WIT (ZU-1003). Kartusche mit 330ml für ca. 10 Klebungen.

> Two-component adhesive (two types available: VM-250 & UH-300) for concrete and masonry, incl. mixing nozzles. For WIT cartridge applicator gun (ZU-1003). 330ml cartridge for approx. 10 applications.

Gruppe B / Group B
ZU-1000 (VM-250)
ZU-1000A (UH-300)

optional / Optional

Auspresspistole WIT / WIT cartridge applicator gun

> Auspresspistole für Verbundmörtel WIT-VM-250 (ZU-1000 & ZU-1000A).

> Cartridge applicator gun for WIT-VM-250 (ZU-1000 & ZU-1000A) special adhesive.

Gruppe B / Group B
ZU-1003

optional / Optional

ABS Drill-B

> Qualitäts-Hammerbohrer mit 4-Schneiden-Kopf und SDS-Schaft.

> High-quality hammer drill bit with 4-cutter head and SDS shank.

Gruppe - / Group -
WE-DRILL-B-10X150
WE-DRILL-B-12X160
WE-DRILL-B-16X160
WE-DRILL-B-16X550
WE-DRILL-B-18X200
WE-DRILL-B-18X400
WE-DRILL-B-24X400
WE-DRILL-B-24X400M

METALLDACH

METAL ROOFS

Absturzsicherung für Metalldächer
Fall protection on metal roofs

Anschlageinrichtungen auf Stahlblech mit einer Stärke von nur 0,45 Millimetern? Und das gleich für 3 Personen? Mit unseren Absturzsicherungen ist das kein Problem. Dank hochwertiger Edelstahlgrundplatten leiten unsere Sicherheitsprodukte die Fallkräfte optimal in die Dachhaut ab. Spezielle Kippdübel sorgen dabei für den nötigen Halt.
Um die Installation unserer Systeme noch leichter zu gestalten, haben wir für Sie zudem Lösungen entwickelt, die mit Blindnieten einfach von oben auf die Dachhaut genietet werden. Das erspart aufwändige Eingriffe in die Isolierschichten und Dämmung von Sandwichdächern. Auch diese Systeme können natürlich bei Bedarf in Seilsicherungssysteme integriert werden.

Fall protection systems on metal roof sheeting that is only 0.45mm thick? And for 3 individuals simultaneously? No big deal for our fall protection systems. Thanks to our high quality stainless steel base plates, our safety products are able to optimally conduct ensuing force through the roof membrane. The right grip is provided by special toggle bolts.
To further facilitate the installation process, we have also developed a range of special fall protection solutions that are simply installed on top of the roof membrane using blind rivets. This saves having to carry out complex operations that penetrate your sandwich roof insulation layer. Where required, these systems can, of course, also be integrated into a horizontal lifeline system.

ABS-Lock® X-T

Kippdübel / Toggle bolts

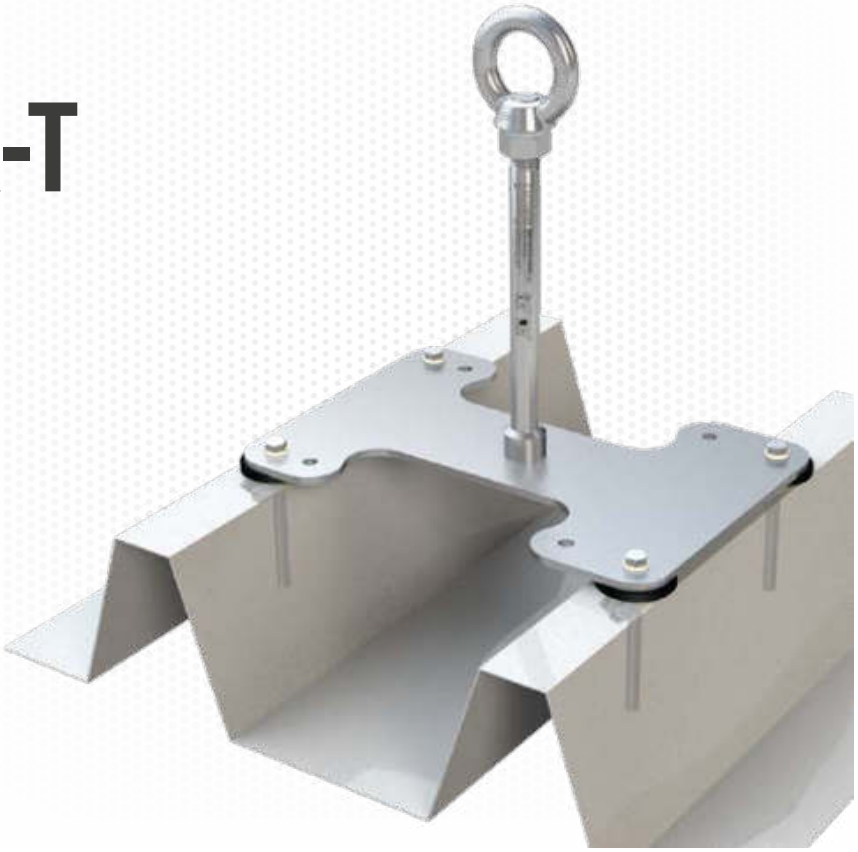

>>> Edelstahl-Anschlagpunkt (Ø 16mm) für Trapezbleche; mit Grundplatte (290 x 200mm). Befestigung mit 4 Spezialkippdübeln komplett von oben. Inkl. Befestigungsset.

>>> Stainless steel anchorage point (Ø 16mm) for trapezoidal sheeting, incl. base plate (290 x 200mm). Installed from above using 4 special toggle bolts. Incl. installation set.

- **allgemeine bauaufsichtliche Zulassung (abZ)**
  National technical approval ("abZ")
- **DIN EN 795:2012, A + DIN CEN/ TS 16415:2017**
  EN 795:2012, A + DIN CEN/ TS 16415:2017
- **Trapezblech, Stahl ab 0,5mm (0,63mm nach abZ Vorgabe)**
  For trapezoidal sheeting ≥ 0.5mm (0.63mm acc. to abZ specifications)
- **Lochabstand 180-250mm**
  Distance between the pre-drilled holes: 180-250mm

*LX-T-150 = LX-T-[150mm Überstand] / * = keine bauaufsichtliche Zulassung*
*LX-T-150 = LX-T-[150mm protrusion] / * = w/o national technical approval*

Gruppe A / Group A
LX-T-150*
LX-T-300
LX-T-400
LX-T-500
LX-T-600
LX-T-150-SR
LX-T-300-SR
LX-T-400-SR
LX-T-500-SR
LX-T-600-SR

ABS-Lock® X-T-21

Kippdübel / Toggle bolts

>>> Edelstahl-Anschlagpunkt (Ø 16mm) für Warmdächer, mit Grundplatte (290 x 200mm). Einfache Befestigung mit 4 vormontierten Spezialkippdübeln, die von oben durch die Grundplatte gesteckt werden. Inkl. Befestigungsset.

>>> Stainless steel anchorage point (Ø 16mm) for warm roofs, incl. base plate (290 x 200mm). Simple installation using 4 special pre-installed toggle bolts that are simply inserted through the base plate. Incl. installation set.

- **allgemeine bauaufsichtliche Zulassung (abZ)**
  National technical approval ("abZ")
- **DIN EN 795:2012, A + CEN/TS 16415:2013**
  EN 795:2012, A + CEN/TS 16415:2013
- **Trapezblech (positiv), Stahl ab 0,63mm**
  For trapezoidal sheeting (positive), steel ≥ 0.63 mm
- **Lochabstand 180-250mm**
  Distance between the pre-drilled holes: 180-250mm
- **Vormontiertes Kippdübel-Set**
  Pre-installed toggle bolt set

LX-T-300-21 = LX-T-[300mm Überstand]-21
LX-T-300-21 = LX-T-[300mm protrusion]-21

Gruppe A / Group A
LX-T-300-21
LX-T-400-21
LX-T-500-21
LX-T-600-21
LX-T-300-21-SR
LX-T-400-21-SR
LX-T-500-21-SR
LX-T-600-21-SR

ABS-Lock® X-SW

Kippdübel / Toggle bolts

>>> Edelstahl-Anschlagpunkt (Ø 16mm) für Sandwichbleche, mit Grundplatte (372 x 200mm). Befestigung mit 4 Spezialkippdübeln komplett von oben. Inkl. Befestigungsset.

>>> Stainless steel anchorage point (Ø 16mm) for sandwich sheeting, incl. base plate (372 x 200mm). Installed from above using 4 special toggle bolts. Incl. installation set.

- **DIN EN 795:2012, A + CEN/TS 16415:2013**
  EN 795:2012, A + CEN/TS 16415:2013
- **Sandwich- und Trapezblech (negativ)**
  For sandwich and trapezoidal sheeting (negative)
- **Stahl ab 0,5mm**
  For steel plating ≥ 0.5mm
- **Lochabstand 280-333mm**
  Distance between the pre-drilled holes: 280-333 mm

LX-SW-150 = LX-SW-[150mm Überstand]
LX-SW-150 = LX-SW-[150mm protrusion]

Gruppe A / Group A
LX-SW-150
LX-SW-300
LX-SW-400
LX-SW-300-SR

ABS-Lock® X-SW-6

einschrauben / screwed in

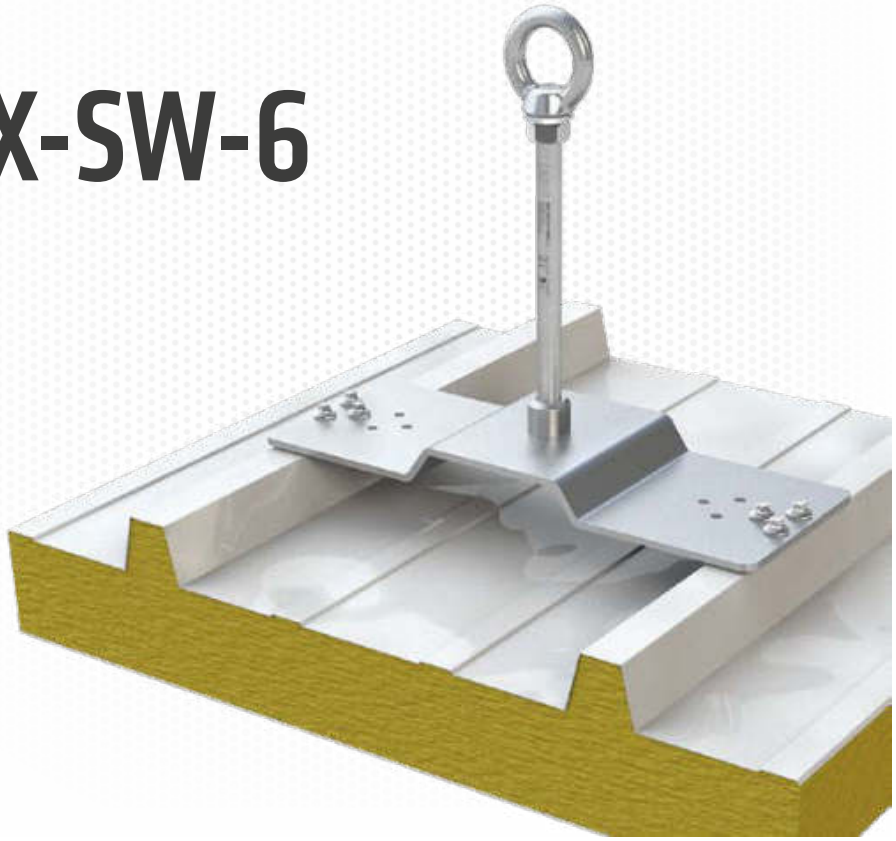

>>> Edelstahl-Anschlagpunkt (Ø 16mm) mit Grundplatte für Sandwichbleche. Wird in der tragenden Unterkonstruktion verschraubt (Holzbalken oder Z-Pfette).

>>> Stainless steel anchorage point (Ø 16mm) with a specially-designed base plate for sandwich sheeting. The anchor is screwed onto a load-bearing substructure (wooden beam or Z purlin.

LX-SW-6-[Überstand]-[Schraubenlänge]
LX-SW-6-[protrusion]-[screw length]

Gruppe A / Group A
LX-SW-6-150-160
LX-SW-6-150-180
LX-SW-6-150-220
LX-SW-6-150-280
LX-SW-6-300-160
LX-SW-6-300-180
LX-SW-6-300-220
LX-SW-6-300-280
LX-SW-6-400-160
LX-SW-6-400-180
LX-SW-6-400-220
LX-SW-6-400-280

- **DIN EN 795:2012, A + DIN CEN/TS 16415:2017**
  EN 795:2012, A + CEN/TS 16415:2017
- **Lochabstand 250mm / 333mm**
  Distance between the holes: 250mm / 333mm
- **Elementdicke Ihres Untergrundes bei Bestellung angeben**
  When ordering, please state the depth of your supporting structure
- **Inkl. passendem Befestigungsset.**
  Incl. matching installation set

ABS-Lock® X-Rivet

festnieten / riveted

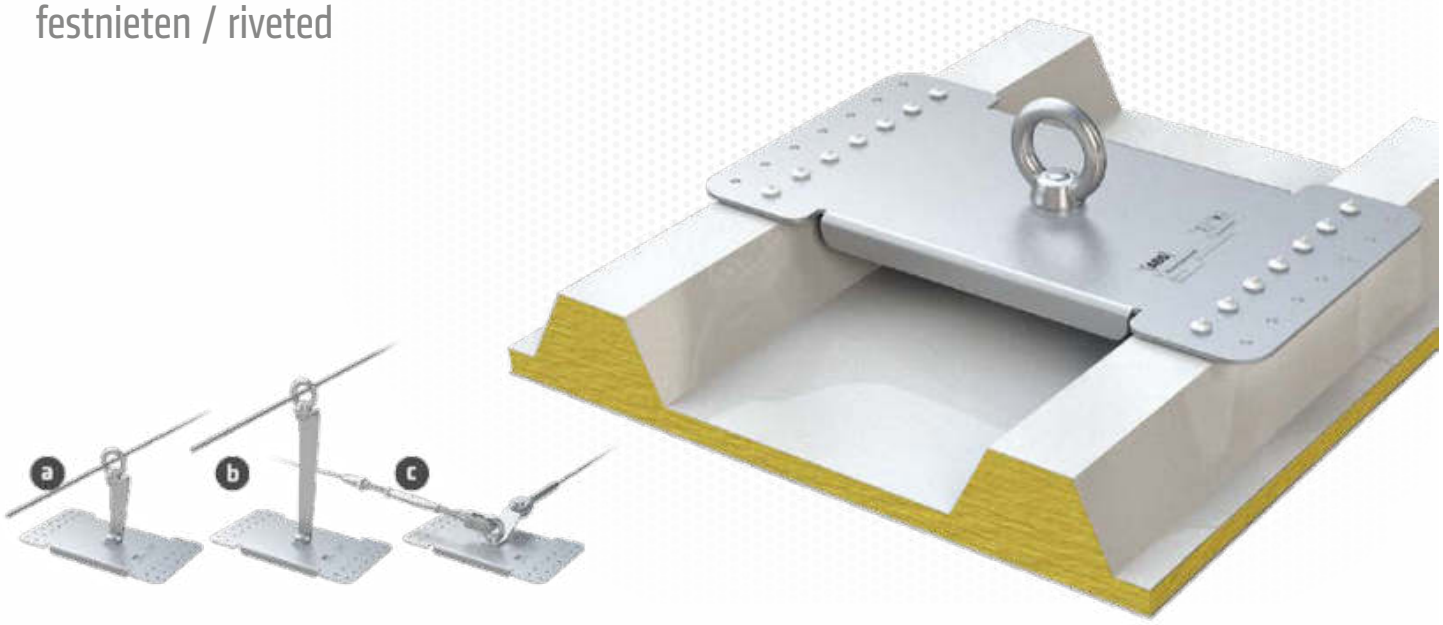

>>> Edelstahl-Anschlagpunkt in 2 verschiedenen Grundplatten erhältlich für unterschiedliche Sickenabstände. Befestigung mit wasserdichten Blindnieten aus Edelstahl von oben. Auch als Zwischenstütze (ZW) oder T-Kreuzung für Seilsicherungssysteme erhältlich: a = Stütze 150mm hoch; b = Stütze 350mm hoch; c = Lasche für T-Kreuzung. Inkl. Befestigungsmaterial.

>>> Stainless steel anchor, base plate available in 2 different sizes to bridge different seam intervals. Installed from above using stainless steel, watertight blind rivets. Also available as an intermediate ("ZW") or T-junction bracket in a lifeline system: a = bracket height: 150mm; b = bracket height: 350mm; c = T-junction tab. Incl. installation set.

LX-SW-N-250-ZW-350 = LX-SW-N-[180-250mm Sicke-Sicke]-ZW-[Stütze 350mm]
LX-SW-N-250-ZW-350 = LX-SW-N-[180-250mm seam-seam]-ZW-[350mm bracket]

Gruppe A / Group A
LX-SW-N-250
LX-SW-N-250-ZW (a)
LX-SW-N-250-ZW-350 (b)
LX-SW-N-333
LX-SW-N-333-ZW (a)
LX-SW-N-333-ZW-350 (b)
SY-1031-35 (c)

- **DIN EN 795:2012, A + DIN CEN/ TS 16415:2017**
  EN 795:2012, A + DIN CEN/ TS 16415:2017
- **Sandwich- und Trapezblech (Kaltdach)**
  For sandwich and trapezoidal sheeting (cold roofs)
- **Stahl ab 0,45mm**
  For steel plating ≥ 0.45mm
- **Lochabstand 180-250mm / 280-333mm**
  Distance between the holes: 180-250mm / 280-333mm

ABS-Lock® X-Flat

festnieten / riveted

>>> Edelstahl-Anschlagpunkt für Container. Extrem flach, Container bleiben problemlos stapelbar. Errichtung eines temporären Seilsicherungssystems durch 2 ABS-Lock® X-Flat in Kombination mit ABS Lanyard möglich. Befestigung mit 14 wasserdichten Blindnieten von oben. Integriertes Dichtband schützt vor eindringender Feuchtigkeit. Inkl. Befestigungsset.

>>> Stainless steel anchorage point for containers. Extremely flat design guarantees container stackability. A temporary lifeline system can be set up by combining 2x ABS-Lock® X-Flat devices with our ABS Lanyard. Installed from above using 14 watertight blind rivets. Integrated sealant tape protects from moisture penetration. Incl. installation set.

- **DIN EN 795:2012, A + DIN CEN/TS 16415:2017**
  EN 795:2012, A + DIN CEN/TS 16415:2017
- **Sandwich- und Trapezblech (positiv/negativ)**
  Sandwich and trapezoidal sheeting (positive/negative)
- **Stahl ab 0,5mm**
  For steel plating ≥ 0.5mm
- **Lochabstand 180-250mm / 280-333mm**
  Distance between the holes: 180-250mm / 280-333mm

LX-FLAT-333 = LX-FLAT-[280-333mm Lochabstand]
LX-FLAT-333 = LX-FLAT-[280-333mm distance between the holes]

Gruppe A / Group A
LX-FLAT-250
LX-FLAT-333

ABS-Lock® X-T-One

Kippdübel / Toggle bolt

>>> Edelstahl-Anschlagpunkt für Trapezbleche. Die zur Montage erforderliche Öffnung in der Dämmschicht wird abschließend passgenau ausgefüllt. Befestigung mit 1 Spezialkippdübel von oben. Inkl. Befestigungsset.

>>> Stainless steel anchorage point for trapezoidal sheeting. Fits the opening made in the insulation layer after installation perfectly. The device is installed top-down using a special toggle bolt. All installation materials included.

- **DIN EN 795:2012, A + DIN CEN/TS 16415:2017**
  EN 795:2012, A + DIN CEN/TS 16415:2017
- **Trapezbleche ab 0,75mm**
  For trapezoidal sheeting ≥ 0.75mm
- **Ideal für den nachträglichen Einbau**
  Ideal for retrospective installation

LX-T-ONE-300 = LX-T-ONE-[300mm Überstand]
LX-T-ONE-300 = LX-T-ONE-[Protrusion: 300mm]

Gruppe A / Group A
LX-T-ONE-300
LX-T-ONE-400
LX-T-ONE-500

ABS-Lock® VI

Kippdübel / Toggle bolts

>>> Edelstahl-Anschlagpunkt / Verankerungspunkt für Personensicherungsnetze mit integrierter Abdichtung. Inkl. Befestigungsset.

>>> Stainless steel anchorage point / safety net anchor, incl. integrated seal. Incl. installation set.

- **DIN EN 795:2012, A**
  EN 795:2012, A
- **DIN EN 1263-2:2014**
  EN 1263-2:2014
- **Sandwich- und Trapezblech (positiv/negativ)**
  Sandwich and trapezoidal sheeting (positive/negative)
- **Stahl ab 0,75mm**
  Steel ≥ 0.75mm
- **Aluminium ab 2mm**
  Aluminum ≥ 2mm

Gruppe A / Group A
L6-1000

optional / Optional

ABS Drill-T

> Qualitäts HSS Blechschälbohrer Ø5 - 20mm. Für allen gängigen Industriematerialien, z. B. Stahlbleche bis 4mm.

High-quality HSS sheet drill bit Ø5 - 20mm. For all common industrial materials, e.g. steel sheeting ≤ 4mm.

Gruppe - / Group -
WE-DRILL-T-5-20

HOLZ
WOOD

Absturzsicherung für Holzuntergründe
Fall protection on wooden structures

Praxisorientierte Anschlageinrichtungen auch für schwache Untergründe sind unsere Stärke. So bieten wir etwa Anschlagpunkte an, die bereits auf Holzverschalungen aus Grobspanplatten (OSB) ab einer Stärke von 12mm verschraubt werden – und dann 3 Personen zuverlässig gegen Absturz sichern. Möglich wird das durch die plastische Verformbarkeit unserer Produkte. Sie verringern die Hebelkräfte so weit, dass die Belastung am Montageuntergrund nur noch gering ist.
Auch unsere Anschlagpunkte für Holz bieten eine große Auswahl an Befestigungsvarianten. Ob mit oder ohne Grundplatte am Untergrund verschraubt, um den Balken geklemmt, durch den Dachsparren gekontert oder zentral am Dachfirst installiert – für jede Ihrer Anforderungen haben wir die passende Lösung. Und wenn nicht, finden wir eine. Versprochen!

Our main strength lies in being able to provide practice-oriented fall protection devices for extremely thin structures. For example, we offer anchorage points that can be screwed onto oriented strand boards (OSB) that are a mere 12mm thick - reliable fall protection for up to 3 individuals. This is made possible by the special plastic deformability of our products which reduces the leverage force to such an extent that the energy relayed through the actual structure is kept to a minimum.
The range of anchorage points that we have specially designed for wood applications offers a broad selection of installation options. Whether you bolt them onto the subsurface with or without a base plate, clamp them around a rafter, counter them on the other side or simply install them on top of the roof apex, we have just the right solution to meet your individual requirements. And if we don't, we will find one. We promise!

ABS-Lock® X-H-16

einschrauben / screwed in

optional / Optional

OSB-Verteilerplatte / OSB distribution plate

> Optionale Variante mit zusätzlicher OSB-Platte (min. 12mm) für Montage auf Holz ab 20mm, OSB ab 12mm. Inkl. Befestigungsset.
> Optional model with an additional OSB plate (at least 12mm thick) for installation on a wooden surface ≥ 20mm or an OSB panel ≥ 12mm. Incl. installation set.

Gruppe B / Group B
ZU-OSB-500X500X12

>>> Edelstahl-Anschlagpunkt (Ø 16mm) für OSB oder Holzschalungen, mit Grundplatte (200 x 200mm). Mit 16 Edelstahlschrauben direkt auf Holzuntergrund geschraubt. Inkl. Befestigungsset.

>>> Stainless steel anchorage point (Ø 16mm) for wooden cladding, incl. base plate (200 x 200mm). Screwed straight onto wooden cladding using 16 stainless steel screws. Incl. installation set.

LX-H-150-16 = LX-H-[150mm Überstand]-16
LX-H-150-16 = LX-H-[150mm protrusion]-16

Gruppe A / Group A
LX-H-150-16
LX-H-300-16
LX-H-400-16
LX-H-500-16
LX-H-600-16
LX-H-300-16-SR
LX-H-400-16-SR
LX-H-500-16-SR
LX-H-600-16-SR

- **allgemeine bauaufsichtliche Zulassung (abZ)**
  National technical approval ("abZ")
- **DIN EN 795:2012, A + DIN CEN/ TS 16415:2017**
  EN 795:2012, A + DIN CEN/ TS 16415:2017
- **abZ: OSB min. 22mm oder vergleichbar z.B Rauspund oder Brettschichtholz**
  National technical approval: OSB ≥ 22mm, or similar, e.g. tongue and groove boards or glulam planks
- **DIN EN795: Holz min. 24mm, OSB min. 18mm**
  EN795: Wood ≥ 24mm, OSB ≥ 18mm
- **Optional Befestigung mit zusätzlicher OSB-Platte (min. 12mm) auf Holz ab 20, OSB ab 12mm**
  Optionally, the device can be installed on wood (≥ 20mm) or on OSB panelling (≥ 12mm) using an additional OSB board (≥ 12mm)

ABS-Lock® X-H-14+2

einschrauben / screwed in

>>> Edelstahl-Anschlagpunkt (Ø 16mm) für Holz, mit Grundplatte (200 x 200mm). Mit 16 Edelstahlschrauben auf Holzschalung und Sparren verschraubt (2 lange Schrauben im Balken). Inkl. Befestigungsset.

>>> Stainless steel anchorage point (Ø 16mm) for wood, incl. base plate (200 x 200mm). Screwed onto wooden cladding and rafters using 16 stainless steel screws (the 2 longer screws are screwed into the beam). Incl. installation set.

LX-H-150-14+2 = LX-H-[150mm Überstand]-14+2
LX-H-150-14+2 = LX-H-[150mm protrusion]-14+2

Gruppe A / Group A
LX-H-150-14+2
LX-H-300-14+2
LX-H-400-14+2
LX-H-500-14+2
LX-H-600-14+2
LX-H-XXX-14+2
LX-H-300-14+2-SR
LX-H-400-14+2-SR
LX-H-500-14+2-SR
LX-H-600-14+2-SR

- **allgemeine bauaufsichtliche Zulassung (abZ)**
  National technical approval ("abZ")
- **DIN EN 795:2012, C + DIN CEN/TS 16415:2017**
  EN 795:2012, C + DIN CEN/TS 16415:2017
- **für tragende Holzkonstruktionen**
  For load-bearing wooden structures
- **Balken min. 60mm breit**
  Min. rafter width: 60mm
- **Stärke der Holzschalung: min 24mm**
  Cladding depth: ≥ 24mm

ABS-Lock® X-H-4

einschrauben / screwed in

>>> Edelstahl-Anschlagpunkt (Ø 16mm) für Holz, mit Grundplatte (100 x 100mm). Mit 4 Edelstahlschrauben direkt am Balken verschraubt. Inkl. Befestigungsset.

>>> Stainless steel anchorage point (Ø 16mm) for wood, incl. base plate (100 x 100mm). Screwed directly onto a beam using 4 stainless steel screws. Incl. installation set.

LX-H-150-4 = LX-H-[150mm Überstand]-4
LX-H-150-4 = LX-H-[150mm protrusion]-4

Gruppe A / Group A
LX-H-150-4
LX-H-300-4
LX-H-400-4
LX-H-500-4
LX-H-XXX-4

- **DIN EN 795:2012, A + CEN/TS 16415:2013**
  EN 795:2012, A + CEN/TS 16415:2013
- **für tragende Holzkonstruktionen**
  For load-bearing wooden structures
- **Balken min. 100 x 120mm**
  Min. beam dimensions: 100 x 120mm

ABS-Lock® X-Klemm-H

Konterplatte / incl. counter plate

>>> Edelstahl-Anschlagpunkt (Ø 16mm) für Holzbalken, mit Grund- und Konterplatte (200 x 200mm). Wird um Träger geklemmt, Trägerbreite max. 150mm. Sondermaße auf Anfrage. Inkl. Befestigungsset aus Edelstahl.

>>> Stainless steel anchorage point (Ø 16mm) for wooden beams, with base and counter plate (200 x 200mm). Clamped around a beam, max. beam width: 150mm. Custom sizes upon request. Incl. stainless steel installation set.

- **allgemeine bauaufsichtliche Zulassung (abZ)**
  National technical approval (“abZ”)
- **DIN EN 795:2012, A + CEN/TS 16415:2013**
  EN 795:2012, A + CEN/TS 16415:2013
- **mit Konterplatte um Holzträger geklemmt**
  Clamped around a beam using a counter plate
- **weitere Trägergrößen auf Anfrage**
  Available for other beam sizes upon request
- **Montage auch bei Beton und Stahl möglich**
  Can also be installed on concrete and steel surfaces

LX-H-KLEMM-150 = LX-H-KLEMM-[150mm Überstand]
LX-H-KLEMM-150 = LX-H-KLEMM-[150mm protrusion]

Gruppe A / Group A
LX-H-KLEMM-150
LX-H-KLEMM-300
LX-H-KLEMM-400
LX-H-KLEMM-500
LX-H-KLEMM-XXX

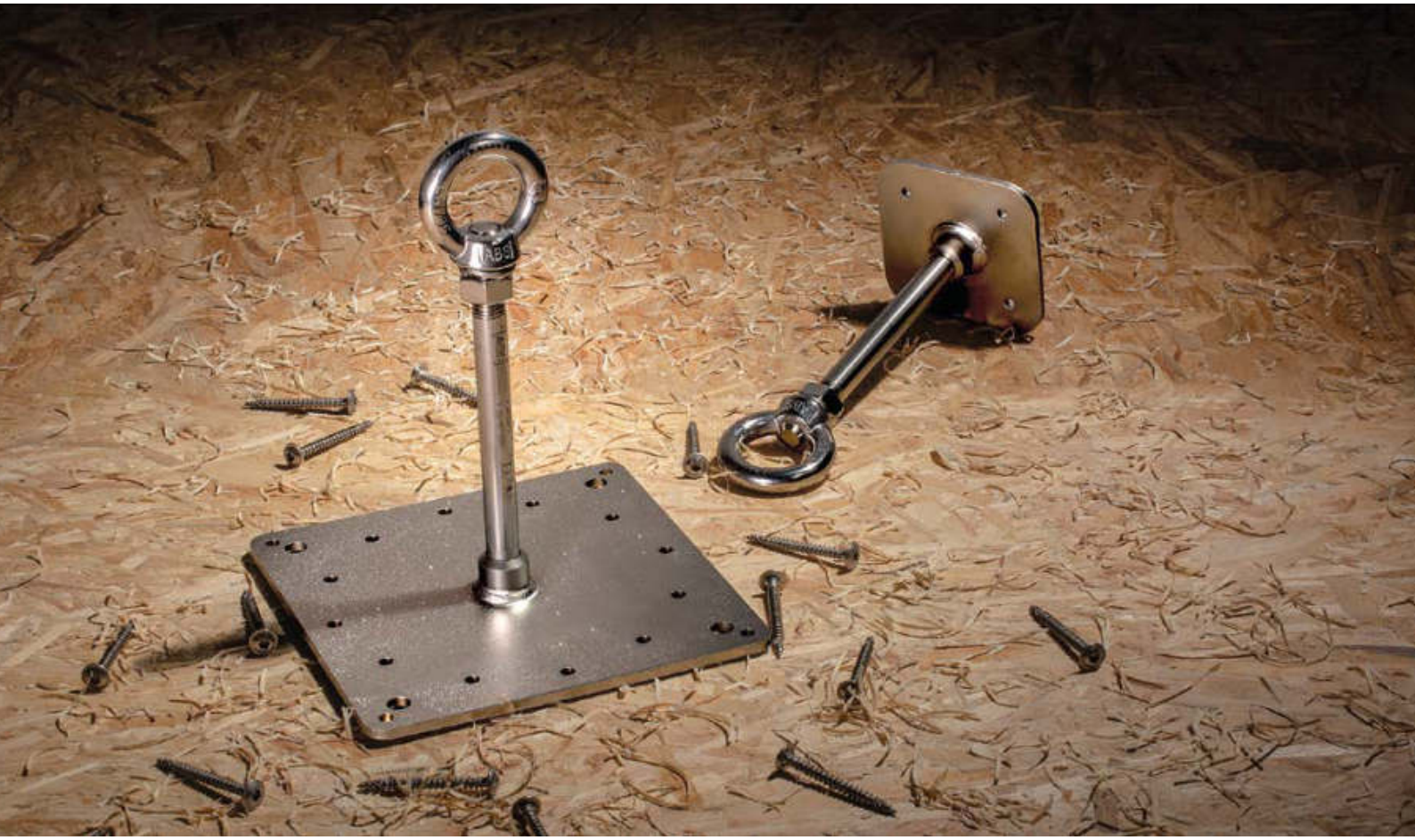

ABS-Lock® III-H

einschrauben / screwed in

>>> Edelstahl-Anschlagpunkt (Ø 16mm) für Holz. Wird nach Vorbohrung direkt durch die Holzschalung in den Sparren geschraubt.

>>> Stainless steel anchorage point (Ø 16mm) for wood, simply screwed straight into a wooden beam using a pre-drilled hole.

- **allgemeine bauaufsichtliche Zulassung (abZ)**
  National technical approval (“abZ”)
- **DIN EN 795:2012, A + CEN/TS 16415:2017**
  EN 795:2012, A + CEN/TS 16415:2017
- **für tragende Holzkonstruktionen**
  For load-bearing wooden structures
- **Balken min. 80 x 120mm**
  Min. rafter dimensions: 80 x 120mm
- **Stärke der Holzschalung: min 18mm**
  Depth of wooden cladding: ≥ 18mm

L3-H-300 = L3-H-[300mm Überstand]
L3-H-300 = L3-H-[300mm protrusion]

Gruppe A / Group A
L3-H-300
L3-H-400
L3-H-500
L3-H-XXX

ABS-Lock® III-HW

kontern / countered

>>> Edelstahl-Anschlagpunkt (Ø 16mm) für Holz, nach Bohrung durch den Balken gesteckt und mit einer Mutter gekontert. Mit und ohne Überstand erhältlich. Inkl. Befestigungsset.

>>> Stainless steel anchorage point (Ø 16mm) for wood, inserted through a pre-drilled hole in the beam and countered using a nut. Protruding and non-protruding models available. Incl. stainless steel installation set.

- **DIN EN 795:2012, A + CEN/TS 16415:2017**
  EN 795:2012, A + CEN/TS 16415:2017
- **für tragende Holzkonstruktionen**
  For load-bearing wooden structures
- **Balken min. 100 x 120mm**
  Min. rafter dimensions: 100 x 120mm

L3-HW-100-300 = L3-HW-[100mm Überstand]-[300mm Gewindelänge]
L3-HW-100-300 = L3-HW-[100mm protrusion]-[300mm thread length]

Gruppe A / Group A
L3-HW-0-250
L3-HW-100-300
L3-HW-200-300
L3-HW-300-300
L3-HW-400-300
L3-HW-500-300
L3-HW-XXX-XXX

ABS-Lock® III-SEITL-65-H

kontern / countered

>>> Edelstahl-Anschlagpunkt (Ø 16mm) für Holz, seitliche Montage mit Winkelplatte. 2 Gewindestangen (250mm) werden durch Bohrlöcher gesteckt und mit Muttern gekontert. Inkl. Befestigungsset aus Edelstahl.

>>> Stainless steel anchorage point (Ø 16mm) for wood, incl. an angular plate for lateral installation. 2 threaded bolts (250mm) are inserted through pre-drilled holes and countered using nuts. Incl. stainless steel installation set.

L3-H-SEITL-300-65 = L3-H-SEITL-[300mm Überstand]-[65mm Loch bis Balken]
L3-H-SEITL-300-65 = L3-H-SEITL-[300mm protrusion]-[65mm from the bore to the beam]

Gruppe A / Group A
L3-H-SEITL-300-65
L3-H-SEITL-400-65
L3-H-SEITL-500-65
L3-H-SEITL-600-65

- **DIN EN 795:2012, A + CEN/TS 16415:2017**
  EN 795:2012, A + CEN/TS 16415:2017
- **seitliche Befestigung mit Winkelplatte**
  Lateral installation using an angular plate
- **für tragende Holzkonstruktionen**
  For load-bearing wooden structures
- **Balken min. 100 x 120mm**
  Min. beam dimensions: 100 x 120mm
- **Montage auch in Beton und Stahl möglich**
  Can also be installed on concrete and steel surfaces

ABS-Lock® III-SEITL-SR-H

kontern / countered

>>> Edelstahl-Anschlagpunkt (Ø 16mm) mit Stützrohr (Ø 42mm) für Holz, seitliche Montage mit Winkelplatte. 2 Gewindestangen (250mm) werden durch Bohrlöcher gesteckt und mit Muttern gekontert. Inkl. Befestigungsset aus Edelstahl.

>>> Stainless steel anchorage point (Ø 16mm) for wood, with supporting tube (Ø 42mm), incl. an angular plate for lateral installation. 2 threaded bolts (250mm) are inserted through pre-drilled holes and countered using nuts. Incl. stainless steel installation set.

- **DIN EN 795:2012, A + CEN/TS 16415:2017**
  EN 795:2012, A + CEN/TS 16415:2017
- **seitliche Befestigung mit Winkelplatte**
  Lateral installation using an angular plate
- **für tragende Holzkonstruktionen**
  For load-bearing wooden structures
- **Balken min. 100 x 200mm**
  Min. beam dimensions: 100 x 200mm
- **Montage auch in Beton und Stahl möglich**
  Can also be installed on concrete and steel surfaces

L3-H-SEITL-300-SR = L3-H-SEITL-[300mm Überstand]-SR
L3-H-SEITL-300-SR = L3-H-SEITL-[300mm protrusion]-SR

Gruppe A / Group A
L3-H-SEITL-300-SR
L3-H-SEITL-400-SR
L3-H-SEITL-500-SR
L3-H-SEITL-600-SR

ABS-Lock® Wave

einschrauben / bolted on

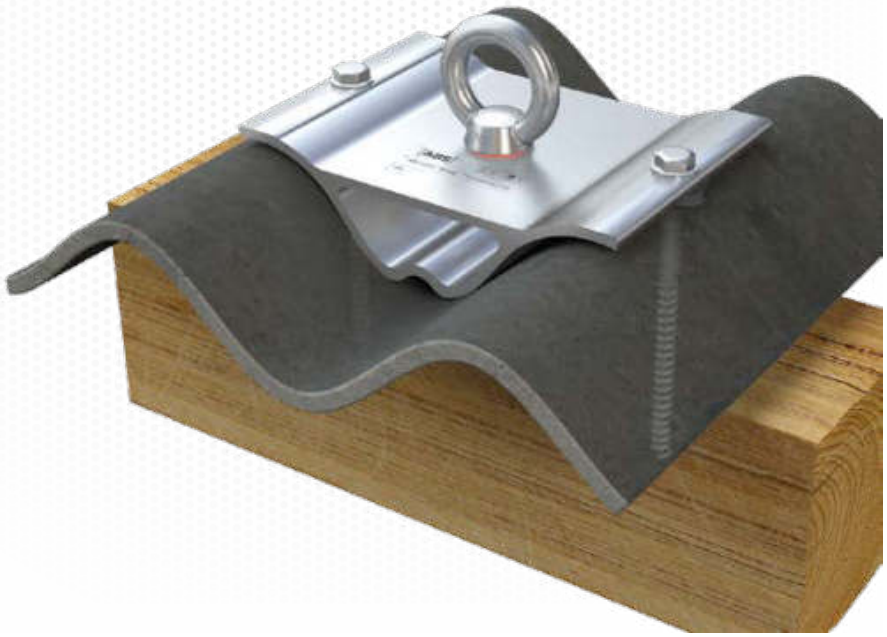

>>> Anschlageinrichtung aus Aluminium mit Edelstahl-Ringöse, spezielle Form für Wellplatten-Dächer (Wellenabstand 177mm). Das System wird direkt im Holzsparren verschraubt. Inkl. Befestigungsset.

>>> Aluminum anchorage device with stainless steel ring eyelet, specially designed to fit corrugated roofs (177mm wave interval). This system is simply bolted straight onto the rafter. Incl. installation set.

- **DIN EN 795:2012, A + CEN/ TS 16415:2013**
  EN 795:2012, A + CEN/TS 16415:2013
- **spezielle Wellenform, z.B. Eternit-Dächer u.ä.**
  Special wave design, e.g. for Eternit and similar roof systems
- **für tragende Holzkonstruktionen**
  For load-bearing wooden structures
- **in nur 1 Holzsparren verschraubt**
  The device is simply screwed onto a single wooden rafter
- **Dachsparren min. 100 x 120mm**
  Min. rafter dimensions: 100 x 120mm

L-WAVE-100-ZH = L-WAVE-100-[Zwischenhalter]
L-WAVE-100-ZH = L-WAVE-100-[intermediate bracket]

Gruppe A / Group A
L-WAVE-100
L-WAVE-100-ZH (a)

ABS-Lock® Wave 60

einschrauben / bolted on

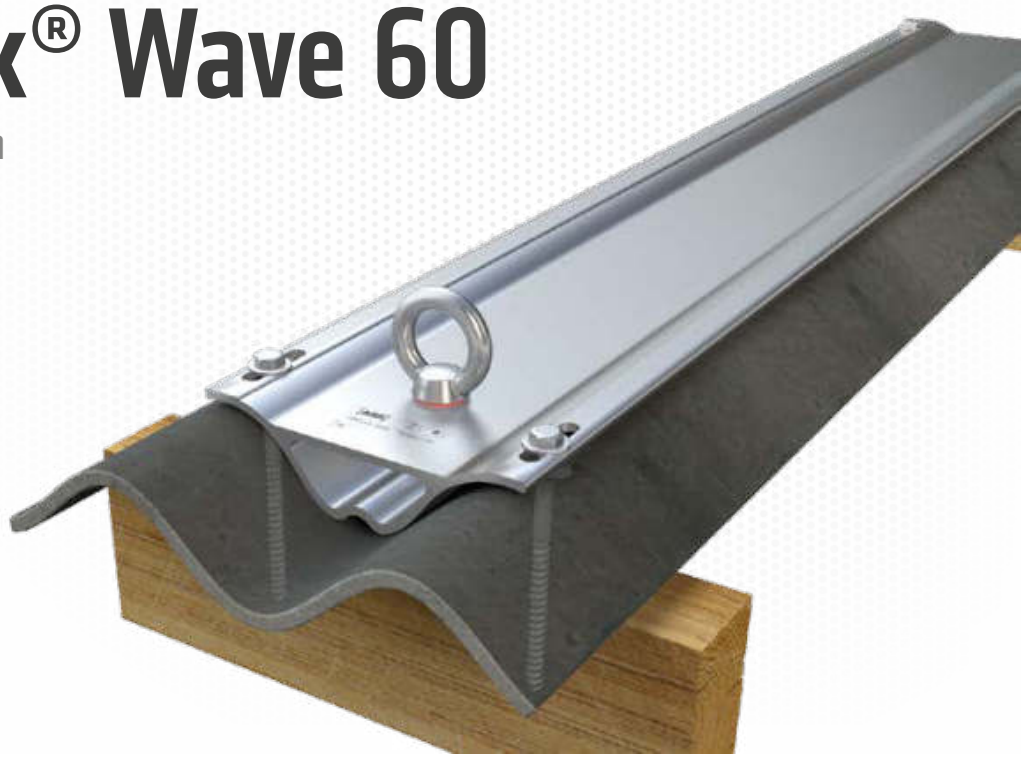

>>> Anschlageinrichtung aus Aluminium mit Edelstahl-Ringöse, spezielle Form für Wellplatten-Dächer (Wellenabstand 177mm). Das System wird in 2 Sparren verschraubt und kann daher bereits ab einer Sparrenbreite von 60 x 120mm verbaut werden. Die 125cm lange Grundplatte wird bei Bedarf vor Ort auf den jeweiligen Sparrenabstand gekürzt. Langlöcher zur optimalen Ausrichtung. Inkl. Befestigungsset.

>>> Aluminium anchorage device with stainless steel ring eyelet, specially designed to fit corrugated roof surfaces (177mm wave interval). This system is simply bolted onto 2 rafters and is particularly suitable for narrow beams (≥ 60 x 120mm). The base plate is 125cm long and can be shortened during installation to perfectly fit between two adjacent rafters. Elongated eyelets allow fine adjustment. Incl. installation set.

- **DIN EN 795:2012, A + CEN/ TS 16415:2013**
  EN 795:2012, A + CEN/TS 16415:2013
- **spezielle Wellenform, z.B. Eternit-Dächer u.ä.**
  Special wave design, e.g. for Eternit and similar roof systems
- **für tragende Holzkonstruktionen**
  For load-bearing wooden structures
- **über 2 Holzsparren verschraubt**
  Simply bolted onto two adjacent rafters
- **Dachsparren min. 60 x 120mm**
  Min. rafter dimensions: 60 x 120mm

L-WAVE-60-ZH = L-WAVE-60-[Zwischenhalter]
L-WAVE-60-ZH = L-WAVE-60-[intermediate bracket]

Gruppe A / Group A
L-WAVE-60
L-WAVE-60-ZH (a)

ABS-Lock® II

einschrauben / screwed in

>>> Edelstahleinbauhülse (variable Längen) für abnehmbaren Anschlagpunkt ABS-Lock® I, zum Einschrauben in Holz. Inkl. Stopfen und Abdeckung aus Kunststoff. Optional: Abdeckung aus Edelstahl.

>>> Stainless steel sleeve (range of lengths to choose from) to take up a detachable ABS-Lock® I, anchor; simply cement the sleeve into wood. Incl. plug and plastic cap. Optional: Stainless steel cap.

- **DIN EN 795:2012, A + CEN/TS 16415:2013**
  EN 795:2012, A + CEN/TS 16415:2013
- **Balken min. 140 x 140mm**
  Min. rafter dimensions: 140 x 140mm

L2-H-100 = L2-H-[100mm Länge]
L2-H-100 = L2-H-[length: 100mm]

Gruppe A / Group A
L2-H-100
L2-H-150
L2-H-200

optional / Optional

ABS-Lock® II Steel Cover

> Hochwertige Edelstahl-Abdeckklappe für ABS-Lock® II Edelstahleinbauhülse.

> High quality stainless steel cap, specially designed for our ABS-Lock® II stainless steel sleeve.

Gruppe A / Group A
L2-VA-DECKEL

optional / Optional

ABS-Lock® I TelePole

> Teleskopstange zum Einsetzen und Herausnehmen des ABS-Lock® I an schwer erreichbaren Bereichen. 3 Varianten: 90-145cm (TELE-1,5), 160-290cm (TELE-3) und 210-390cm (TELE-4).

> Telescopic rod - specially designed to insert and remove an ABS-Lock® I anchor when it is difficult to reach. 3 models to choose from: 90-145cm (TELE-1,5), 160-290cm (TELE-3) and 210-390cm (TELE-4).

Gruppe B / Group B
L1-TELE-1,5
L1-TELE-3
L1-TELE-4

FALZDACH

SEAM ROOFS

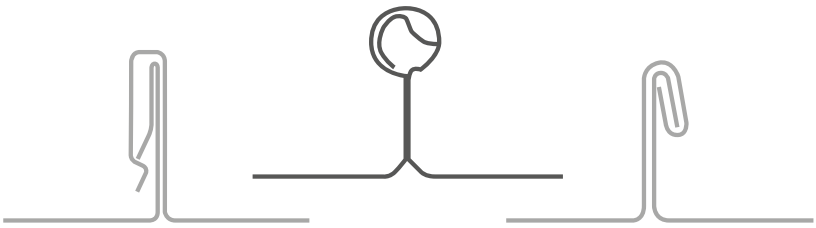

Absturzsicherung für Metallfalzprofile
Fall protection on metal seam roofs

BEMO, Kliptec, Rheinzink, Snapfalz – unter den Metallfalzanbietern gibt es viele namhafte Hersteller. Für fast jeden Profiltyp haben wir eine Anschlageinrichtung im Sortiment, die vollkommen durchdringungsfrei befestigt werden kann – und das mit geringem Aufwand.
Spezielle Profilklemmen sind das Herz unserer ABS-Lock-Falz-Produkte. Die Klemmen werden am geeigneten Falz verschraubt und halten im Ernstfall den enormen Belastungen eines Fallsturzes problemlos stand. Je nach Produkt können so 1 bis 3 Personen zuverlässig gesichert ihren Dacharbeiten nachgehen. Dank der praktischen Klemmbefestigung bleibt das Dach auch während und nach der Montage dicht, da keine Durchdringung erforderlich ist.

BEMO, Kliptec, Rheinzink, Snapfalz - there are many well-known companies in the metal seam roof manufacturing industry. Our portfolio offers an anchorage device for virtually any type of seam profile - completely penetration-free fall protection systems that can be installed with minimum effort.
Special seam clamps are the core element of all our ABS-Lock Falz products. The clamps are bolted onto a suitable seam profile.
In the case of an emergency, these clamps are capable of withstanding the enormous load ensuing from a fall. Depending on the selected model, up to 3 individuals can be reliably secured whilst working high up on a roof. Thanks to the practical clamping mechanism, your roof will remain watertight both during and after installation as it is not necessary to penetrate your roof surface.

ABS-Lock® Falz IV Rundbördelfalz

Falzklemmen / clamped onto two seams

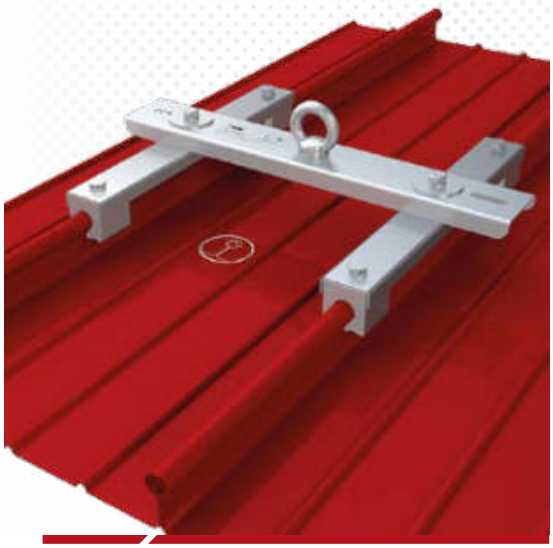

>>> Edelstahl-Anschlagpunkt mit Aluminiumklemmen. Wird durchdringungsfrei auf Rundbördelfalz geklemmt. Inkl. Befestigungsset.

>>> Stainless steel anchorage point with aluminum clamps; simply clamped penetration-free onto a rounded-edge seam. Incl. installation set.

- **DIN EN 795:2012, A + DIN CEN/ TS 16415:2017**
  EN 795:2012, A + DIN CEN/TS 16415:2017
- **durchdringungsfreie Montage**
  Completely penetration-free
- **Falzabstände 300-450mm / 420-660mm**
  Seam intervals: 300-450mm / 420-660mm
- **Alu ab 0,7mm**
  Aluminum thickness ≥ 0.7mm
- **z.B. BEMO und ähnliche**
  e.g. BEMO and similar systems

PF-4-RB-450 = PF-4-RB-[300-450mm Falzabstand]
PF-4-RB-450 = PF-4-RB-[300-450mm seam interval]

Gruppe B / Group B
PF-4-RB-450
PF-4-RB-660

ABS-Lock® Falz IV Rundbördelfalz ZW

Falzklemmen / clamped onto a seam

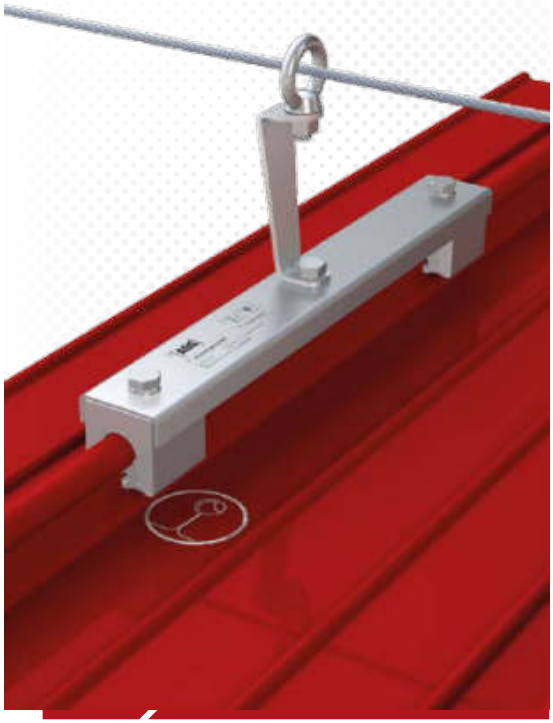

>>> Edelstahl-Zwischenhalter für Seilsicherungssysteme mit Aluminiumklemmen. Wird durchdringungsfrei auf Rundbördelfalz geklemmt. Inkl. Befestigungsset.

>>> Stainless intermediate bracket for lifeline systems, equipped with aluminum clamps. The device is simply clamped onto a rounded-edge seam. Incl. installation set.

- **DIN EN 795:2012, C + DIN CEN/ TS 16415:2017**
  EN 795:2012, C + DIN CEN/TS 16415:2017
- **durchdringungsfreie Montage**
  Completely penetration-free
- **Befestigung an nur einer Schar**
  Mounted on a single seam
- **z.B. BEMO und ähnliche**
  e.g. BEMO and similar systems
- **nur für Seilsicherungssysteme**
  Designed exclusively for use in a lifeline system

Gruppe B / Group B
PF-4-RB-ZW

ABS-Lock® Falz IV Stehfalz

Falzklemmen / clamped onto two seams

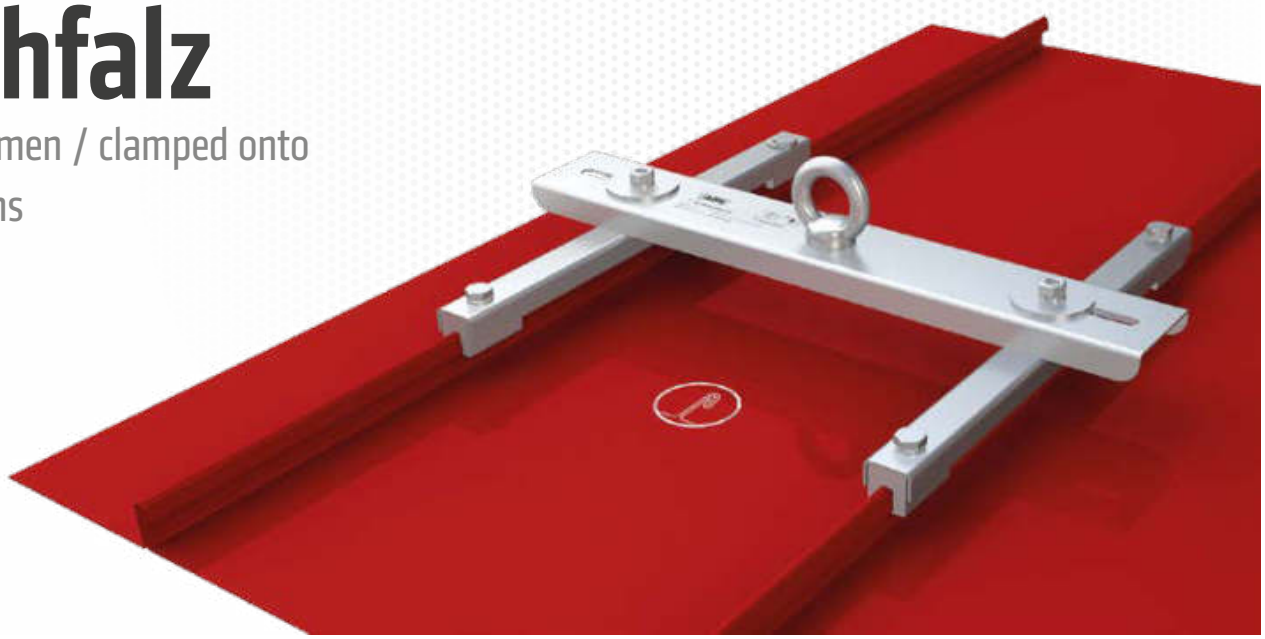

>>> Edelstahl-Anschlagpunkt mit Aluminiumklemmen oder Messingklemmen. Wird durchdringungsfrei auf Stehfalz geklemmt. Inkl. Befestigungsset.

>>> Stainless steel anchorage point with aluminum or brass clamps; clamped onto adjacent standing seams without penetrating the roof surface. Incl. installation set.

- **DIN EN 795:2012, A + DIN CEN/ TS 16415:2017**
  EN 795:2012, A + DIN CEN/ TS 16415:2017
- **durchdringungsfreie Montage**
  Penetration-free installation
- **Falzabstände 300-450mm / 420-660mm**
  Seam intervals: 300-450 mm / 420-660 mm
- **Stahl und Edelstahl ab 0,5mm; Kupfer ab 0,6mm; Alu ab 0,7mm; Titanzink ab 0,8mm**
  For steel and stainless steel ≥ 0.5mm; copper ≥ 0.6mm; aluminum ≥ 0.7mm; titanium zinc ≥ 0.8mm
- **z.B. Rheinzink und ähnliche, auch Kupferstehfalz (CU)**
  e.g. Rheinzink and similar systems; also suitable for copper standing seam panels (Cu)

PF-4-CU-450 = PF-4-CU-[300-450mm Falzabstand]
PF-4-CU-450 = PF-4-CU-[300-450mm seam interval]

Gruppe B / Group B
PF-4-ST-450
PF-4-ST-660
PF-4-CU-450
PF-4-CU-660

ABS-Lock® Falz IV Stehfalz ZW

Falzklemmen / clamped onto a seam

>>> Edelstahl-Zwischenhalter für Seilsicherungssysteme mit Aluminiumklemmen oder Messingklemmen. Wird durchdringungsfrei auf Stehfalz geklemmt. Inkl. Befestigungsset.

>>> Stainless steel intermediate bracket for lifeline systems, incl. aluminum or brass clamps; clamped onto a standing seam without penetrating the roof surface. Incl. installation set.

- **DIN EN 795:2012, C + DIN CEN/ TS 16415:2017**
  EN 795:2012, C + DIN CEN/TS 16415:2017
- **durchdringungsfreie Montage**
  Completely penetration-free
- **Befestigung an nur einer Schar**
  Mounted on a single seam
- **z.B. Rheinzink und ähnliche, auch Kupferstehfalz (CU)**
  e.g. Rheinzink and similar systems; also suitable for copper standing seam panels (Cu)
- **nur für Seilsicherungssysteme**
  Designed exclusively for use in a lifeline system

PF-4-ST/CU-ZW = PF-4-Stahl/Kupfer-ZW
PF-4-ST/CU-ZW = PF-4-steel/copper-ZW

Gruppe B / Group B
PF-4-ST-ZW
PF-4-CU-ZW

ABS-Lock® Falz III

Falzklemmen / clamped onto a seam

>>> Aluminium-Anschlagpunkt mit Edelstahl-Anschlagöse. Wird durchdringungsfrei auf Rundbördelfalz geklemmt. Besonders unauffällig, optimal für den temporären Einsatz. Inkl. Befestigungsset.

>>> Aluminum anchorage point with stainless steel ring eyelet; clamped onto a rounded-edge seam without penetrating the roof surface. This particularly unobtrusive design is ideal for temporary implementation. Incl. installation set.

- **DIN EN 795:2012, A**
  EN 795:2012, B
- **durchdringungsfrei am Falz festgeklemmt**
  Penetration-free installation on a seam
- **Befestigung an nur einer Schar**
  Mounted on a single seam
- **Alu ab 0,7mm**
  Aluminum thickness ≥ 0.7mm
- **z.B. BEMO und ähnliche**
  e.g. BEMO and similar systems

Gruppe B / Group B
PF-1003A

ABS-Lock® Falz IV Klip

Falzklemmen / clamped onto two seams

>>> Edelstahl-Anschlagpunkt mit Aluminiumklemmen. Wird durchdringungsfrei auf Metallfalz geklemmt. Inkl. Befestigungsset.

>>> Stainless anchorage point with aluminum clamps, clamped onto metal seam systems without penetrating the roof surface. Incl. installation set.

- **DIN EN 795:2012, A + DIN CEN/ TS 16415:2017**
  EN 795:2012, A + DIN CEN/TS 16415:2017
- **durchdringungsfreie Montage**
  Penetration-free installation
- **Falzabstände 300-450mm / 420-660mm**
  Seam intervals: 300-450mm / 420-660mm
- **ab 0,75mm Blechstärke**
  Sheet thickness ≥ 0.75mm
- **z.B. Kliptec, Snapfalz und ähnliche**
  e.g. KlipTec, Snapfalz and similar systems

PF-4-KLIP-450 = PF-4-KLIP-[300-450mm Falzabstand]
PF-4-KLIP-450 = PF-4-KLIP-[300-450mm seam interval]

Gruppe B / Group B
PF-4-KLIP-450
PF-4-KLIP-660

ABS-Lock® Falz IV Klip ZW

Falzklemmen / clamped onto two seams

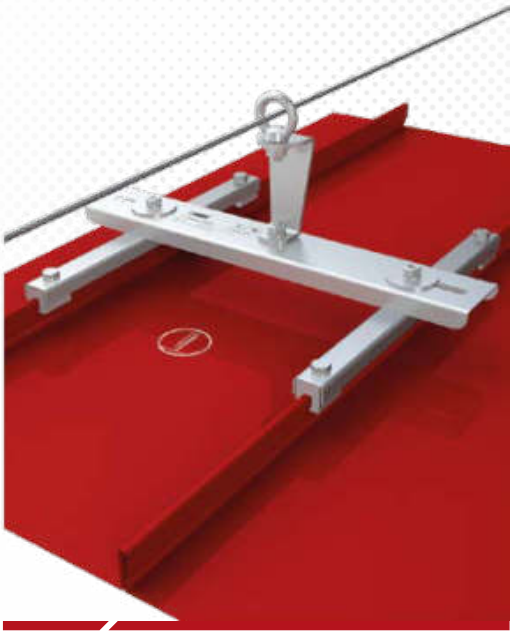

>>> Edelstahl-Zwischenhalter für Seilsicherungssysteme mit Aluminiumklemmen. Wird durchdringungsfrei auf Metallfalz geklemmt.

>>> Stainless intermediate bracket for lifeline systems, equipped with aluminum clamps. The device is simply clamped onto two adjacent metal seams without penetrating the roof surface.

- **DIN EN 795:2012, C**
  EN 795:2012, C
- **durchdringungsfreie Montage**
  Completely penetration-free
- **Falzabstände 300-450mm / 420-660mm**
  Seam intervals: 300-450mm / 420-660mm
- **z.B. Kliptec, Snapfalz und ähnliche**
  e.g. Kliptec, Snapfalz and similar systems
- **nur für Seilsicherungssysteme**
  Designed exclusively for usage in a lifeline system

PF-4-KLIP-450-ZW = PF-4-KLIP-[300-450mm Falzabstand]-ZW
PF-4-KLIP-450-ZW = PF-4-KLIP-[300-450mm seam interval]-ZW

Gruppe B / Group B
PF-4-KLIP-450-ZW
PF-4-KLIP-660-ZW

ABS-Lock® Falz H

einschrauben / screwed in

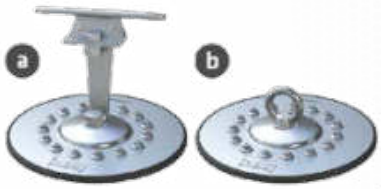

>>> Anschlagpunkt aus hochfestem Aluminium und Edelstahl mit Zulassung für Winkelstehfalzdächer (herstellerunabhängig) zur Montage in Holz. Dank integrierte Dichtung bleibt das Dach auch nach der Montage dicht. Inkl. Befestigungsset.

>>> Anchorage point made from high strength aluminium and stainless steel materials - licensed for angled standing seam roof systems (manufacturer-independent) installed on a wooden subsurface. Thanks to its integrated seal, your roof stays dry after installation. Incl. installation set.

- **allgemeine bauaufsichtliche Zulassung (abZ)**
  National technical approval (“abZ”)
- **DIN EN 795:2012, A + DIN CEN/TS 16415:2017**
  EN 795:2012, A + CEN/TS 16415:2017
- **Holz min. 24mm, OSB min. 22mm**
  Wood ≥ 24mm, OSB ≥ 22mm
- **Montage durch Dampfsperren/Abdichtungen**
  Can be installed through vapour barriers and waterproofing
- **Einsatz auch in Seilsicherungssystemen**
  Also designed for implementation in a lifeline system

Gruppe B / Group B
PF-H
PF-H-ZW-350 (a)
PF-H-ZW (a)
PF-H-END (b)

ABS-Lock® Falz V Rundbördelfalz

Falzklemmen / clamped onto a seam

>>> Edelstahl-Anschlagpunkt mit Aluminiumklemmen. Wird durchdringungsfrei auf Rundbördelfalz geklemmt. Besonders unauffällig. Inkl. Befestigungsset.

>>> Stainless steel anchorage point with aluminum clamps; simply clamped onto a rounded-edge seam without penetrating the roof surface. Unobtrusive design. Incl. installation set.

Gruppe B / Group B
PF-5-RB

- **DIN EN 795:2012, A + CEN/TS 16415:2013**
  EN 795:2012, A + CEN/TS 16415:2013
- **durchdringungsfreie Montage**
  Completely penetration-free
- **Befestigung an nur einer Schar**
  Mounted on a single seam
- **Alu ab 0,7mm**
  Aluminum thickness ≥ 0.7mm
- **z.B. BEMO und ähnliche**
  e.g. BEMO and similar systems

ABS-Lock® Falz V Stehfalz

Falzklemmen / clamped onto a seam

>>> Edelstahl-Anschlagpunkt mit Aluminiumklemmen oder Messingklemmen. Wird durchdringungsfrei auf Stehfalz oder Kupferstehfalz geklemmt. Besonders unauffällig. Inkl. Befestigungsset.

>>> Stainless steel anchorage point with aluminum or brass clamps; clamped onto a standing or copper standing seam without penetrating the roof surface. Unobtrusive design. Incl. installation set.

PF-5-CU = PF-5-[Kupferstehfalz]
PF-5-CU = PF-5-[copper standing seam]

Gruppe B / Group B
PF-5-ST
PF-5-CU

- **DIN EN 795:2012, A + CEN/TS 16415:2013**
  EN 795:2012, A + CEN/TS 16415:2013
- **durchdringungsfreie Montage**
  Completely penetration-free
- **Befestigung an nur einer Schar**
  Mounted on a single seam
- **Stahl und Edelstahl ab 0,5mm; Kupfer ab 0,6mm; Alu ab 0,7mm; Titanzink ab 0,7mm**
  For steel and stainless steel ≥ 0.5mm; copper ≥ 0.6mm; aluminum ≥ 0.7mm; titanium zinc ≥ 0.7mm
- **z.B. Rheinzink und ähnliche**
  e.g. Rheinzink and similar systems

ABS-Lock® Falz VI Rundbördelfalz

Falzklemmen / Clamped onto a seam

>>> Edelstahl-Anschlagpunkt mit Aluminiumklemmen und frei drehbarer Anschlagöse. Wird durchdringungsfrei auf Rundbördelfalz geklemmt. Auch als Zwischenstütze (ZW) oder als End- und Eckpfosten in Seilsicherungssystemen erhältlich. Inkl. Befestigungsset.

>>> Stainless steel anchorage point, equipped with aluminium clamps and freely-rotating anchorage eyelet. Simply clamped onto a rounded-edge seam without penetrating the surface. Also available for use as an intermediate bracket or end or corner bracket in a lifeline system. Incl. installation set.

- **allgemeine bauaufsichtliche Zulassung (abZ)**
  National technical approval (“abZ”)
- **durchdringungsfreie Montage**
  Penetration-free installation
- **Falzabstände 305 - 500mm**
  Seam interval 305 - 500 mm
- **Alu ab 0,9mm**
  Aluminium ≥ 0.9 mm

PF-6-RB-500 = PF-6-RB-[500mm Falzabstand]
PF-6-RB-500 = PF-6-RB-[500mm seam interval]

Gruppe B / Group B
PF-6-RB-500
PF-6-RB-500-ZW (a)
PF-6-RB-500-ZW-350 (a)
PF-6-RB-500-END (b)

ABS-Lock® DH06

festklemmen / clamped

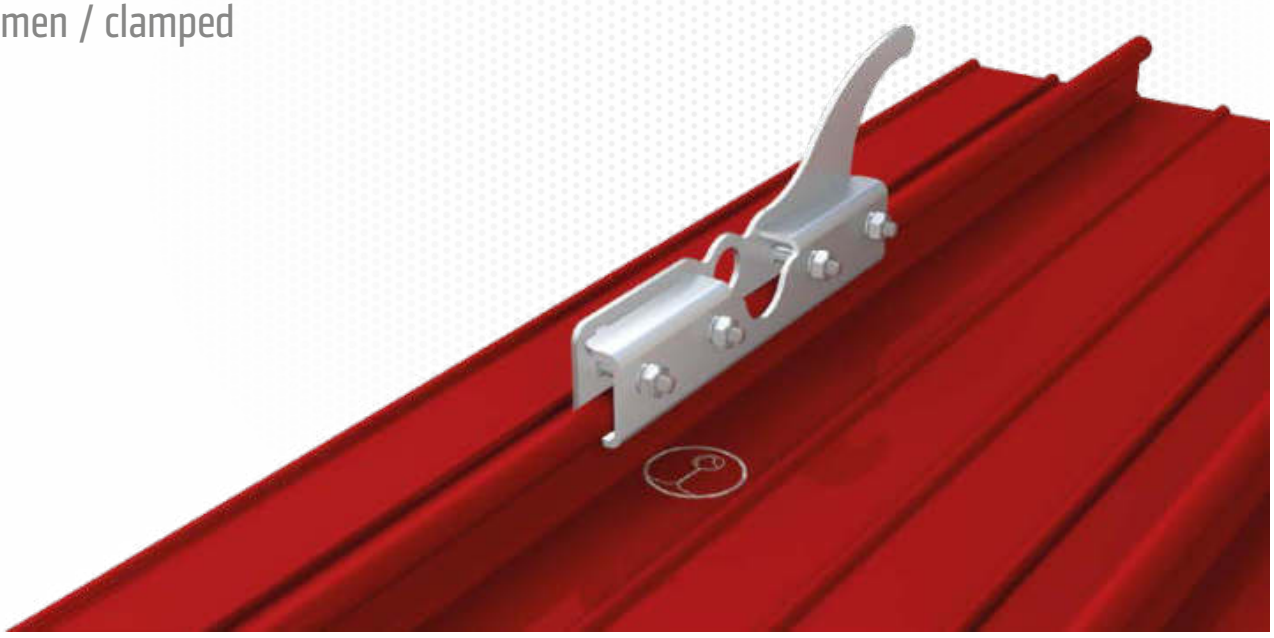

>>> Edelstahl-Sicherheitsdachhaken für Metallfalzdächer. Wird durchdringungsfrei auf den Falz geklemmt. In alle Richtungen belastbar (nicht axial). Montage mit 4 Schrauben und Muttern auf einer Schar. Inkl. Befestigungsset aus Edelstahl.

>>> Stainless steel roof safety hook for metal seam roofs; simply clamped onto a seam - completely penetration-free. Suitable for all directions of load (excluding axial loads). Attached to a seam using 4x nuts and bolts. Incl. stainless steel installation set.

- **DIN EN 517:2006, B (Sicherheitsdachhaken)**
  EN 517:2006, B (roof safety hook)
- **Anschlagpunkt für PSAgA + Leiterhaken**
  Anchorage point for PPE + ladder hook
- **Stahl und Edelstahl ab 0,5mm; Kupfer und Titanzink ab 0,6mm; Alu ab 0,8mm**
  For steel and stainless steel ≥ 0.5mm; copper and titanium zinc ≥ 0.6mm; aluminum ≥ 0.8mm
- **für Rundbördel- & Stehfalzdächer**
  For rounded-edge and standing seam roof systems
- **durchdringungsfreie Montage**
  Penetration-free installation

Gruppe A / Group A
DH06

FLACHDACH

FLAT ROOFS

Absturzsicherung für Flachdächer
Fall protection on flat roofs

Absturzsicherungen, bei denen die Dachhaut nicht durchdrungen wird, sind unsere Spezialität. Gezielt für flache Dächer haben wir daher mit Auflast beschwerte Lösungen im Programm, die sich auch optimal in die Dachbegrünung integrieren lassen. Das schont die Dachhaut und sieht außerdem noch gut aus. Auch komplette Seilsicherungssysteme können auf diese Weise auf Gründächern installiert werden – die Gebäudeästhetik bleibt so nahezu unangetastet.

Ein echter Clou sind unsere durchdringungsfreien Lösungen für Bitumenbahnen und gewebeverstärkte Folie. Ausgewählte Anschlagpunkte werden einfach von oben auf der Dachhaut verschweißt. Besonders stolz sind wir auf unsere neu entwickelten und durchdringungsfreien Anschlageinrichtungen, die die Vorgaben des DIBt erfüllen und für die wir eine allgemeine bauaufsichtliche Zulassung haben: Der ABS-Lock OnTop Max wird auf Bitumen verschweißt und kann als Anschlagpunkt und als Zwischenhalter in Seilsicherungssystemen genutzt werden; der auflastbeschwerte ABS Weight OnTop Max kann darüber hinaus auch als End- und Eckpfosten genutzt werden, indem dieser mit einem zusätzlichen Stützrohr ausgestattet wird.

In Kombination können Sie also mit beiden Produkten ein komplettes Seilsicherungssystem errichten, ohne das Flachdach einmal öffnen zu müssen.

Fall protection solutions that do not penetrate your roof membrane are our speciality. We have designed a range of fall protection systems specifically with flat roofs in mind - counterweighted systems that can be easily integrated into your roof greenery. These systems not only protect your roof membrane but also look great. They can also be used to set up a complete horizontal lifeline system in a green roof environment - leaving your building aesthetics untouched.

A real highlight are our penetration-free solutions for bitumen and fabric-reinforced plastic membrane roofs. Our select fall protection anchors are simply fused onto the respective roof membrane surface from above. We are particularly proud of our newly-developed, penetration-free anchorage devices which fulfil the requirements stipulated by the German Institute for Construction Technology ("DIBt") and have been awarded national technical approval: Our ABS-Lock OnTop Max can be fused onto bitumen sheeting and used as either an anchorage point or an intermediate support in a lifeline system; our counterweighted ABS Weight OnTop Max model can also be used as an end or corner post simply by adding a supporting tube.

Simply combine both products to erect a complete lifeline system without even having to open your roof up.

ABS-Lock® OnTop Max

aufschweißen / fused on

>>> Edelstahl-Anschlagpunkt (Ø 16mm) für Flachdächer. Durchdringungsfreie Montage durch verschweißen auf Bitumenbahnen Typ BAUDER PYE PV 200 S5 EN. Geringes Gewicht dank flachem Aluminiumrahmen (153 x 153cm).

>>> Stainless steel anchorage point (Ø 16mm) - specially designed for flat roof surfaces. It is fused onto bitumen sheeting to prevent the roof membrane from being penetrated. Designed for BAUDER PYE PV 200 S5 EN sheeting. Low weight due to its flat aluminium frame (153 x 153cm).

- **allgemeine bauaufsichtliche Zulassung (abZ)**
  National technical approval (“abZ”)
- **für Flachdächer bis 5°**
  For flat roof pitches of up to 5°
- **auf Bitumenbahnen verschweißt**
  Fused onto bitumen sheeting
- **inkl. integriertem Dämpfungselement**
  Incl. integrated shock absorber element
- **durchdringungsfrei ohne Auflast**
  Penetration-free installation without additional weights

Gruppe B / Group B
L-OT-MAX

ABS-Lock OnTop®

aufschweißen / fused

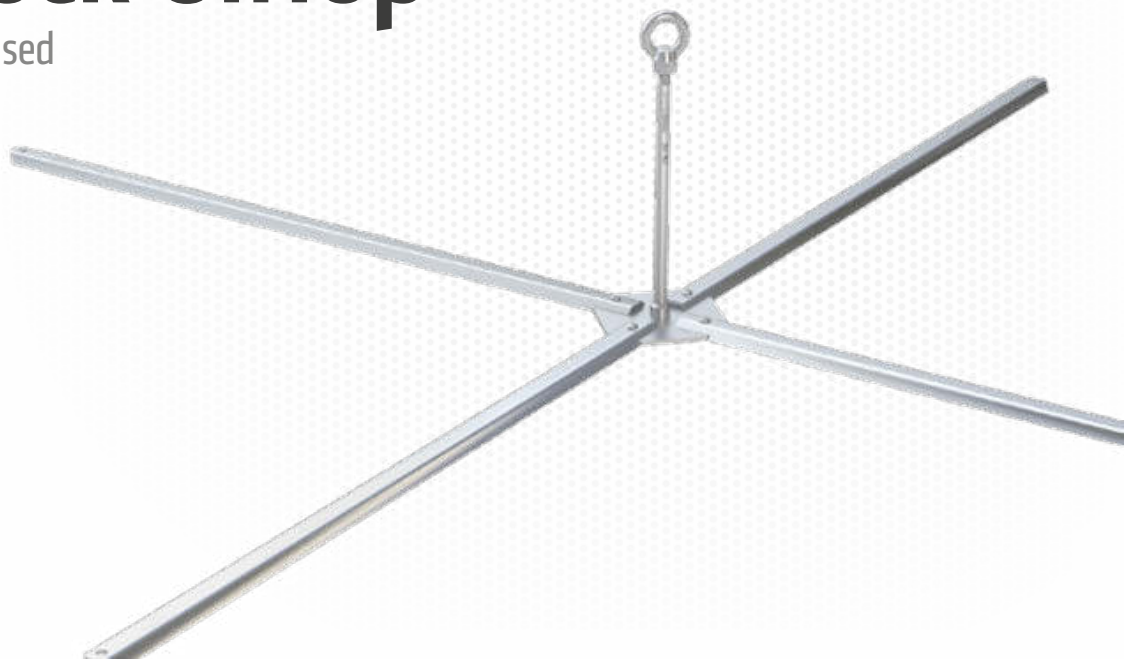

>>> Edelstahl-Anschlagpunkt (Ø 16mm) für Flachdächer (max. 10°), zum Verschweißen auf Bitumenbahnen und gewebeverstärkter Folie. Querstreben aus leichtem, hochwertigem Aluminium. Durchdringungsfreie Montage und besonders geringes Gewicht. Inkl. Befestigungsset aus Edelstahl.

>>> Stainless steel anchor (Ø 16mm) for flat roofs (max. pitch 10°), designed for fusing onto bitumen and fabric-reinforced plastic membrane sheeting. Crossbars made of lightweight, high quality aluminum material. Penetration-free installation and extremely lightweight design. Incl. stainless steel installation set.

- **erfüllt die Vorgaben der DIN EN 795:2012, A + CEN/ TS 16415:2013**
  Complies with EN 795:2012, A + CEN/ TS 16415:2013
- **für Flachdächer bis 10°**
  For flat roof pitches ≤ 10°
- **auf Bitumenbahnen / gewebeverstärkter Folie verschweißt**
  Fused onto bitumen/fabric-reinforced plastic membrane sheeting
- **durchdringungsfrei ohne Auflast**
  Completely penetration-free - no additional weights required

Gruppe B / Group B
L-OT

Wartungszubehör / Optional maintenance accessory

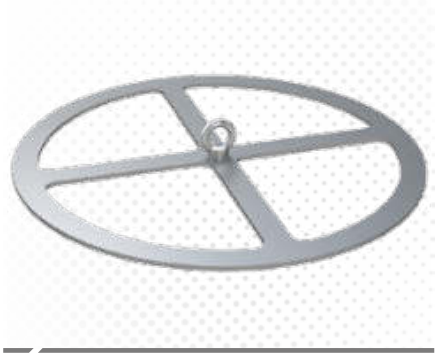

ABS-Lock OnTop® Control

> Erforderliches Edelstahlsystem zur Prüfung des Untergrunds vor Montage und für die jährliche Wartung des ABS-Lock OnTop®. Zum Verschweißen auf Bitumen und gewebeverstärkter Folie. Set bestehend aus 2 Kontrolleinheiten, inkl. 2 Kraftindikatoren.

> Stainless steel system required for testing the surface prior to installation; can also be used for the annual ABS-Lock OnTop® inspections. Designed to be fused onto bitumen or fabric-reinforced plastic membrane sheeting. The set contains equipment for 2 tests, incl. 2x force indicators.

Gruppe B / Group B
L-OT-CON

optional / Optional

ABS-Lock OnTop® Control Force

> Ersatz-Kraftindikator aus Edelstahl für das System ABS-Lock OnTop® Control.

> Replacement stainless steel force indicator for our ABS-Lock OnTop® Control system.

Gruppe B / Group B
L-OT-CON-BL

ABS Weight OnTop

Auflast / Weighted down

>>> Anschlagkreuz für Flachdächer, mit 8 Betonplatten (50 x 50 x 5cm) beschwert (nicht im Lieferumfang). Hochwertiger Edelstahl-Rahmen (150 x 150cm) mit Aluminiumquerstreben und zentralem Edelstahl-Anschlagpunkt (Ø 16mm). Inkl. Befestigungsset aus Edelstahl und 5 EPDM-Patches zum Schutz der Dachhaut.

>>> Cross-shaped anchor for flat roofs, weighted down using 8x concrete slabs (50 x 50 x 5cm - not included). High quality stainless steel frame (150 x 150cm) with aluminum crossbars and central stainless steel anchor rod (Ø 16mm). Incl. installation set and 5x EPDM patches to protect the roof membrane.

- **DIN EN 795:2012, E**
  EN 795:2012, E
- **für Flachdächer bis 5°**
  For flat roof pitches ≤ 5°
- **Gewicht inkl. 8 Betonplatten: 245kg; Dachlast: ca. 108,9kg pro m²**
  Weighted down using 8x concrete slabs; total roof load: approx. 108.9kg per m²
- **Einsatz auch als Zwischenelement in Seilsicherungssystemen**
  Also suitable for usage as an intermediate bracket in a lifeline system

Gruppe A / Group A
W-OT

ABS Weight OnTop Double

Auflast / Weighted down

>>> Anschlagkreuz für Flachdächer, mit 16 Betonplatten (50 x 50 x 5cm) oder Kies beschwert (nicht im Lieferumfang). Hochwertiger Edelstahl-Rahmen (150 x 150cm) mit Aluminiumquerstreben und zentralem Edelstahl-Anschlagpunkt (Ø 16mm). Gesamtgewicht 483kg (mit Betonplatten) oder 485kg (mit Kies). Inkl. Befestigungsset aus Edelstahl und 5 EPDM-Patches zum Schutz der Dachhaut.

>>> Cross-shaped anchor for flat roofs, weighted down using 16 concrete slabs (50 x 50 x 5cm) or gravel (both not included). High quality stainless steel frame (150 x 150cm) with aluminum crossbars and central stainless steel anchor rod (Ø 16mm). Total weight: 483kg (incl. concrete slabs), resp. 485kg (using gravel). Incl. installation set and 5x EPDM patches to protect the roof membrane.

- **DIN EN 795:2012, E + CEN/TS 16415:2013**
  EN 795:2012, E + CEN/TS 16415:2013
- **für Flachdächer bis 5°**
  For flat roofs ≤ 5°
- **Gewicht inkl. 16 Betonplatten: 483kg; Dachlast: ca. 214,7kg pro m²**
  Weight incl. 16 concrete slabs: 483kg; roof load: approx. 214.7kg per m²
- **Gewicht inkl. Kies: 485kg; Dachlast: ca. 215,6kg pro m²**
  Weight incl. gravel: 485kg; roof load: approx. 215.6kg per m²
- **bei Einsatz als End- und Eckpfosten in Seilsicherungssystemen Stützrohr erforderlich**
  An additional supporting tube is required when the device is implemented as an end or corner bracket in a lifeline system

Gruppe A / Group A
W-OT-D

ABS Weight OnTop Max

Auflast / weighted down

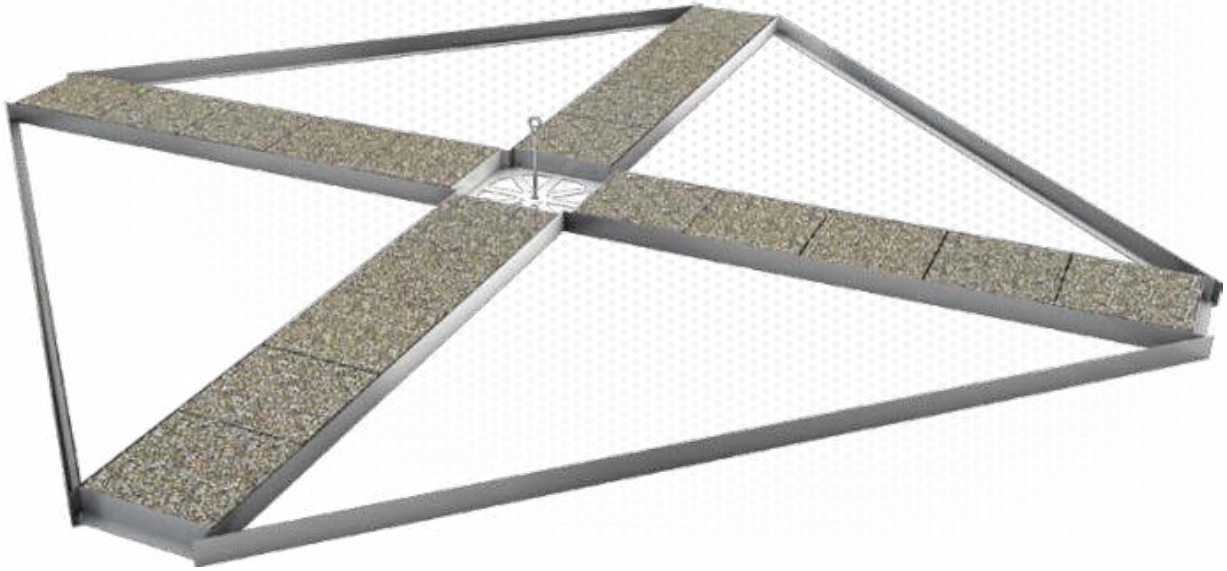

>>> Anschlagkreuz mit abZ-Zulassung für Flachdächer, mit 40 Betonplatten (50 x 50 x 5cm je 28kg) beschwert (nicht im Lieferumfang). Hochwertiger Aluminium-Rahmen (442 x 442cm) und zentraler Edelstahl-Anschlagpunkt (Ø 16mm). Kann auch in DIBt zugelassenem Seilsicherungssystem eingesetzt werden. Inkl. Befestigungsset aus Edelstahl.

>>> Cross-shaped anchor with national technical approval ("abZ") - specially designed for flat roof surfaces; weighted down using 40 concrete slabs (50 x 50 x 5cm, each weighing 28kg) - not included. High-quality aluminium frame (442 x 442cm), equipped with a central stainless steel anchorage point (Ø 16mm). This device can also be included in a lifeline system setup. Incl. stainless steel installation set.

- **allgemeine bauaufsichtliche Zulassung (abZ)**
  National technical approval ("abZ")
- **für Flachdächer bis 5°**
  For flat roof pitches of up to 5°
- **Gewicht inkl. 40 Betonplatten: ca. 1.120 kg; Dachlast: ca. 61kg pro m²**
  Total weight, incl. 40 concrete slabs: approx. 1,120kg; roof load: approx. 61kg per m²
- **bei Einsatz als End- und Eckpfosten in Seilsicherungssystemen Stützrohr erforderlich**
  Special supporting tube required, if used as an end or corner support in a lifeline system

Gruppe B / Group B
W-OT-MAX

ABS SafetyBull

Fahrbare Anschlageinrichtung / Mobile anchorage system

>>> Dieser mobile Personenanschlagpunkt wird einfach zum jeweiligen Einsatzort gefahren und sichert ohne weiteren Montageaufwand bis zu 2 Personen gegen Absturz (integrierter Sicherheitsmechanismus). Laufleicht bereift ist der ABS SafetyBull die ideale temporäre Flachdach-Absturzsicherung.

>>> This mobile anchorage point for individuals is simply driven over to where it is needed to protect up to 2 individuals from falling - with no additional installation work required (integrated safety mechanism). Our ABS SafetyBull is equipped with smooth-running tyres and is ideal for securing flat roof areas on a temporary basis.

- **DIN EN 795:2012, B + DIN CEN/TS 16415:2013**
  EN 795:2012, B + CEN/TS 16415:2013
- **für Flachdächer bis 5°**
  For flat roofs with a pitch of up to 5°
- **einfache Bedienung, besonders mobil dank Bereifung**
  Easy to use, the big tyres makes it easy to move around
- **Gesamtgewicht: 274kg**
  Total weight: 274kg
- **Optional: Werkzeugkasten (d), Seitenholme (c - 2 Stück), Materialablage (b), Zusatzgewichte (e - 11 Stück)**
  Optional: Toolbox (d), side bars (c - 2 bars), space to store materials (b), additional weights (e - 11 weights)

Gruppe B / Group B
SB-WAGEN (a)
SB-GESTELL (b)
SB-HOLME (c)
SB-BOX (d)
SB-GEWICHT (e)

SAFETYBULL

Markierung, Abgrenzung / Barrier chain

ABS BorderMark Chain

> Absperrkette aus witterungsbeständigem 8mm starkem Kunststoff. Zur Abgrenzung und Markierung von Gefahren- und Absturzbereichen. Signalfarbe: Schwarz/Gelb. Preis pro laufendem Meter.

> Ø8mm barrier chain made from weather-resistant synthetic material. Designed for cordoning off and marking hazardous areas and fall danger zones. Signal color: Black/yellow. Price per meter.

Gruppe B / Group B
BM-8-G

Markierung, Abgrenzung / Barrier chain

ABS BorderMark Post

> Edelstahl-Pfosten mit UV-beständigen Spezialkunststoffgewichten und Schutzmatte für die Dachhaut. Leichter Transport mit praktischen Tragemulden.

> Stainless steel post with specially-designed UV-resistant plastic weights and protective mat to protect the roof membrane. Equipped with practical recesses for easy transport.

Gruppe B / Group B
BM-PFOST

Markierung, Abgrenzung / For marking and cordoning off danger zones

ABS BorderMark Warning Sign

> Edelstahl-Schild mit witterungsbeständiger Laserbeschriftung der Warnhinweise, u.a. „Ab hier Verwendung von PSA vorgeschrieben!“ Inkl. 2 Kabelbindern.

> Stainless steel plate with lased-etched, weather-resistant warnings, incl. “Mandatory use of PPE equipment from this point!” Incl. 2 cable ties.

Gruppe B / Group B
BM-SCHILD

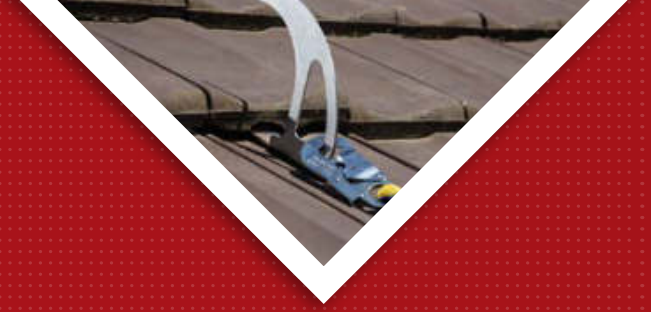

STEILDACH

PITCHED ROOFS

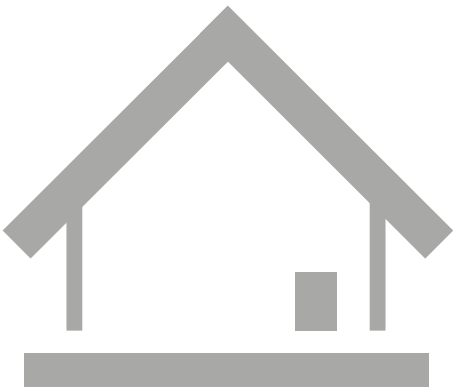

Absturzsicherung für Steildächer
Fall protection on pitched roofs

Wir versuchen immer aus einfachen Lösungen ein Maximum an Leistung herauszuholen. So sind beispielsweise unsere Sicherheitsdachhaken grundsätzlich auf die Nutzung in alle Richtungen hin geprüft und bieten auch Sicherheit, wenn sich der Anwender oberhalb des Anschlagpunkts befindet. So kann er auf der gesamten Dachfläche geschützt arbeiten. Dass an unseren Sicherheitsdachhaken immer auch eine Leiter eingehängt werden kann, ist selbstverständlich.
Auch die Ästhetik des Gebäudes behalten wir im Auge: Unsere Sicherheitsdachhaken sind in verschiedenen Farben erhältlich; und nahezu unsichtbar ist unsere Anschlagschlaufe ABS-Lock® Loop. Ganze Seilsicherungssysteme, die von beiden Dachhälften aus genutzt werden können, sind mit unseren Produkten ebenfalls kein Problem.

We always aim to achieve maximum performance using the simplest solutions. Our roof safety hooks, for example, have been tested for all directions of load and even secure users whilst they are working above the anchor. This allows them to work at any point on the roof surface whilst remaining secure at all times. Of course, our roof safety hooks also double up as ladder hooks.
We also keep an eye on the aesthetics of your building: Our roof safety hooks are available in a range of different colors whilst our ABS-Lock® Loop anchor loop is virtually invisible. Our range of products also allows you to easily setup a complete lifeline system which can be used from both sides of the roof.

ABS-Lock® DH04-F

einschrauben / screwed in

>>> Edelstahl-Sicherheitsdachhaken für Holzsparren, mit flachem Holm für durchgängige Schalung. Befestigung mit 2 Edelstahlschrauben durch Konterlattung/Schalung im Sparren. Bei Montage durch Aufsparrendämmung Spezialschrauben erforderlich. Auch in Rot (R), Anthrazit (A) oder Sonderfarben (X) erhältlich. Inkl. Befestigungsset.

>>> Stainless steel roof safety hook for wooden beams, specially-designed flat shaft design for continuous cladding. The device is installed by screwing it onto the counter battens/cladding using 2 stainless steel screws. Special screws are required to install the device on a roof fitted with over-rafter insulation. Also available in red (R), anthracite (A) and custom colors (X) upon request. Incl. installation set.

- **DIN EN 517:2006, B**
  EN 517:2006, B
- **Anschlagpunkt + Leiterhaken**
  Anchorage point + ladder hook
- **im Holzsparren verschraubt (auch durch Aufsparrendämmung)**
  Simply screwed onto a wooden beam (also suitable for over-rafter insulation)
- **Dachsparren min. 60 x 120mm**
  Min. rafter dimensions: 60 x 120mm
- **in jede Richtung belastbar (nicht axial)**
  Suitable for all directions of load (excluding axial loads)

DH04-VA-F-R = DH04-VA-F-[Rot]
DH04-VA-F-R = DH04-VA-F-[red]

Gruppe B / Group B
DH04-VA-F
DH04-VA-F-R (RAL 3009)
DH04-VA-F-A (RAL 7016)
DH04-VA-F-X

ABS-Lock® DH04-OG

einschrauben / screwed in

>>> Edelstahl-Sicherheitsdachhaken speziell für Ziegeldächer. Montage auf Holzsparren, mit gekröpftem Holm zur Überbrückung der Dachlattung. Befestigung mit 2 Edelstahlschrauben durch Konterlattung im Sparren. Auch in Rot (R), Anthrazit (A) oder Sonderfarben (X) erhältlich. Inkl. Befestigungsset.

>>> Stainless steel roof safety hook - specially designed for tiled roofs. Attached to a wooden beam; equipped with a specially-designed cranked shaft to bridge the roof battens. Installed by screwing 2x stainless steel screws through the counter battens and into the beam. Also available in red (R), anthracite (A) and custom colors (X) upon request. Incl. installation set.

- **DIN EN 517:2006, B**
  EN 517:2006, B
- **Anschlagpunkt + Leiterhaken**
  Anchorage point + ladder hook
- **im Holzsparren verschraubt (auch durch Aufsparrendämmung)**
  Simply screwed onto a wooden beam (also suitable for over-rafter insulation)
- **Dachsparren min. 60 x 120mm**
  Min. rafter dimensions: 60 x 120mm
- **in jede Richtung belastbar (nicht axial)**
  Suitable for all directions of load (excluding axial loads)

DH04-VA-OG-R = DH04-VA-OG-[Rot]
DH04-VA-OG-R = DH04-VA-OG-[red]

Gruppe B / Group B
DH04-VA-OG
DH04-VA-OG-R (RAL 3009)
DH04-VA-OG-A (RAL 7016)
DH04-VA-OG-X

ABS-Lock® DH Basic

einschrauben / screwed on

>>> Edelstahl-Sicherheitsdachhaken für Ziegeldächer im preislichen Einsteigersegment, mit gekröpftem Holm zur Überbrückung der Dachlattung. Befestigung mit 2 Edelstahlschrauben durch Konterlattung im Sparren. Inkl. Befestigungsset.

>>> Stainless steel roof safety hook for beginners - specially designed for tiled roofs; equipped with a cranked shaft to bridge the roof battens. The device is installed by simply screwing two stainless steel screws through the counter battens and into the beam below. Installation set included.

- **DIN EN 517:2006, B**
  EN 517:2006, B
- **Anschlagpunkt + Leiterhaken**
  Anchorage point + roof hook rolled into one
- **Dachsparren min. 60mm x 120mm**
  Min. beam dimensions: 60 mm x 120 mm
- **in jede Richtung belastbar (nicht axial)**
  Suitable for all directions of load (except axial)

Gruppe B / Group B
DH-BASIC

ABS-Lock® DH05

einschrauben / screwed in

>>> Edelstahl-Sicherheitsdachhaken für Holzsparren, mit gekröpftem Holm und Grundplatte für variable Montage. Ermöglicht eine optimale Ausrichtung im Ziegeldach! In alle Richtungen belastbar (nicht axial). Befestigung mit 2 Edelstahlschrauben durch Konterlattung im Sparren. Auch in Rot (R), Anthrazit (A) oder Sonderfarben (X) erhältlich. Inkl. Befestigungsset.

>>> Stainless steel roof safety hook for wooden rafters; with specially-designed cranked shaft and base plate for flexible installation. Can be perfectly aligned to fit the roof tiles! Suitable for all directions of load (excluding axial loads). Installed by screwing 2x stainless steel screws through the counter battens and into the beam. Also available in red (R), anthracite (A) and custom colors (X) upon request. Incl. installation set.

- **DIN EN 517:2006, B (1 Person)**
  EN 517:2006, B (for 1 individual)
- **Anschlagpunkt + Leiterhaken**
  Anchorage point + ladder hook
- **im Holzsparren verschraubt (auch durch Aufsparrendämmung)**
  Screwed onto a wooden beam (also suitable for over-rafter insulation)
- **Dachsparren min. 60 x 120mm**
  Roof beam dimensions: ≥ 60 x 120mm
- **in jede Richtung belastbar (nicht axial)**
  Suitable for all directions of load (except axial loads)

DH05-R = DH05-[Rot]
DH05-R = DH05-[red]

Gruppe B / Group B
DH05
DH05-R (RAL 3009)
DH05-A (RAL 7016)
DH05-X

ABS-Lock® Loop

einschrauben / screwed in

>>> Edelstahl-Anschlagschlaufe (Ø 5mm) für Holzsparren. Die Anschlagschlaufe ist besonders dezent und nach der Montage am Gebäude kaum zu sehen. Einfache und schnelle Befestigung mit nur 2 Edelstahlschrauben im Holzsparren. Inkl. Befestigungsset.

>>> Stainless steel anchor loop (Ø 5mm) for wooden beams. This anchor loop is extremely discreet and hardly visible following installation. Attached quickly and easily to a wooden beam using only 2x stainless steel screws. Incl. installation set.

- **DIN EN 795:2012, A + DIN CEN/ TS 16415:2017**
  EN 795:2012, A + DIN CEN/ TS 16415:2017
- **dezente, fast unsichtbare Anschlag-schlaufe**
  Discreet, virtually invisible anchor loop
- **für tragende Holzkonstruktionen**
  For load-bearing wooden structures
- **im Holzsparren verschraubt (auch durch Aufsparrendämmung)**
  Simply screwed onto a wooden beam (also suitable for over-rafter insulation)
- **Dachsparren min. 60 x 120mm**
  Min. rafter dimensions: 60 x 120mm

Gruppe B / Group B
L-LOOP

ABS-Lock® SD

einschrauben / screwed in

>>> Edelstahl-Anschlagpunkt für Holzsparren, mit verschweißtem Stützrohr (Ø 42mm) und Querrohr. Stützrohr in 2 Längen erhältlich (300 o. 400mm). Einfache Abdichtung mit Antennenziegel (nicht im Lieferumfang). Befestigung am Untergrund mit 4 Edelstahlschrauben. Inkl. Befestigungsset.

>>> Stainless steel anchorage point for wooden beams, incl. a welded-on supporting rod (Ø 42mm) and a crossbar. Supporting rod available in 2 lengths (300 and 400mm). Simply sealed up using an antenna tile (not included). Attached to the substructure using 4x stainless steel screws. Incl. installation set.

- **DIN EN 795:2012, A + CEN/TS 16415:2013**
  EN 795:2012, A + CEN/TS 16415:2013
- **für tragende Holzkonstruktionen**
  For load-bearing wooden structures
- **Dachsparren min. 60 x 120mm**
  Min. rafter dimensions: 60 x 120mm
- **Sparrenabstand maximal 850mm**
  Max. distance between rafters: 850mm
- **Aufstellwinkel und Aufstellposition frei wählbar**
  Totally adjustable angle and crossbar position

L-SD-300 = L-SD-[300mm Überstand]
L-SD-300 = L-SD-[300mm protrusion]

Gruppe B / Group B
L-SD-300
L-SD-400

ABS-Lock® X-First II

einschrauben / screwed in

>>> Edelstahl-Anschlagpunkt (Ø 16mm) für den Dachfirst, mit variabler Grundplatte. Kann von Hand an jede Dachneigung angepasst werden. Mit 8 Edelstahlschrauben im Dachsparren befestigt. Inkl. Befestigungsset.

>>> Stainless steel anchorage point (Ø 16mm) specially designed for the roof apex, with adjustable base plate. The device can be manually adjusted to fit any roof pitch. Screwed onto the rafters using 8 stainless steel screws. Incl. installation set.

- **DIN EN 795:2012, A + DIN CEN/TS 16415:2017**
  EN 795:2012, A + DIN CEN/TS 16415:2017
- **auf Dachfirst verschraubt**
  Simply screwed onto the roof apex
- **von beiden Dachhälften nutzbar**
  Suitable for usage on both sides of the roof
- **Dachsparren min. 80 x 120mm**
  Min. rafter dimensions: 80 x 120mm

LX-FI2-300 = LX-FI2-[300mm Überstand]
LX-FI2-300 = LX-FI2-[300mm protrusion]

Gruppe A / Group A
LX-FI2-300
LX-FI2-400

ABS-Lock® X-Solar

Konterplatte / incl. counter plate

>>> Edelstahl-Anschlagpunkt (Ø 16mm) für Solarthermie- und PV-Module, mit Grund- und Konterplatte (100 x 100mm). Wird um Träger geklemmt. Inkl. Befestigungsset aus Edelstahl.

>>> Stainless steel anchorage point (Ø 16mm) for PV and solar panels, incl. base and counter plate (100 x 100mm). Simply clamped around a strut. Incl. stainless steel installation set.

- **DIN EN 795:2012, A + DIN CEN/ TS 16415:2017**
  EN 795:2012, A + DIN CEN/TS 16415:2017
- **für Träger von PV-Anlagen und Solarthermie**
  Suitable for PV and solar panel struts
- **Profile bis 50 x 50mm**
  Max. profile dimensions: 50 x 50mm
- **Unterkonstruktion muss auf Tragfähigkeit getestet werden!**
  The load-bearing capacity of the supporting substructure must be checked prior to installation!

LX-SOLAR-150 = LX-SOLAR-[150mm Überstand]
LX-SOLAR-150 = LX-SOLAR-[150mm protrusion]

Gruppe A / Group A
LX-SOLAR-150

STAHL

STEEL

Absturzsicherung für Stahluntergründe
Fall protection on steel structures

Industriehallen und Fertigungsstraßen, Maschinen und Kranbahnen, Metallkonstruktionen und Windkraftanlagen – die Einsatzmöglichkeiten von Anschlageinrichtungen für Stahluntergründe sind vielfältig. Fast ebenso groß ist die Zahl der Montagemöglichkeiten von Anschlagpunkten. Unsere Absturzsicherungen können eingeschraubt oder gekontert werden. Ganz nach Ihren Wünschen und Anforderungen!
Auch für Stahluntergründe bieten wir Ihnen verschiedene durchdringungsfreie Lösungen an – so bleiben die statischen Eigenschaften der Stahlträger unangetastet. Mit Spezialklemmen direkt am Träger befestigt oder mit Konterplatten um den Träger geklemmt lassen sich Anschlagpunkte in vielen Varianten montieren. Auf diese Weise können auch Seilsicherungssysteme über lange Distanzen errichtet werden.

Industrial halls and production lines, machinery and crane ways, metal structures and wind turbines – there is a virtually endless array of possible applications for anchorage devices designed for steel surfaces. Almost as endless is the number of different ways in which our anchors can be installed. Our fall arrest systems can be simply screwed or bolted on and/or countered – according to your individual wishes and needs!
We also offer a variety of penetration-free solutions for steel surfaces - solutions that have no adverse effect on the static properties of your girder. A large selection of different anchor models can be attached straight onto a girder using special clamps and/or counter plates. This technique also allows you to set up lifeline systems over long distances.

ABS-Lock® III-ST

kontern / countered

>>> Edelstahl-Anschlagpunkt (Ø 16mm) für Stahl (Dach, Wand, Fassade, über Kopf). Durch Bohrloch gesteckt und mit einer Mutter gekontert. Inkl. Befestigungsset.

>>> Stainless steel anchorage point (Ø 16mm) for steel (roofs, walls, facades and overhead installation). Inserted into a pre-drilled hole and countered using a nut. Incl. installation set.

- **allgemeine bauaufsichtliche Zulassung (abZ)**
  National technical approval ("abZ")
- **DIN EN 795:2012, A + CEN/ TS 16415:2017**
  EN 795:2012, A + CEN/TS 16415:2017
- **mit und ohne Überstand**
  Protruding and non-protruding models available

L3-ST-50-45 = L3-ST-[50mm Überstand]-[45mm Gewindelänge]
L3-ST-50-45 = L3-ST-[50mm protrusion]-[45mm thread length]

Gruppe A / Group A
L3-ST-0-45
L3-ST-0-100
L3-ST-50-45
L3-ST-100-45
L3-ST-200-45
L3-ST-300-45
L3-ST-400-45
L3-ST-500-45
L3-ST-600-45
L3-ST-XXX-45

ABS-Lock® III-R

einschrauben / screwed in

>>> Frei drehbarer Edelstahl-Anschlagpunkt für Stahl (min. Stärke 8mm), in bauseitig vorhandenes Gewinde eingeschraubt. Auf Windkraftanlagen gemäß EN 50308. Standardfarbe: Gelb (RAL 1003). Weitere Farben auf Anfrage.

>>> Freely rotating stainless steel anchorage point for steel (min. depth: 8mm), simply screwed into a pre-drilled threaded bore. Certified for wind turbine usage acc. to EN 50308. Standard color: Yellow (RAL 1003). Custom colors available upon request.

- **allgemeine bauaufsichtliche Zulassung (abZ)**
  National technical approval ("abZ")
- **DIN EN 795:2012, A + CEN/TS 16415:2017**
  EN 795:2012, A + CEN/TS 16415:2017
- **DIN EN 50308:2004 (max. 2 Personen)**
  EN 50308:2004 (max. 2 individuals)
- **GL-zertifiziert**
  GL-certified
- **frei drehbare Ringöse**
  360° rotating ring eyelet

L3-ST-0-24-R-M16 = L3-ST-[24mm Gewindelänge]-R-[M16-Gewinde]
L3-ST-0-24-R-M16 = L3-ST-[24mm thread length]-R-[M16-thread]

Gruppe A / Group A
L3-ST-0-24-R-M16
L3-ST-0-30-R-M20

ABS-Lock® III-R

kontern / countered

>>> Frei drehbarer Edelstahl-Anschlagpunkt für Stahl (Flanschstärke 6-26mm), durch Bohrloch gesteckt und mit Mutter gekontert. Auf Windkraftanlagen gemäß EN 50308. Standardfarbe: Gelb (RAL 1003). Inkl. Befestigungsset.

>>> Freely rotating stainless steel anchorage point for steel (flange width 6-26mm), inserted into a pre-drilled hole and countered using a nut. Certified for wind turbine usage acc. to EN 50308. Standard color: Yellow (RAL 1003). Incl. installation set.

- **allgemeine bauaufsichtliche Zulassung (abZ)**
  National technical approval ("abZ")
- **DIN EN 795:2012, A + CEN/TS 16415:2017**
  EN 795:2012, A + CEN/TS 16415:2017
- **DIN EN 50308:2004 (max. 2 Personen)**
  EN 50308:2004 (max. 2 individuals)
- **GL-zertifiziert**
  GL-certified
- **frei drehbare Ringöse**
  360° rotating ring eyelet

L3-ST-0-50-R-M16 = L3-ST-[50mm Gewindelänge]-R-[M16-Gewinde]
L3-ST-0-50-R-M16 = L3-ST-[50mm thread length]-R-[M16-thread]

Gruppe A / Group A
L3-ST-0-50-R-M16

ABS-Lock® III-SEITL-65-ST

kontern / countered

>>> Edelstahl-Anschlagpunkt (Ø 16mm) für Stahl, seitliche Montage mit Winkelplatte. 2 Gewindestangen (250mm) werden durch Bohrlöcher gesteckt und mit Muttern gekontert. Inkl. Befestigungsset aus Edelstahl.

>>> Stainless steel anchorage point (Ø 16mm) for steel; with an angular plate for lateral installation. 2 threaded bolts (250 mm) are inserted through pre-drilled holes and countered using nuts. Incl. stainless steel installation set.

- **DIN EN 795:2012, A + CEN/TS 16415:2017**
  EN 795:2012, A + CEN/TS 16415:2017
- **seitliche Befestigung mit Winkelplatte**
  Angular plate for lateral installation
- **Montage auch in Holz und Beton möglich**
  Can also be installed on wooden and concrete surfaces

L3-ST-SEITL-300-65 = L3-ST-SEITL-[300mm Überstand]-[65mm Loch bis Träger]
L3-ST-SEITL-300-65 = L3-ST-SEITL-[300mm protrusion]-[65mm distance from the bore to the beam]

Gruppe A / Group A
L3-ST-SEITL-300-65
L3-ST-SEITL-400-65
L3-ST-SEITL-500-65
L3-ST-SEITL-600-65

ABS-Lock® III-SEITL-SR-ST

kontern / countered

>>> Edelstahl-Anschlagpunkt (Ø 16mm) mit Stützrohr (Ø 42mm) für Stahl, seitliche Montage mit Winkelplatte. 2 Gewindestangen (250mm) werden durch Bohrlöcher gesteckt und mit Muttern gekontert. Inkl. Befestigungsset.

>>> Stainless steel anchorage point (Ø 16mm) for steel, with supporting tube (Ø 42mm), incl. an angular plate for lateral installation. 2 threaded bolts (250mm) are inserted through pre-drilled holes and countered using nuts. Incl. installation set.

- **DIN EN 795:2012, A + CEN/TS 16415:2017**
  EN 795:2012, A + CEN/TS 16415:2017
- **seitliche Befestigung mit Winkelplatte**
  Lateral installation using an angular plate
- **Montage auch in Holz und Beton möglich**
  Can also be installed on wooden and concrete surfaces

L3-ST-SEITL-300-SR = L3-ST-SEITL-[300mm Überstand]-SR
L3-ST-SEITL-300-SR = L3-ST-SEITL-[300mm protrusion]-SR

Gruppe A / Group A
L3-ST-SEITL-300-SR
L3-ST-SEITL-400-SR
L3-ST-SEITL-500-SR
L3-ST-SEITL-600-SR

LABS

ABS-Lock® IV-ST

kontern, einschrauben / countered, screwed in

>>> Edelstahl-Anschlagpunkt (Gewinde M12) für Stahl zum kontern oder einschrauben. Einsatz in Industrie, Hallen und überall dort, wo tragfähige Stahlkonstruktionen zu finden sind. Überkopf Nutzung ebenfalls möglich. Inkl. Befestigungsset.

>>> Stainless steel anchorage point (M12 thread) for steel; designed for screwing in and countering. Suitable for implementation in industrial applications, halls or in any situation where a load-bearing steel structure is to be found. Overhead usage also possible. Incl. installation set.

- **DIN EN 795:2012, A**
  EN 795:2012, A
- **durch Stahl gekontert (Untergrundstärke min. 5mm)**
  Screwed into a steel structure and countered (min. depth of the substructure: 5mm)
- **direkt in Stahl eingeschraubt (Untergrundstärke min. 8mm)**
  Screwed directly into a steel structure (min. depth of the substructure: 8mm)

L4-ST-100 = L4-ST-[100mm Gewindelänge]
L4-ST-100 = L4-ST-[100mm thread length]

Gruppe A / Group A
L4-ST-100

ABS-Lock® V-ST

kontern / countered

>>> Unauffälliger Edelstahl-Anschlagpunkt (Gewinde M12) für Stahl, durch Bohrloch gesteckt und mit Mutter gekontert. Inkl. Befestigungsset aus Edelstahl.

>>> Unobtrusive stainless steel anchorage point (M12 thread) for steel; inserted into a pre-drilled hole and countered using a nut. Incl. stainless steel installation set.

- **DIN EN 795:2012, A**
  EN 795:2012, A
- **klein und unauffällig**
  Small and unobtrusive
- **durch Stahl gekontert**
  Designed for steel structures (countered)

Gruppe A / Group A
L5-ST

ABS-Lock® X-ST

kontern / countered

>>> Edelstahl-Anschlagpunkt (Ø 16mm) für Stahl, mit Grundplatte (200 x 200mm). 4 Edelstahlschrauben werden durch Bohrlöcher gesteckt und mit Muttern gekontert. Inkl. Befestigungsset aus Edelstahl.

>>> Stainless steel anchorage point (Ø 16mm) for steel, incl. base plate (200 x 200mm). 4 stainless steel bolts are inserted through pre-drilled holes and countered using nuts. Incl. stainless steel installation set.

- **allgemeine bauaufsichtliche Zulassung (abZ)**
  National technical approval ("abZ")
- **DIN EN 795:2012, A + CEN/TS 16415:2013**
  EN 795:2012, A + CEN/TS 16415:2013

LX-ST-300 = LX-ST-[300mm Überstand]
LX-ST-300 = LX-ST-[300mm protrusion]

Gruppe A / Group A
LX-ST-150
LX-ST-300
LX-ST-400
LX-ST-500
LX-ST-XXX

ABS-Lock® X-SR-ST

kontern / countered

>>> Edelstahl-Anschlagpunkt für Stahl, mit Grundplatte (150 x 150mm) und verschweißtem Stützrohr (Ø 42mm). 4 Edelstahlschrauben werden durch Bohrlöcher gesteckt und mit Muttern gekontert. Inkl. Befestigungsset aus Edelstahl.

>>> Stainless steel anchorage point for steel, with base plate (150 x 150mm) and a welded-on supporting rod (Ø 42mm). 4 stainless steel bolts are inserted through pre-drilled holes and countered using nuts. Incl. stainless steel installation set.

- **allgemeine bauaufsichtliche Zulassung (abZ)**
  National technical approval ("abZ")
- **DIN EN 795:2012, A + DIN CEN/TS 16415:2017**
  EN 795:2012, A + DIN CEN/TS 16415:2017
- **Grundplatte + verschweißtes Stützrohr**
  Base plate + welded-on supporting rod

LX-SR-ST-300 = LX-SR-ST-[300mm Überstand]
LX-SR-ST-300 = LX-SR-ST-[300mm protrusion]

Gruppe A / Group A
LX-SR-ST-300
LX-SR-ST-400
LX-SR-ST-500
LX-SR-ST-600
LX-SR-ST-700
LX-SR-ST-800

ABS-Lock® X-Klemm-ST

Konterplatte / incl. counter plate

>>> Edelstahl-Anschlagpunkt (Ø 16mm) für Stahlträger, mit Grund- und Konterplatte (200 x 200mm). Wird um Träger geklemmt, Trägerbreite max. 150mm. Sondermaße auf Anfrage. Inkl. Befestigungsset aus Edelstahl.

>>> Stainless steel anchorage point (Ø 16mm) for steel girders, with base and counter plate (200 x 200mm). Clamped around a girder, max. girder width: 150mm. Custom sizes upon request. Incl. stainless steel installation set.

- **allgemeine bauaufsichtliche Zulassung (abZ)**
  National technical approval (“abZ”)
- **DIN EN 795:2012, A + CEN/TS 16415:2013**
  EN 795:2012, A + CEN/TS 16415:2013
- **mit Konterplatte um Stahlträger geklemmt**
  Clamped around a steel girder using a counter plate
- **weitere Trägergrößen auf Anfrage**
  More girder sizes available upon request
- **Montage auch bei Beton und Holz möglich**
  Can also be installed on concrete and wooden surfaces

LX-ST-KLEMM-150 = LX-ST-KLEMM-[150mm Überstand]
LX-ST-KLEMM-150 = LX-ST-KLEMM-[150mm protrusion]

Gruppe A / Group A
LX-ST-KLEMM-150
LX-ST-KLEMM-300
LX-ST-KLEMM-400
LX-ST-KLEMM-500
LX-ST-KLEMM-XXX

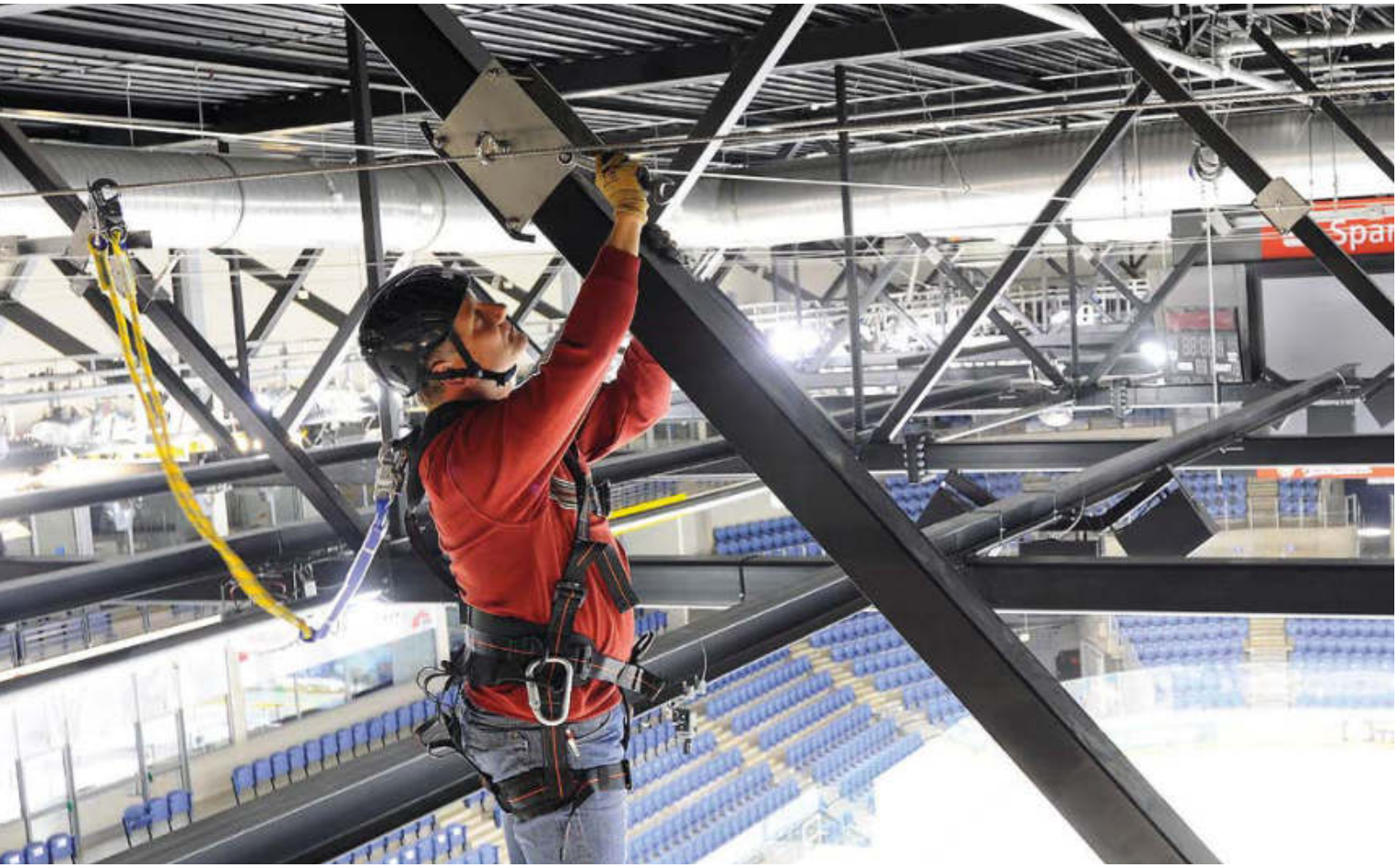

ABS-Lock® II-ST

kontern / countered

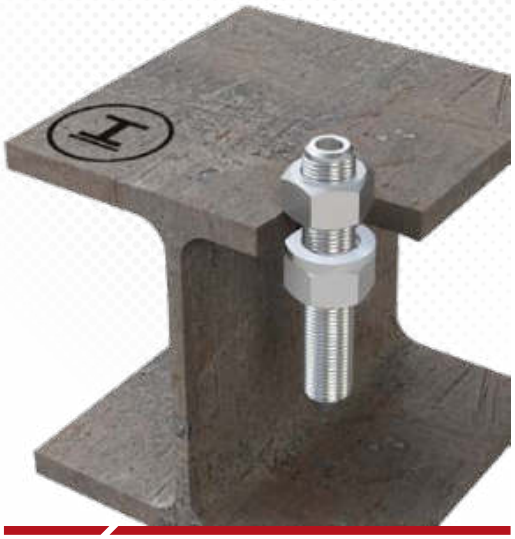

>>> Edelstahleinbauhülse (variable Längen) für abnehmbaren Anschlagpunkt ABS-Lock® I, zum Kontern durch Stahl. Inkl. Stopfen und Abdeckung aus Kunststoff. Inkl. Befestigungsset aus Edelstahl.

>>> Stainless steel sleeve (different lengths available) designed for usage in combination with a detachable ABS-Lock® I anchor; installed in steel and countered accordingly. Comes with a plastic plug and cap. Incl. stainless steel installation set.

- **allgemeine bauaufsichtliche Zulassung (abZ)**
  National technical approval ("abZ")
- **DIN EN 795:2012, A + CEN/TS 16415:2013**
  EN 795:2012, A + CEN/TS 16415:2013

L2-ST-100 = L2-ST-[100mm Länge]
L2-ST-100 = L2-ST-[length: 100mm]

Gruppe A / Group A
L2-ST-100
L2-ST-150
L2-ST-200

ABS-Lock® T

festklemmen / clamped

>>> Edelstahl-Anschlagpunkt für Stahlträger, mit Trägerklemmen aus feuerverzinktem Stahl. Inkl. Befestigungsset.

>>> Stainless steel anchorage point for steel girders; girder clamps manufactured from hot galvanized steel. Incl. installation set.

- **DIN EN 795:2012, B + CEN/TS 16415:2013**
  EN 795:2012, A + CEN/TS 16415:2013
- **einfach an Stahlträger festklemmen**
  Simply clamped to the girder
- **Flanschbreite 80-320mm**
  Flange width: 80-320mm
- **Flanschstärke 8-16mm**
  Flange depth 8-16mm

Gruppe B / Group B
LT

ABS-Lock® T-Quick

klemmen / clamped

>>> Mobiler Anschlagpunkt für Stahlträger, mit Trägerklemmen am Stahlträger befestigt. Aus Aluminium und Messing, nur 1,85kg.

>>> Mobile anchorage point for steel girders; simply clamped to a steel girder using special girder clamps. Manufactured from aluminum and brass, weighs only 1.85kg.

- **DIN EN 795:2012, B**
  EN 795:2012, B
- **an Stahlträger klemmen**
  Simply clamped to a girder
- **Flanschbreite 100-330mm**
  Flange width: 100-330mm
- **Flanschstärke max. 33mm**
  Flange depth: max. 33 mm

Gruppe B / Group B
LT-Q

ABS-Lock® T-Max

festklemmen / clamped

>>> Edelstahl-Anschlagpunkt für übergroße Stahlträger, mit Trägerklemmen aus feuerverzinktem Stahl. Inkl. Befestigungsset.

>>> Stainless steel anchorage point for oversize steel girders; includes girder clamps made of hot-galvanised steel. All installation materials included.

- **DIN EN 795:2012, B + CEN/TS 16415:2013**
  EN 795:2012, B + CEN/TS 16415:2013
- **Flanschbreite 270-1370mm**
  Flange width: 270-1370mm
- **Flanschstärke 5-30mm**
  Flange depth: 5-30 mm
- **Individuelle Produktion unter Angabe der benötigten Flanschbreite**
  We can customise this model according to your wishes - please provide the required flange width

Gruppe B / Group B
LT-MAX

ABS RunBeam

Rollengleiter / Roller glider

>>> Temporärer Edelstahl-Rollengleiter für den über Kopf Einsatz an Stahlträgern. In 6 Varianten für insgesamt 11 Trägerbreiten verfügbar.

>>> Temporary stainless steel roller glider for steel girders - designed for overhead usage. 6 models for a total of 11 girder widths available.

- **DIN EN 795:2012, B**
  EN 795:2012, B
- **für 11 Trägerbreiten**
  For 11 different girder widths

RB-140/180 = RB-[140 o. 180mm Trägerbreite]
RB-140/180 = RB-[140 or 180mm girder width]

Gruppe B / Group B
RB2-80+120
RB2-100+140
RB2-140+180
RB2-160+200
RB2-220+260
RB2-240+280

ABS-LOCK® I+II

ABS-Lock® I+II

Sicherheit auf Knopfdruck - das ist das Geheimnis unserer Anschlageinrichtung ABS-Lock® I+II. Das System basiert auf 2 Elementen: Der ABS-Lock® I ist ein abnehmbarer Anschlagpunkt, der mit einem Knopfdruck eingesetzt und ebenso unkompliziert wieder abgenommen wird. Sobald die Sperrkugeln des Anschlagpunkts arretieren, hält er problemlos Belastungen von 2 Tonnen und mehr stand.
Der ABS-Lock® II ist die Hülse für den Anschlagpunkt und ein echtes Multitalent. Ob in Holz, Stahl oder Beton, an der Wand, über dem Kopf oder in abgehängten Decken – der ABS-Lock® II kann dank einer großen Auswahl an Zubehör nahezu überall montiert werden. Und weil der Anschlagpunkt abnehmbar ist, stört er die Gebäudeästhetik nicht – und ist auch nie im Weg!

Safety at the touch of a button - that is the secret of our ABS-Lock® I+II anchorage system. This system is based on 2 components: The ABS-Lock® I is a detachable anchorage point which is simply installed at the touch of a button - and removed just as easily. Once the retainer ball bearings inside the anchorage point have locked into place, the device can withstand loads of up to 2 tons and more.
Our ABS-Lock® II is the matching sleeve to the anchorage point - a true multi-talented solution. For wood, steel and concrete, walls, overhead installation and suspended ceilings - our ABS-Lock® II can be installed virtually anywhere - thanks to our broad range of accessories. And because you can simply remove the anchorage point, it does not spoil the aesthetic look of your building - and also never gets in your way!

ABS-Lock® I

abnehmbar / detachable

>>> Abnehmbarer Edelstahl-Anschlagpunkt, nur zusammen mit der vom DIBt zugelassenen (Beton, Stahl) Einbauhülse ABS-Lock® II verwendbar.

>>> Detachable stainless steel anchorage point - may only be used in combination with a ABS-Lock® II sleeve (concrete and steel).

- **DIN EN 795:2012, B + CEN/ TS 16415:2013**
  EN 795:2012, B + CEN/TS 16415:2013
- **auf Knopfdruck abnehmbar**
  Can be easily detached at the touch of a button
- **Querbügel schützt vor versehentlichem Öffnen**
  Locking latch prevents accidental unlocking

Gruppe A / Group A
L1-1000

ABS-Lock® II

einkleben / cemented

>>> Edelstahleinbauhülse (variable Längen) für abnehmbaren Anschlagpunkt ABS-Lock® I, zum Einkleben in Beton. Inkl. Stopfen und Abdeckung aus Kunststoff. Optional: Abdeckung aus Edelstahl.

>>> Stainless steel sleeve (range of lengths to choose from) to take up a detachable ABS-Lock® I, anchor; simply cement the sleeve into concrete. Incl. plug and plastic cap. Optional: Stainless steel cap.

- **allgemeine bauaufsichtliche Zulassung (abZ)**
  National technical approval ("abZ")
- **DIN EN 795:2012, A + CEN/TS 16415:2013**
  EN 795:2012, A + CEN/TS 16415:2013
- **Beton ≥ C20/25**
  Concrete ≥ C20/25
- **optional: Verbundmörtel ZU-1000**
  Optional: ZU-1000 special adhesive

L2-B-100 = L2-B-[100mm Länge]
L2-B-100 = L2-B-[length: 100mm]

Gruppe A / Group A
L2-B-100
L2-B-125
L2-B-150
L2-B-200
L2-B-250
L2-B-300

ABS-Lock® II-C

einbetonieren / concreted in

>>> Edelstahleinbauhülse mit passendem Einbetonierzubehör (Mutter und Kunststoff-Fixierungshilfe) für abnehmbaren Anschlagpunkt ABS-Lock® I. Inkl. Stopfen und Abdeckung aus Kunststoff. Optional: Abdeckung aus Edelstahl.

>>> Stainless steel sleeve - comes with accessories for encasing the sleeve in concrete (nut and plastic fixing aid) - designed for our detachable ABS-Lock® I anchorage point. Plastic cap and cover. Optional: Stainless steel cap.

- **allgemeine bauaufsichtliche Zulassung (abZ)**
  National technical approval ("abZ")
- **DIN EN 795:2012, A + CEN/TS 16415:2013**
  EN 795:2012, A + CEN/TS 16415:2013

L2-C-100 = L2-C-[100mm Länge]
L2-C-100 = L2-C-[length 100mm]

Gruppe A / Group A
L2-C-100

ABS-Lock® II

einschrauben / screwed in

>>> Edelstahleinbauhülse (variable Längen) für abnehmbaren Anschlagpunkt ABS-Lock® I, zum Einschrauben in Holz. Inkl. Stopfen und Abdeckung aus Kunststoff. Optional: Abdeckung aus Edelstahl.

>>> Stainless steel sleeve (range of lengths to choose from) to take up a detachable ABS-Lock® I, anchor; simply cement the sleeve into wood. Incl. plug and plastic cap. Optional: Stainless steel cap.

- **DIN EN 795:2012, A + CEN/TS 16415:2013**
  EN 795:2012, A + CEN/TS 16415:2013
- **Balken min. 140 x 140mm**
  Min. rafter dimensions: 140 x 140mm

L2-H-100 = L2-H-[100mm Länge]
L2-H-100 = L2-H-[length: 100mm]

Gruppe A / Group A
L2-H-100
L2-H-150
L2-H-200

ABS-Lock® II-ST

kontern / countered

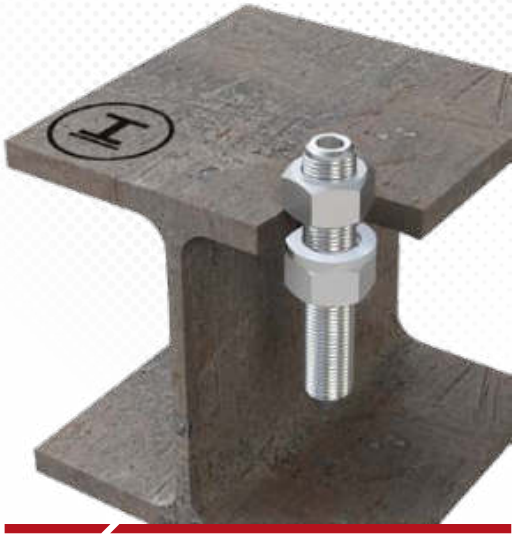

>>> Edelstahleinbauhülse (variable Längen) für abnehmbaren Anschlagpunkt ABS-Lock® I, zum Kontern durch Stahl. Inkl. Stopfen und Abdeckung aus Kunststoff. Inkl. Befestigungsset aus Edelstahl.

>>> Stainless steel sleeve (different lengths available) designed for usage in combination with a detachable ABS-Lock® I anchor; installed in steel and countered accordingly. Comes with a plastic plug and cap. Incl. stainless steel installation set.

- **allgemeine bauaufsichtliche Zulassung (abZ)**
  National technical approval (“abZ”)
- **DIN EN 795:2012, A + CEN/TS 16415:2013**
  EN 795:2012, A + CEN/TS 16415:2013

L2-ST-100 = L2-ST-[100mm Länge]
L2-ST-100 = L2-ST-[length: 100mm]

Gruppe A / Group A
L2-ST-100
L2-ST-150
L2-ST-200

Zubehör zum Einbetonieren / Cementing accessory kit

>>> Edelstahl-Ankermutter und Kunststoff-Fixierungshilfe zum Einbetonieren des ABS-Lock® II. Nur für Sichtbetonbereiche geeignet. Inkl. 2 Fixierungsschrauben.

>>> Stainless steel anchor nut and plastic fixing aid designed to help cement an ABS-Lock® II sleeve into place. Only suitable for exposed concrete applications. Incl. 2 fixing screws.

- **Zubehör für ABS-Lock II**
  Specially-designed accessory for our ABS-Lock II sleeve
- **Ankermutter + Fixierungshilfe**
  Anchor nut + fixing aid

Gruppe A / Group A

L2-ZUB-EB

Einbetonierhülse für Abhangdecken / Cementing aid for suspended ceilings

>>> Zusätzliche Einbetonierhülse und Ankermutter aus Edelstahl. Zur Aufnahme des ABS-Lock® II. Inkl. Kunststoff-Fixierungshilfe und 2 Fixierungsschrauben.

>>> Additional stainless steel cementing aid and anchor nut. Designed to take up an ABS-Lock® II sleeve. Incl. plastic fixing aid and 2 fixing screws.

- **Zubehör für ABS-Lock II**
  Specially-designed accessory for our ABS-Lock II sleeve
- **speziell für abgehängte Decken**
  Suitable for suspended ceilings
- **Hülse und Ankermutter aus Edelstahl**
  Stainless steel sleeve and anchor nut
- **inkl. Fixierungshilfe**
  Incl. fixing aid

Gruppe A / Group A

L2-ZU-EB-AH

Winkel zur seitlichen Befestigung / Angular bracket for lateral installation

>>> Befestigungswinkel aus Edelstahl für seitliche Montage. Inkl. Befestigungsset aus Edelstahl.

>>> Stainless steel angular bracket for lateral installation. Incl. stainless steel installation set.

- **Zubehör für ABS-Lock II**
  Specially-designed accessory for our ABS-Lock II
- **speziell für abgehängte Decken**
  Suitable for suspended ceilings
- **optional: Verbundmörtel ZU-1000**
  Optional: ZU-1000 special adhesive

Gruppe A / Group A

L2-WINKEL

Unterkonstruktion für abgehängte Decken / Bridging device for suspended ceilings

>>> Edelstahl-Überbrückung für abgehängte Decken. 300mm - 900mm inkl. Stützrohr. Über 500mm auf Anfrage. Inkl. Befestigungsset aus Edelstahl.

>>> Stainless steel bridging device for suspended ceilings. 300mm-900mm incl. supporting tube. ≥ 500mm upon request. Incl. stainless steel installation set.

- **Zubehör für ABS-Lock II**
  Specially-designed accessory for our ABS-Lock II
- **in 3 Standardlängen erhältlich**
  3 standard lengths available
- **Varianten 300mm bis 900mm inkl. Stützrohr**
  300mm-900mm models available, incl. supporting tube
- **Beton ≥ C20/25**
  Concrete ≥ C20/25
- **optional: Verbundmörtel ZU-1000**
  Optional: ZU-1000 special adhesive

L2-UK-100 = L2-UK-[100mm Länge]
L2-UK-100 = L2-UK-[length: 100mm]

Gruppe A / Group A
L2-UK-100
L2-UK-300
L2-UK-500
L2-UK-XXX

Lieferumfang / Package contents

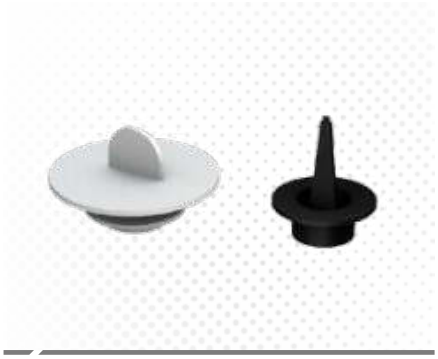

ABS-Lock® II Protective Caps

> Jeder Hülse der Marke ABS-Lock® II liegen jeweils 1 weiße Abdeckkappe (Ø 35mm) und 1 schwarzer Schutzstopfen aus Kunststoff bei. Weitere Farben auf Anfrage.

> Each ABS-Lock® II sleeve is supplied with 1x white cap (Ø 35mm) and 1x black plastic plug. More colors are available upon request.

Gruppe B / Group B
L2-STO-KL-WEISS
L2-STO-SCHUTZ

optional / Optional

ABS-Lock® II Steel Cover

> Hochwertige Edelstahl-Abdeckklappe für ABS-Lock® II Edelstahleinbauhülse.

> High quality stainless steel cap, specially designed for our ABS-Lock® II stainless steel sleeve.

Gruppe A / Group A
L2-VA-DECKEL

optional / Optional

ABS-Lock® I TelePole

> Teleskopstange zum Einsetzen und Herausnehmen des ABS-Lock® I an schwer erreichbaren Bereichen. 3 Varianten: 90-145cm (TELE-1,5), 160-290cm (TELE-3) und 210-390cm (TELE-4).

> Telescopic rod - specially designed to insert and remove an ABS-Lock® I anchor when it is difficult to reach. 3 models to choose from: 90-145cm (TELE-1,5), 160-290cm (TELE-3) and 210-390cm (TELE-4).

Gruppe B / Group B
L1-TELE-1,5
L1-TELE-3
L1-TELE-4

optional / Optional

Verbundmörtel WIT / WIT special adhesive

> Zweikomponentenmörtel (Varianten VM-250 & UH-300) für Beton und Mauerwerk, inkl. Mischdüsen. Für Auspresspistole WIT (ZU-1003). Kartusche mit 330ml für ca. 10 Klebungen.

> Two-component adhesive (two types available: VM-250 & UH-300) for concrete and masonry, incl. mixing nozzles. For WIT cartridge applicator gun (ZU-1003). 330ml cartridge for approx. 10 applications.

Gruppe B / Group B
ZU-1000 (VM-250)
ZU-1000A (UH-300)

optional / Optional

Auspresspistole WIT / WIT cartridge applicator gun

> Auspresspistole für Verbundmörtel WIT-VM-250 (ZU-1000 & ZU-1000A).

> Cartridge applicator gun for WIT-VM-250 (ZU-1000 & ZU-1000A) special adhesive.

Gruppe B / Group B
ZU-1003

SEILSICHERUNG & SCHIENENSYSTEME

LIFELINE & RAIL SYSTEMS

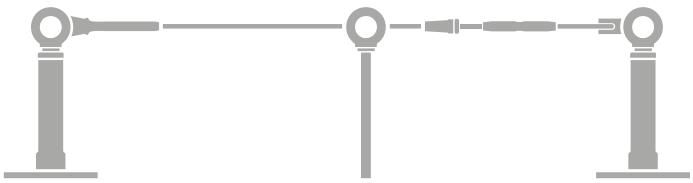

Seilsicherung & Schienensysteme
Lifeline & rail systems

Mit Seilsicherungssystemen von ABS Safety sichern Sie kontinuierlich Arbeits- und Verkehrswege, und das in nahezu unbegrenzter Länge. Mit voll überfahrbaren Systemen müssen sich Anwender oft nur einmal anschlagen und sind dann unterbrechungsfrei geschützt. So geht die Arbeit routiniert von der Hand. Der Clou: Mit der stufenlos von Hand einstellbaren ABS TI-FlexCurve führen Sie Edelstahlseile unserer Anschlageinrichtungen einfach um nahezu jedes Hindernis und überbrücken problemlos Firste und ähnliche Höhenunterschiede.
Nahezu jeder Anschlagpunkt von ABS Safety kann als Stütze für ein Seilsicherungssystem eingesetzt oder mit einem Stützrohr entsprechend aufgerüstet werden. Auf diese Weise können wir Ihnen Sicherungssysteme für fast jeden Untergrund anbieten. Und das mit allgemeiner bauaufsichtlicher Zulassung (abZ) des Deutschen Instituts für Bautechnik (DIBt). Selbstverständlich sind unsere Seilsicherungssysteme gemäß DIN EN 795 + CEN/TS 16415:2013 zertifiziert.
Ein Optimum an Leichtläufigkeit bieten unsere Schienensysteme. Aus Edelstahl gefertigt und auf Wunsch auch in V4A-Stahl erhältlich, trotzt das ABS RailTrax nicht nur den härtesten Umfeldern, sondern sehen auch noch besonders hochwertig aus. Ein echtes Leichtgewicht ist das Schienensicherungssystem ABS AluTrax - es bietet Ihnen hohen Komfort und eine besonders einfache Montage.

Our ABS Safety lifeline systems ensure your work routes and accesses are secured at all times - across virtually any distance. In most cases, your users only have to hook up once for interruption-free protection whilst using one of our fully traversable systems. Now your users can simply get on with their work. Special feature: Use our manually adjustable ABS TI-FlexCurve device to lead the stainless steel cables used in our anchorage systems around virtually any obstacle. This bracket can also be used to bridge the roof apex and compensate for other such differences in height.
Nearly all ABS Safety anchorage points can either be implemented straight into a lifeline system or accordingly upgraded using a matching supporting tube. This means that we can offer you a range of safety systems to cope with virtually any type of subsurface. Of course, our lifeline systems have been certified in accordance with EN 795 + CEN/TS 16415:2013 and come with national technical approval "abZ".
For maximum smoothness, try one of our rail systems. Manufactured completely from stainless steel - with AISI 316 quality available upon request - our ABS RailTrax system not only braves the harshest of environments but also has that special high-quality look. Our ABS AluTrax rail guard system is a real lightweight champion - it offers high convenience whilst being extremely easy to install.

ABS TI-FlexCurve

Flexibles Kurvenelement / Flexible curve element

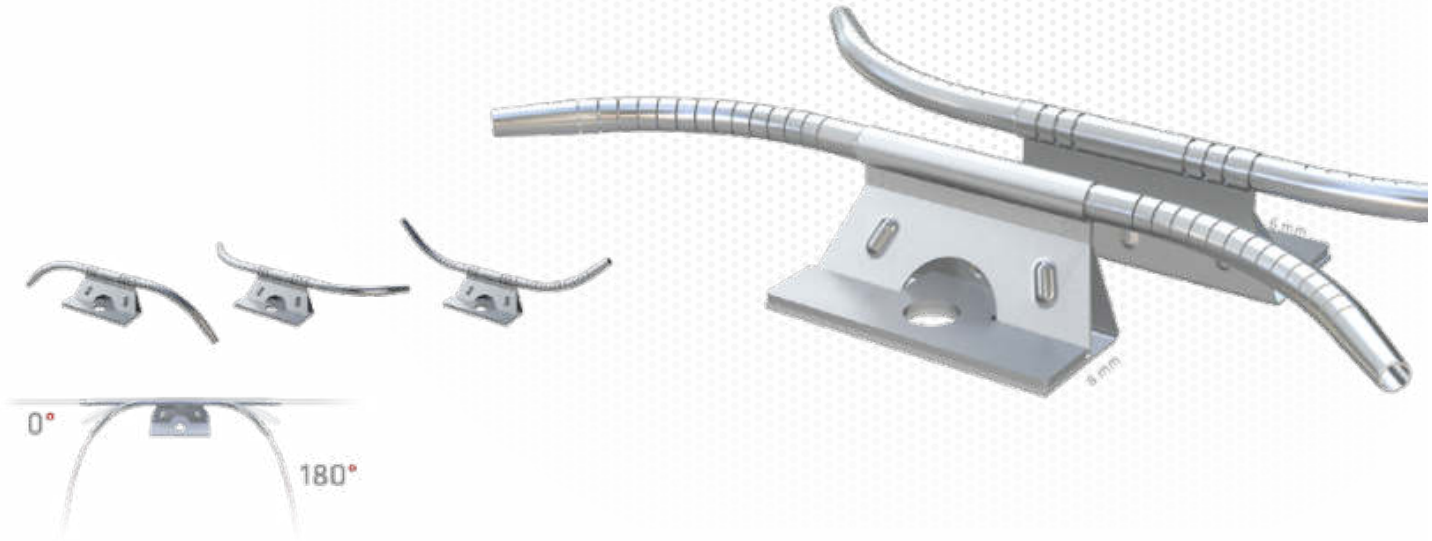

>>> Flexibles, voll überfahrbares Kurvenelement aus besonders robustem V4A-Stahl. Seilverlauf von 0° bis 180° einfach und stufenlos von Hand einstellbar. In alle Richtungen drehbar, so dass Kurven, Hindernisse, Firste, Grate, Kehlen, unterschiedliche Dachneigungen etc. überbrückt werden können. Für Seilsicherungssysteme ABS-Lock® SYS II (8mm) und ABS-Lock® SYS IV (6mm) mit allgemeiner bauaufsichtlicher Zulassung (abZ) des DIBt.

>>> Flexible, fully traversable curve element made of extremely robust AISI 316 steel. The curve radius can be easily adjusted from 0° to 180° by hand. The device can be turned in any desired direction - allowing you to get around curves and over obstacles, cross the roof apex, bridge a ridge or a hollow and compensate for different roof pitches etc. Specially designed for our ABS-Lock® SYS II (8mm) and ABS-Lock® SYS IV (6mm) lifeline systems with national technical approval. (German: “abZ from DIBt”.)

- **allgemeine bauaufsichtliche Zulassung (abZ)**
  National technical approval (“abZ”)
- **DIN EN 795:2012, C + CEN/ TS 16415:2013**
  EN 795:2012, C + CEN/TS 16415:2013
- **Kurven von 0° bis 180° per Hand einstellbar**
  The curve radius can be easily adjusted from 0° to 180° by hand.
- **als Innen- und Außenkurve, Überbrückung etc.**
  Suitable for convex and concave curves and bridging obstacles etc.
- **voll überfahrbar**
  Fully traversable

SY-TIFC-6 = SY-TIFC-[6mm]
SY-TIFC-6 = SY-TIFC-[6mm]

Gruppe B / Group B
SY-TIFC-6
SY-TIFC-8

ABS CompactForce

Spannelement / Tensioning element

>>> Edelstahl-Endbefestigung für Seilsicherungssysteme ABS-Lock® SYS, mit allgemeiner bauaufsichtlicher Zulassung (abZ) des DIBt. Inkl. Federvorspannung und Skala zum Ablesen der Spannung. Mögliche Temperaturausdehnungen von Seilsicherungssystemen werden ausgeglichen. Gefertigt aus besonders witterungsbeständigem V4A-Stahl.

>>> Stainless steel end attachment for ABS-Lock® SYS lifeline systems. This device has been awarded national technical approval by the DIBt ("abZ"). Incl. spring bias and meter for tension readings. Compensates possible temperature-induced expansion in a lifeline system. Manufactured from highly weather-resistant AISI 316 steel material.

- **allgemeine bauaufsichtliche Zulassung (abZ)**
  National technical approval ("abZ")
- **DIN EN 795:2012, C + CEN/TS 16415:2013**
  EN 795:2012, C + CEN/TS 16415:2013
- **Federvorspannung mit gut ablesbarer Skala zur einfachen Kontrolle**
  Spring bias and easily-readable meter facilitate monitoring
- **Kontrollfenster zum Prüfen der Seilklemmung**
  Inspection window allows monitoring of the cable clamping mechanism
- **Patentiertes, einteiliges Edelstahl-Klemmsystem**
  Patented, one-piece clamping system

SY-CF-6 = SY-CH-[6mm]
SY-CF-6 = SY-CH-[6mm]

Gruppe A / Group A
SY-CF-6
SY-CF-8

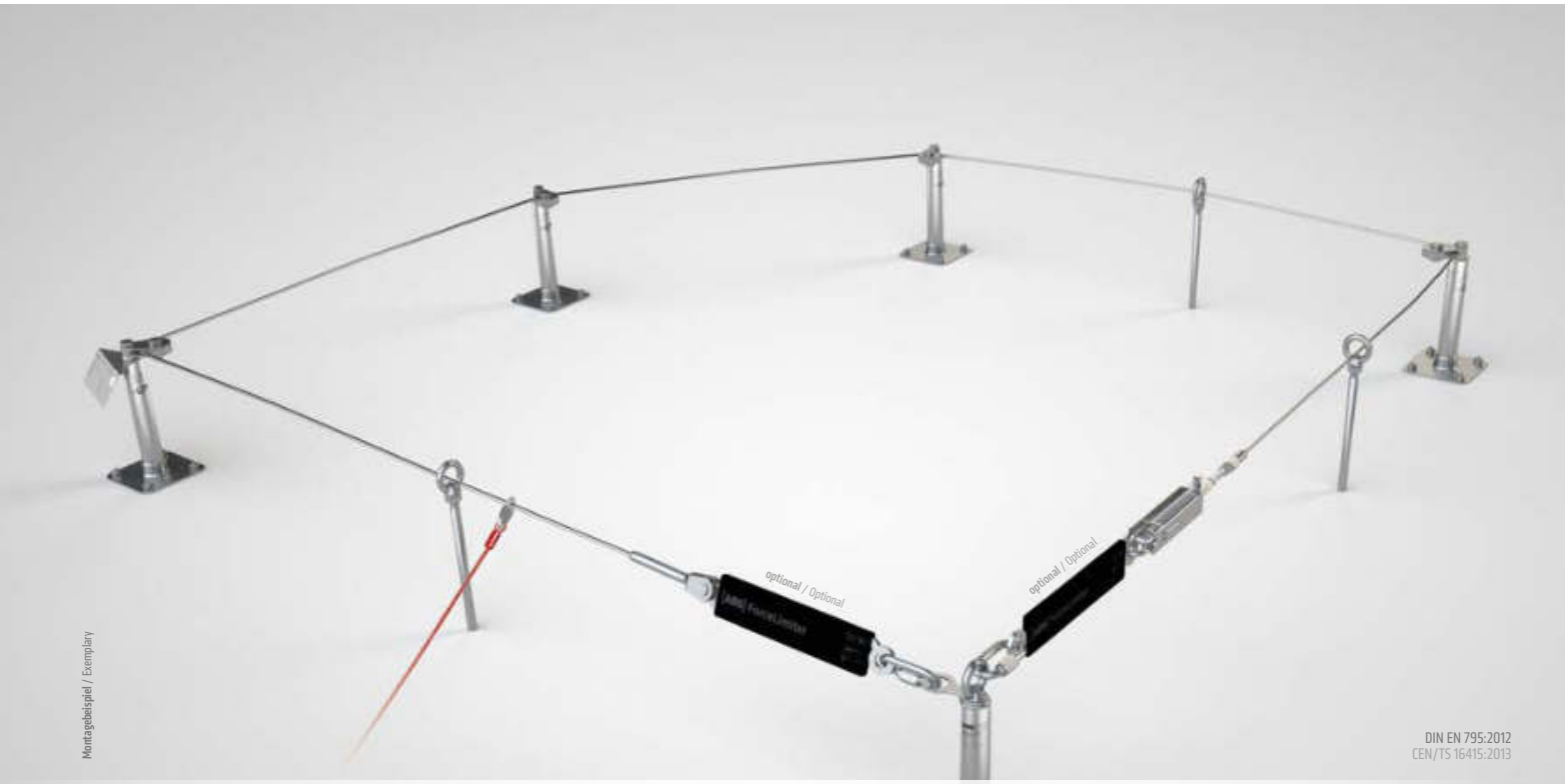

Montagebeispiel / Exemplary

DIN EN 795:2012
CEN/TS 16415:2013

ABS-Lock SYS I 8 mm

Nicht überfahrbar / Non-traversable

ABS-Lock SYS III 6 mm

Nicht überfahrbar / Non-traversable

Komponente / Components

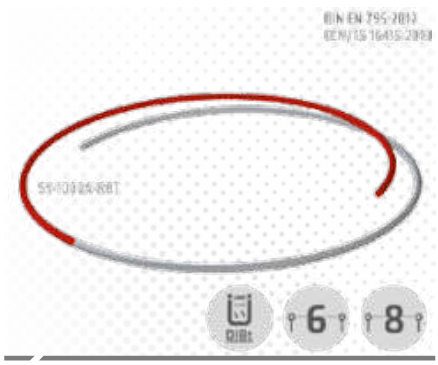

ABS Spezial-Edelstahlseil / ABS special stainless steel cable

> Edelstahlseil aus besonders robustem V4A-Stahl. Gewicht: 152g/m (6mm), 250g/m (8mm). Konfektionierte Längen: bis 20m in 2,5m Schritten, ab 20m in 5m Schritten. Preis pro Meter.

> Stainless steel cable made from extremely robust AISI 316 steel material. Weight: 152g/m (6mm), 250g/m (8mm). Pre-packed lengths: 2.5m sections available up to 20m; over 20m = 5m sections. Price per meter.

Gruppe A / Group A
SY-1000A (6mm)
SY-1000A-ROT (6mm)
SY-1000 (8mm)

Komponente / Components

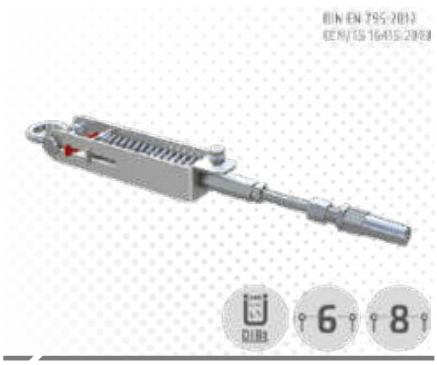

ABS CompactForce

> Edelstahl-Spannelement aus besonders robustem V4A-Stahl. Kann mögliche Temperaturausdehnungen von Seilsicherungssystemen ausgleichen.

> Stainless steel tensioning element manufactured from extremely robust AISI 316 steel material. The device is capable of compensating slack caused by temperature changes. Inspection window allows monitoring of the cable clamping mechanism.

Gruppe A / Group A
SY-CF-6 (6mm)
SY-CF-8 (8mm)

Komponente / Components

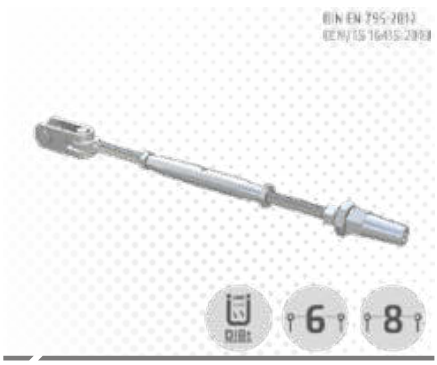

ABS Spannelement / ABS tensioning element

> Edelstahl-Endbefestigung (Gabelkopf) aus besonders robustem V4A-Stahl mit integrierter Spannvorrichtung. Inkl. einteiliges Klemmsystem. Wird vor Ort am Stahlseil befestigt.

> Stainless steel end attachment (clevis) made of extremely robust AISI 316 steel and equipped with an integrated tensioning device. Incl. one-piece clamping system. Attached to the steel cable onsite. Inspection window allows monitoring of the cable clamping mechanism.

Gruppe A / Group A
SY-1007A (6mm)
SY-1007 (8mm)

Komponente / Components

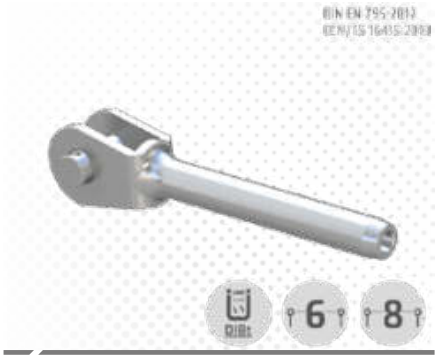

ABS Gabelkopf (aufgewalzt) / ABS clevis (rolled on)

> Edelstahl-Endbefestigung (Gabelkopf) aus besonders robustem V4A-Stahl. Wird bereits am Seilende aufgewalzt ausgeliefert.

> Stainless steel end attachment (clevis) made of extremely robust AISI 316 steel. The clevis is rolled on to the end of the cable prior to delivery.

Gruppe A / Group A
SY-1051A (6mm)
SY-1051 (8mm)

Komponente / Components

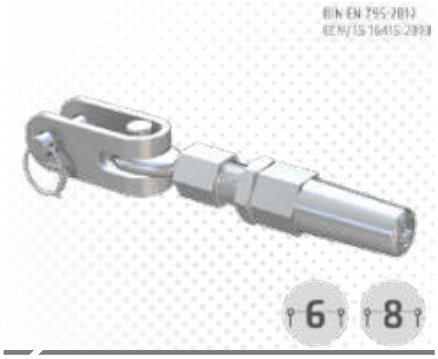

ABS Gabelkopf (lose) / ABS clevis (separate)

> Edelstahl-Endbefestigung (Gabelkopf) aus besonders robustem V4A-Stahl. Wird vor Ort am Stahlseil befestigt.

> Stainless steel end attachment (clevis) made of extremely robust AISI 316 steel. Attached to the steel cable onsite.

Gruppe A / Group A
SY-1008A (6mm)
SY-1008 (8mm)

Komponente / Components

ABS ForceLimiter

> Edelstahl-Kraftbegrenzer aus besonders robustem V4A-Stahl. Mit Fallindikator für max. 10kN bei 4 Personen. Inkl. Kettenglied.

> Stainless steel force limiter manufactured from extremely robust 316 steel material. Incl. fall indicator for max. 10kN when used by 4 individuals. Also includes chain link.

Gruppe A / Group A
SY-FL

Komponente / Components

ABS SolidCurve

> Eckumlenkrolle aus besonders robustem V4A-Stahl. Für nicht überfahrbare Seilsicherungssysteme ABS-Lock® SYS I (8mm) und ABS-Lock® SYS III (6mm).

> Pulley wheel - specially designed for leading a non-traversable ABS-Lock® SYS I (8mm) or ABS-Lock® SYS III (6mm) lifeline system around a corner.

Gruppe B / Group B
SY-SC

Komponente / Components

ABS Systemschild / ABS specification plate

> Vorgeschriebene Kennzeichnung für Seilsicherungssysteme aus Edelstahl mit witterungsbeständiger Laserbeschriftung. Wird von Hand auf den erforderlichen Winkel gebogen und so optimal ausgerichtet. Variable Befestigung an Seil oder Wand.

> Mandatory sign for lifeline systems, manufactured from stainless steel material with weather-resistant, laser-etched specifications. The angle can be manually adjusted for perfect alignment. The plate can be flexibly attached to a cable or wall surface.

Gruppe A / Group A
SY-1009

Komponente / Components

ABS SP

> Edelstahl-Verbindung zwischen zwei Seilenden an einer Stütze oder für T-Kreuzungen.

> Stainless steel connector for connecting two cable ends or creating a T-junction.

Gruppe A / Group A
SY-1031

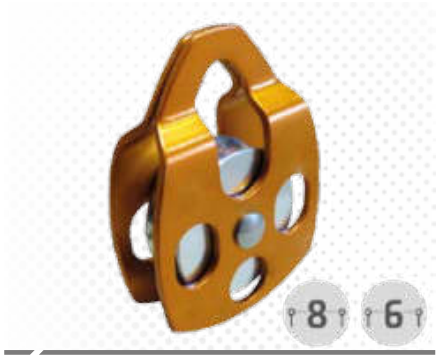

ABS RopeGlide

> Rollengleiter für Einzelseilfelder (nicht überfahrbar). Für 6mm- und 8mm-Seilsicherungssysteme oder Kernmantelseile in temporären Seilsicherungssystemen (12mm).

> Roller glider for separate cable sections (non-traversable). Suitable for 6mm and 8mm lifeline systems and kernmantle cables used in a temporary lifeline system (12mm).

Gruppe B / Group B
PS-ROLL

ABS-Lock SYS II 8 mm

Überfahrbar / Traversable

ABS-Lock SYS IV 6 mm

Überfahrbar / Traversable

Komponente / Components

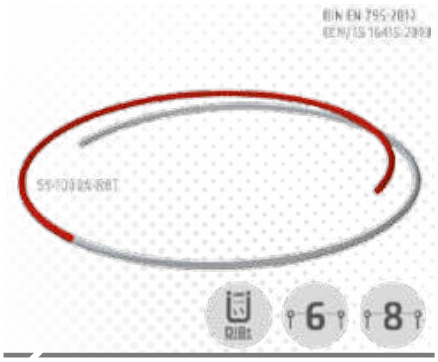

ABS Spezial-Edelstahlseil / ABS special stainless steel cable

> Edelstahlseil aus besonders robustem V4A-Stahl. Gewicht: 152g/m (6mm), 250g/m (8mm). Konfektionierte Längen: bis 20m in 2,5m Schritten, ab 20m in 5m Schritten. Preis pro Meter.

> Stainless steel cable made from extremely robust AISI 316 steel material. Weight: 152g/m (6mm), 250g/m (8mm). Pre-packed lengths: 2.5m sections available up to 20m; over 20m = 5m sections. Price per meter.

Gruppe A / Group A
SY-1000A (6mm)
SY-1000A-ROT (6mm)
SY-1000 (8mm)

Komponente / Components

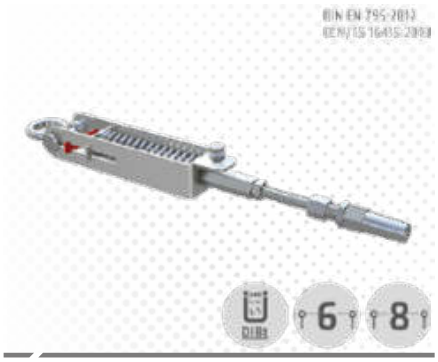

ABS CompactForce

> Edelstahl-Spannelement aus besonders robustem V4A-Stahl. Kann mögliche Temperaturausdehnungen von Seilsicherungssystemen ausgleichen.

> Stainless steel tensioning element manufactured from extremely robust AISI 316 steel material. The device is capable of compensating slack caused by temperature changes. Inspection window allows monitoring of the cable clamping mechanism.

Gruppe A / Group A
SY-CF-6 (6mm)
SY-CF-8 (8mm)

Komponente / Components

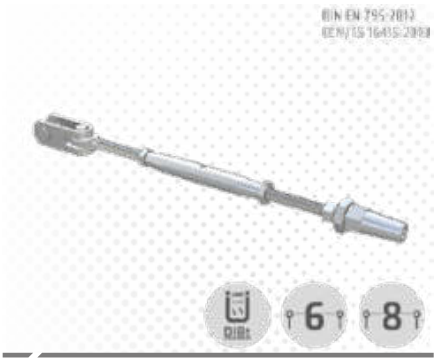

ABS Spannelement / ABS tensioning element

> Edelstahl-Endbefestigung (Gabelkopf) aus besonders robustem V4A-Stahl mit integrierter Spannvorrichtung. Inkl. einteiliges Klemmsystem. Wird vor Ort am Stahlseil befestigt.

> Stainless steel end attachment (clevis) made of extremely robust AISI 316 steel and equipped with an integrated tensioning device. Incl. one-piece clamping system. Attached to the steel cable onsite. Inspection window allows monitoring of the cable clamping mechanism.

Gruppe A / Group A
SY-1007A (6mm)
SY-1007 (8mm)

Komponente / Components

ABS Gabelkopf (aufgewalzt) / ABS clevis (rolled on)

> Edelstahl-Endbefestigung (Gabelkopf) aus besonders robustem V4A-Stahl. Wird bereits am Seilende aufgewalzt ausgeliefert.

> Stainless steel end attachment (clevis) made of extremely robust AISI 316 steel. The clevis is rolled on to the end of the cable prior to delivery.

Gruppe A / Group A
SY-1051A (6mm)
SY-1051 (8mm)

Komponente / Components

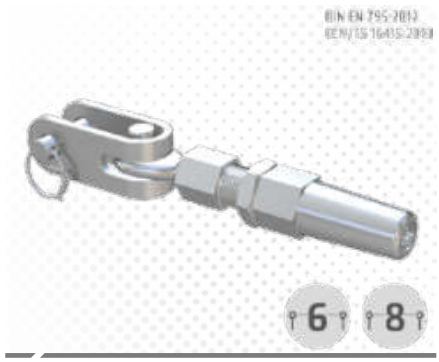

ABS Gabelkopf (lose) / ABS clevis (separate)

> Edelstahl-Endbefestigung (Gabelkopf) aus besonders robustem V4A-Stahl. Wird vor Ort am Stahlseil befestigt.

> Stainless steel end attachment (clevis) made of extremely robust AISI 316 steel. Attached to the steel cable onsite.

Gruppe A / Group A
SY-1008A (6mm)
SY-1008 (8mm)

Komponente / Components

ABS ForceLimiter

> Edelstahl-Kraftbegrenzer aus besonders robustem V4A-Stahl. Mit Fallindikator für max. 10kN bei 4 Personen. Inkl. Kettenglied.

> Stainless steel force limiter manufactured from extremely robust 316 steel material. Incl. fall indicator for max. 10kN when used by 4 individuals. Also includes chain link.

Gruppe A / Group A
SY-FL

Komponente / Components

ABS TI-Bracket

> Voll überfahrbarer Zwischenhalter aus besonders robustem V4A-Stahl für Seilsicherungssysteme ABS-Lock® SYS II und ABS-Lock® SYS IV. Überfahrbar mit Gleitern ABS ProSlide und ABS SkyRoll.

> Fully traversable intermediate bracket manufactured from extremely robust AISI 316 steel; specially designed for our ABS-Lock® SYS II and ABS-Lock® SYS IV lifeline systems. Traversable using our ABS ProSlide and ABS SkyRoll gliders.

Gruppe B / Group B
SY-TIB-6 (6mm)
SY-TIB-8 (8mm)

Komponente / Components

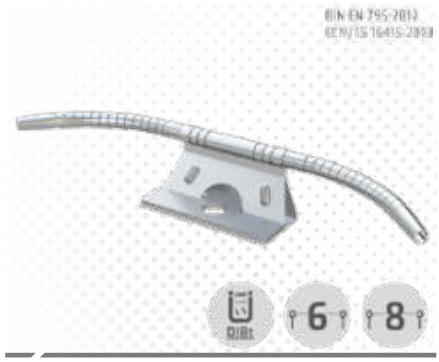

ABS TI-FlexCurve

> Flexibles, voll überfahrbares Kurvenelement aus V4A-Stahl. Seilverlauf per Hand von 0° bis 180° einstellbar.

> Flexible, fully traversable curve element manufactured from AISI 316 steel. The curve radius can be manually adjusted from 0° to 180°.

Gruppe B / Group B
SY-TIFC-6 (6mm)
SY-TIFC-8 (8mm)

Komponente / Components

ABS Systemschild / ABS specification plate

> Vorgeschriebene Kennzeichnung für Seilsicherungssysteme aus Edelstahl mit witterungsbeständiger Laserbeschriftung. Wird von Hand auf den erforderlichen Winkel gebogen und so optimal ausgerichtet. Variable Befestigung an Seil oder Wand.

> Mandatory sign for lifeline systems, manufactured from stainless steel material with weather-resistant, laser-etched specifications. The angle can be manually adjusted for perfect alignment. The plate can be flexibly attached to a cable or wall surface.

Gruppe A / Group A
SY-1009

Komponente / Components

ABS SP

> Edelstahl-Verbindung zwischen zwei Seilenden an einer Stütze oder für T-Kreuzungen.

> Stainless steel connector for connecting two cable ends or creating a T-junction.

Gruppe A / Group A
SY-1031

Komponente / Components

ABS ProSlide

> Abnehmbarer Seilgleiter aus Aluminium, für überfahrbare Seilsicherungssysteme (6mm und 8mm). Schließt automatisch. Sichert 1 Person gemäß DIN EN 795:2012, C.

> Detachable high-strength aluminum cable glider; designed for traversable lifeline systems (6mm and 8mm). Locks automatically. Secures 1 individual in accordance with EN 795:2012, C.

Gruppe B / Group B
SY-PROSLIDE

Komponente / Component

ABS QuattroRoll

> Gleiter mit 4 kugelgelagerten Rollen und großer Anschlagöse, komplett aus rostfreien Komponenten. Überfährt problemlos Kurven- und Zwischenelemente in Seilsicherungssystemen. Bequem zu öffnen und extrem sicher dank selbstschließendem Mechanismus.

> Glider with 4 ball bearing-mounted rollers and a large anchorage eyelet. All components are completely rust-resistant. Glides smoothly over the corner and intermediate brackets in a lifeline system. Easy to open and extremely safe thanks to a self-locking mechanism.

Gruppe B / Group B
SY-QUATTROROLL

ABS-LOCK SYS
OVERHEAD

DIN EN 795:2012
CEN/TS 16415:2013

Montagebeispiel / Exemplary

ABS-Lock SYS II 8 mm

Überfahrbar, Über Kopf / Traversable, overhead

ABS-Lock SYS IV 6 mm

Überfahrbar, Über Kopf / Traversable, overhead

Komponente / Components

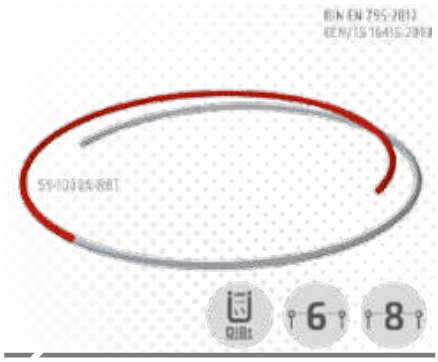

ABS Spezial-Edelstahlseil / ABS special stainless steel cable

> Edelstahlseil aus besonders robustem V4A-Stahl. Gewicht: 152g/m (6mm), 250g/m (8mm). Konfektionierte Längen: bis 20m in 2,5m Schritten, ab 20m in 5m Schritten. Preis pro Meter.

> Stainless steel cable made from extremely robust AISI 316 steel material. Weight: 152g/m (6mm), 250g/m (8mm). Pre-packed lengths: 2.5m sections available up to 20m; over 20m = 5m sections. Price per meter.

Gruppe A / Group A
SY-1000A (6mm)
SY-1000A-ROT (6mm)
SY-1000 (8mm)

Komponente / Components

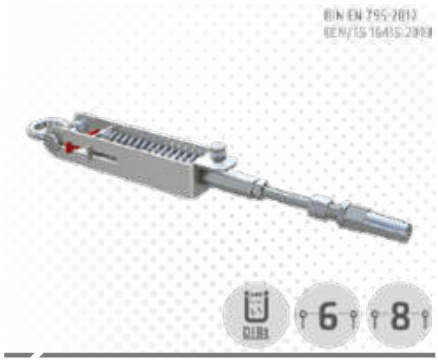

ABS CompactForce

> Edelstahl-Spannelement aus besonders robustem V4A-Stahl. Kann mögliche Temperaturausdehnungen von Seilsicherungssystemen ausgleichen.

> Stainless steel tensioning element manufactured from extremely robust AISI 316 steel material. The device is capable of compensating slack caused by temperature changes. Inspection window allows monitoring of the cable clamping mechanism.

Gruppe A / Group A
SY-CF-6 (6mm)
SY-CF-8 (8mm)

Komponente / Components

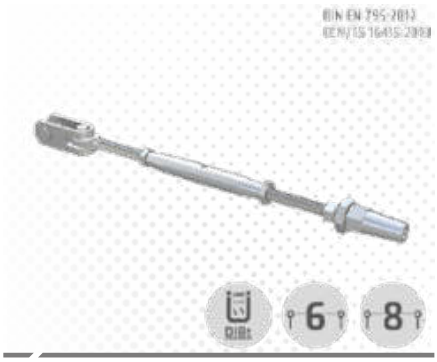

ABS Spannelement / ABS tensioning element

> Edelstahl-Endbefestigung (Gabelkopf) aus besonders robustem V4A-Stahl mit integrierter Spannvorrichtung. Inkl. einteiliges Klemmsystem. Wird vor Ort am Stahlseil befestigt.

> Stainless steel end attachment (clevis) made of extremely robust AISI 316 steel and equipped with an integrated tensioning device. Incl. one-piece clamping system. Attached to the steel cable onsite. Inspection window allows monitoring of the cable clamping mechanism.

Gruppe A / Group A
SY-1007A (6mm)
SY-1007 (8mm)

Komponente / Components

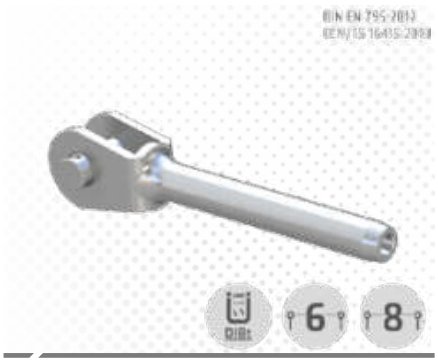

ABS Gabelkopf (aufgewalzt) / ABS clevis (rolled on)

> Edelstahl-Endbefestigung (Gabelkopf) aus besonders robustem V4A-Stahl. Wird bereits am Seilende aufgewalzt ausgeliefert.

> Stainless steel end attachment (clevis) made of extremely robust AISI 316 steel. The clevis is rolled on to the end of the cable prior to delivery.

Gruppe A / Group A
SY-1051A (6mm)
SY-1051 (8mm)

Komponente / Components

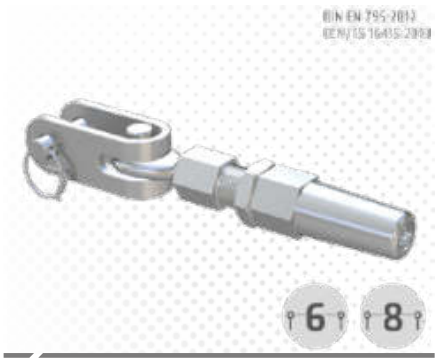

ABS Gabelkopf (lose) / ABS clevis (separate)

> Edelstahl-Endbefestigung (Gabelkopf) aus besonders robustem V4A-Stahl. Wird vor Ort am Stahlseil befestigt.

> Stainless steel end attachment (clevis) made of extremely robust AISI 316 steel. Attached to the steel cable onsite.

Gruppe A / Group A
SY-1008A (6mm)
SY-1008 (8mm)

Komponente / Components

ABS ForceLimiter

> Edelstahl-Kraftbegrenzer aus besonders robustem V4A-Stahl. Mit Fallindikator für max. 10kN bei 4 Personen. Inkl. Kettenglied.

> Stainless steel force limiter manufactured from extremely robust 316 steel material. Incl. fall indicator for max. 10kN when used by 4 individuals. Also includes chain link.

Gruppe A / Group A
SY-FL

Komponente / Components

ABS TI-Bracket

> Voll überfahrbarer Zwischenhalter aus besonders robustem V4A-Stahl für Seilsicherungssysteme ABS-Lock® SYS II und ABS-Lock® SYS IV. Überfahrbar mit Gleitern ABS ProSlide und ABS SkyRoll.

> Fully traversable intermediate bracket manufactured from extremely robust AISI 316 steel; specially designed for our ABS-Lock® SYS II and ABS-Lock® SYS IV lifeline systems. Traversable using our ABS ProSlide and ABS SkyRoll gliders.

Gruppe B / Group B
SY-TIB-6 (6mm)
SY-TIB-8 (8mm)

Komponente / Components

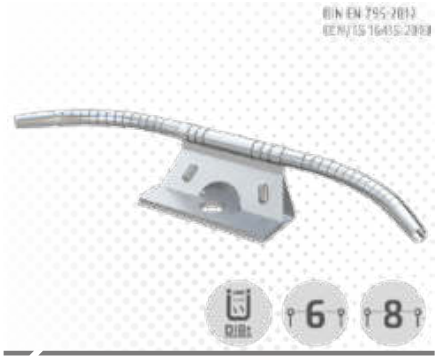

ABS TI-FlexCurve

> Flexibles, voll überfahrbares Kurvenelement aus V4A-Stahl. Seilverlauf per Hand von 0° bis 180° einstellbar.

> Flexible, fully traversable curve element manufactured from AISI 316 steel. The curve radius can be manually adjusted from 0° to 180°.

Gruppe B / Group B
SY-TIFC-6 (6mm)
SY-TIFC-8 (8mm)

Komponente / Components

ABS Systemschild / ABS specification plate

> Vorgeschriebene Kennzeichnung für Seilsicherungssysteme aus Edelstahl mit witterungsbeständiger Laserbeschriftung. Wird von Hand auf den erforderlichen Winkel gebogen und so optimal ausgerichtet. Variable Befestigung an Seil oder Wand.

> Mandatory sign for lifeline systems, manufactured from stainless steel material with weather-resistant, laser-etched specifications. The angle can be manually adjusted for perfect alignment. The plate can be flexibly attached to a cable or wall surface.

Gruppe A / Group A
SY-1009

Universeller Befestigungswinkel / Universal attachment bracket

> Winkel aus Edelstahl zur optimalen Ausrichtung von Seilelementen.

> Stainless steel angular bracket for perfect adjustment of the components of a lifeline system.

Gruppe C / Group C
L3-WINK-60-1X17

ABS SkyRoll

> Rollengleiter aus hochfestem Aluminium mit kugelgelagerten Edelstahlrollen. Für überfahrbare, über dem Kopf montierte Seilsicherungssysteme (6mm/8mm). Besonders laufleicht, auch auf Kurven bis 180°. Nicht abnehmbar. Sichert eine Person gemäß DIN EN 795:2012, C.

> Roller glider made of high-strength aluminum material with stainless steel, ball bearing-mounted rollers. Specially designed for traversable, overhead lifeline systems (6mm/8mm). Extremely smooth-running - even around 180° curves. Non detachable. Secures 1 individual in accordance with EN 795:2012, C.

Gruppe B / Group B
SY-SKYROLL

ABS-Lock SYS II 8 mm

Überfahrbar, Wand / Traversable, for walls

ABS-Lock SYS IV 6 mm

Überfahrbar, Wand / Traversable, for walls

Komponente / Components

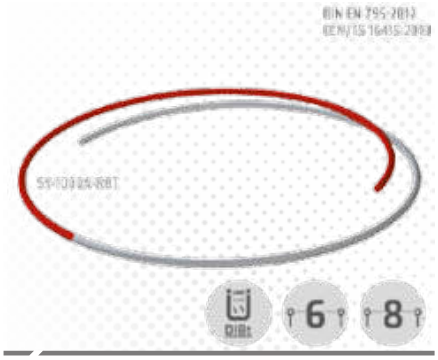

ABS Spezial-Edelstahlseil / ABS special stainless steel cable

> Edelstahlseil aus besonders robustem V4A-Stahl. Gewicht: 152g/m (6mm), 250g/m (8mm). Konfektionierte Längen: bis 20m in 2,5m Schritten, ab 20m in 5m Schritten. Preis pro Meter.

> Stainless steel cable made from extremely robust AISI 316 steel material. Weight: 152g/m (6mm), 250g/m (8mm). Pre-packed lengths: 2.5m sections available up to 20m; over 20m = 5m sections. Price per meter.

Gruppe A / Group A
SY-1000A (6mm)
SY-1000A-ROT (6mm)
SY-1000 (8mm)

Komponente / Components

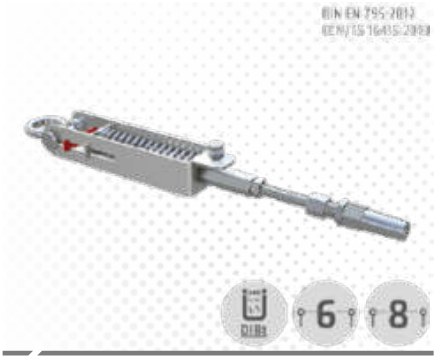

ABS CompactForce

> Edelstahl-Spannelement aus besonders robustem V4A-Stahl. Kann mögliche Temperaturausdehnungen von Seilsicherungssystemen ausgleichen.

> Stainless steel tensioning element manufactured from extremely robust AISI 316 steel material. The device is capable of compensating slack caused by temperature changes. Inspection window allows monitoring of the cable clamping mechanism.

Gruppe A / Group A
SY-CF-6 (6mm)
SY-CF-8 (8mm)

Komponente / Components

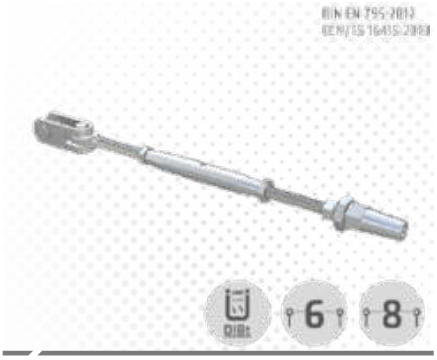

ABS Spannelement / ABS tensioning element

> Edelstahl-Endbefestigung (Gabelkopf) aus besonders robustem V4A-Stahl mit integrierter Spannvorrichtung. Inkl. einteiliges Klemmsystem. Wird vor Ort am Stahlseil befestigt.

> Stainless steel end attachment (clevis) made of extremely robust AISI 316 steel and equipped with an integrated tensioning device. Incl. one-piece clamping system. Attached to the steel cable onsite. Inspection window allows monitoring of the cable clamping mechanism.

Gruppe A / Group A
SY-1007A (6mm)
SY-1007 (8mm)

Komponente / Components

ABS Gabelkopf (aufgewalzt) / ABS clevis (rolled on)

> Edelstahl-Endbefestigung (Gabelkopf) aus besonders robustem V4A-Stahl. Wird bereits am Seilende aufgewalzt ausgeliefert.

> Stainless steel end attachment (clevis) made of extremely robust AISI 316 steel. The clevis is rolled on to the end of the cable prior to delivery.

Gruppe A / Group A
SY-1051A (6mm)
SY-1051 (8mm)

Komponente / Components

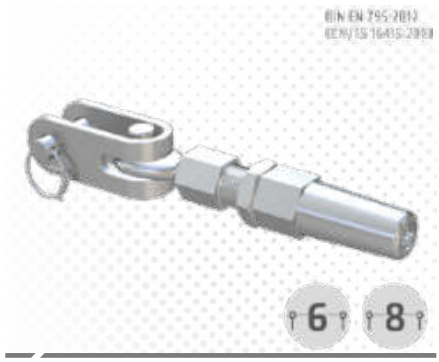

ABS Gabelkopf (lose) / ABS clevis (separate)

> Edelstahl-Endbefestigung (Gabelkopf) aus besonders robustem V4A-Stahl. Wird vor Ort am Stahlseil befestigt.

> Stainless steel end attachment (clevis) made of extremely robust AISI 316 steel. Attached to the steel cable onsite.

Gruppe A / Group A
SY-1008A (6mm)
SY-1008 (8mm)

Komponente / Components

ABS ForceLimiter

> Edelstahl-Kraftbegrenzer aus besonders robustem V4A-Stahl. Mit Fallindikator für max. 10kN bei 4 Personen. Inkl. Kettenglied.

> Stainless steel force limiter manufactured from extremely robust 316 steel material. Incl. fall indicator for max. 10kN when used by 4 individuals. Also includes chain link.

Gruppe A / Group A
SY-FL

Komponente / Components

ABS TI-Bracket

> Voll überfahrbarer Zwischenhalter aus besonders robustem V4A-Stahl für Seilsicherungssysteme ABS-Lock® SYS II und ABS-Lock® SYS IV. Überfahrbar mit Gleitern ABS ProSlide und ABS SkyRoll.

> Fully traversable intermediate bracket manufactured from extremely robust AISI 316 steel; specially designed for our ABS-Lock® SYS II and ABS-Lock® SYS IV lifeline systems. Traversable using our ABS ProSlide and ABS SkyRoll gliders.

Gruppe B / Group B
SY-TIB-6 (6mm)
SY-TIB-8 (8mm)

Komponente / Components

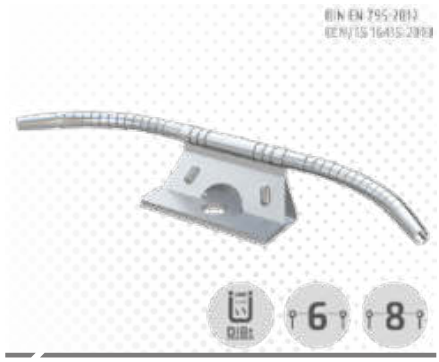

ABS TI-FlexCurve

> Flexibles, voll überfahrbares Kurvenelement aus V4A-Stahl. Seilverlauf per Hand von 0° bis 180° einstellbar.

> Flexible, fully traversable curve element manufactured from AISI 316 steel. The curve radius can be manually adjusted from 0° to 180°.

Gruppe B / Group B
SY-TIFC-6 (6mm)
SY-TIFC-8 (8mm)

Komponente / Components

Befestigung für Fassadenkurven / Bracket for facade corners

> Fassadenbefestigung aus Edelstahl für Kurvenelement ABS TI-FlexCurve. Wandaufbauten bis 200mm.

> Stainless steel facade bracket, specially designed for our ABS TI-FlexCurve curve element. Wall structures ≤ 200mm.

Gruppe B / Group B
SY-1016-FA

Komponente / Components

Universeller Befestigungswinkel / Universal attachment bracket

> Winkel aus Edelstahl zur optimalen Ausrichtung von Seilelementen.

> Stainless steel angular bracket for perfect adjustment of the components of a lifeline system.

Gruppe C / Group C
L3-WINK-60-1X17

Komponente / Components

ABS ProSlide

> Abnehmbarer Seilgleiter aus Aluminium, für überfahrbare Seilsicherungssysteme (6mm und 8mm). Schließt automatisch. Sichert 1 Person gemäß DIN EN 795:2012, C.

> Detachable high-strength aluminum cable glider; designed for traversable lifeline systems (6mm and 8mm). Locks automatically. Secures 1 individual in accordance with EN 795:2012, C.

Gruppe B / Group B
SY-PROSLIDE

Komponente / Components

ABS SkyRoll

> Rollengleiter aus hochfestem Aluminium mit kugelgelagerten Edelstahlrollen. Für überfahrbare, über dem Kopf montierte Seilsicherungssysteme (6mm/8mm). Besonders laufleicht, auch auf Kurven bis 180°. Nicht abnehmbar. Sichert eine Person gemäß DIN EN 795:2012, C.

> Roller glider made of high-strength aluminum material with stainless steel, ball bearing-mounted rollers. Specially designed for traversable, overhead lifeline systems (6mm/8mm). Extremely smooth-running - even around 180° curves. Non detachable. Secures 1 individual in accordance with EN 795:2012, C.

Gruppe B / Group B
SY-SKYROLL

optional / Optional

Stützrohr für ABS-Lock® III / Supporting tube for ABS-Lock® III

> Edelstahl-Verstärkung inkl. Kraftabsorbierung, erforderlich bei End- und Kurvenstützen von Seilsicherungssystemen. Einsatzmöglichkeit unbedingt mit ABS Safety klären. Nicht für ABS-Lock® III BE geeignet.

> Stainless steel reinforcement, incl. energy absorber; required when implementing an ABS-Lock® III as an end or corner support in a lifeline system. Please make sure to check the conditions for implementing this device with ABS Safety prior to usage. Not suitable for use in combination with an ABS-Lock® III BE.

Gruppe A / Group A
L3-STUETZR-300 - 700

optional / Optional

Stützrohr für ABS-Lock® X / Supporting tube for ABS-Lock® X

> Edelstahl-Verstärkung inkl. Kraftabsorbierung, erforderlich bei End- und Kurvenstützen von Seilsicherungssystemen.

> Stainless steel reinforcement, incl. energy absorber; required when implementing an ABS-Lock® X as an end or corner support in a lifeline system.

Gruppe A / Group A
LX-STUETZR-300 - 700

optional / Optional

Stützrohr für ABS Weight OnTop / Supporting tube for ABS Weight OnTop

> Edelstahl-Verstärkung inkl. Kraftabsorbierung, erforderlich bei End- und Kurvenstützen von Seilsicherungssystemen.

> Stainless steel reinforcement, incl. energy absorber; required when implementing an ABS Weight OnTop as an end or corner support in a lifeline system.

Gruppe A / Group A
W-OT-STUETZR-300

ABS AluRoll

Schienengleiter / Rail glider

>>> Gleiter aus hochfestem Aluminium und Edelstahl für Schienensicherungssystem ABS AluTrax. Besonders gute Gleiteigenschaften durch kugelgelagerte Rollen. Schienensicherungssystem ABS AluTrax sichert bis 3 Personen zeitgleich (1 Person je Gleiter).

>>> High-strength aluminum and stainless steel glider, specially designed for our ABS AluTrax system. This roller has extremely good gliding properties due to its ball bearing-mounted rollers. Our ABS AluTrax system can secure up to 3 individuals at any one time (1 individual per glider).

- **DIN EN 795:2012, D + CEN/TS 16415:2013**
  EN 795:2012, D + CEN/TS 16415:2013
- **besonders gute Laufeigenschaften dank kugelgelagerter Rollen**
  Ball bearing-mounted rollers enable the glider to run extremely smoothly
- **witterungsbeständig**
  Weather-resistant

Gruppe B / Group B

AT-ALUROLL

ABS Systemschild / ABS specification plate

> Vorgeschriebene Kennzeichnung für Seilsicherungssysteme aus Edelstahl mit witterungsbeständiger Laserbeschriftung. Wird von Hand auf den erforderlichen Winkel gebogen und so optimal ausgerichtet.

>>> Mandatory sign for rail systems, manufactured from stainless steel material with weather-resistant, laser-etched specifications. The angle can be manually adjusted for perfect alignment.

Gruppe A / Group A

SY-1009

ABS AluTrax

Verbindungselement / Connector

>>> Verbindungselement zur Verlängerung des Schienensicherungssystems ABS AluTrax. Verbindet Kurven und Schienen einfach per Stecksystem. Kein Bohren erforderlich. Inkl. Befestigungsset.

>>> Aluminum connector used to extend our ABS AluTrax rail safety system. Simple click system connects curve elements to rail sections. No drilling required. Incl. installation set.

- **DIN EN 795:2012, D + CEN/TS 16415:2013**
  EN 795:2012, D + CEN/TS 16415:2013
- **aus Aluminium und Edelstahl gefertigt**
  Manufactured completely from aluminum, very lightweight design
- **einfache und schnelle Montage**
  Quick and easy installation

Gruppe B / Group B

AT-VB

ABS AluTrax

Aluminiumschiene (2,34m) / Aluminum rail (2.34m)

>>> Schienensicherungssystem aus Aluminium. Variabel planbar durch optionale Kurven- und Verbindungselemente. Einfach und schnell zu installieren. Dach-, Wand- und Deckenmontage möglich.

>>> Aluminum rail safety system. Extremely flexible system due to a range of optional corner elements and connectors. Quick and easy to install. Roof, wall and ceiling installation possible.

- **DIN EN 795:2012, D + CEN/TS 16415:2013**
  EN 795:2012, D + CEN/TS 16415:2013
- **Wärme- und Kälteausdehnung durch Loslager (gerade Systeme)**
  Expands and contracts with heat and cold based on a floating bearing design (straight systems)
- **komplett aus Aluminium, besonders leicht**
  Manufactured completely from aluminum, very lightweight design
- **Schienenlänge bauseitig leicht anpassbar**
  The length of the rail can be easily adjusted onsite
- **optional: Sonderlängen**
  Optional: Custom lengths available

Gruppe B / Group B
AT-S-2340

ABS AluTrax

Horizontalkurve / Horizontal curve

>>> Aluminiumkurve für Schienensicherungssystem ABS AluTrax zum Verlängern um die Kurve. Standard 90°.

>>> Aluminum curve element, specially designed to extend our ABS AluTrax rail safety system around a corner. Standard 90°.

- **DIN EN 795:2012, D + CEN/TS 16415:2013**
  EN 795:2012, D + CEN/TS 16415:2013
- **komplett aus Aluminium, besonders leicht**
  Manufactured completely from aluminum, very lightweight design
- **einfache und schnelle Montage**
  Quick and easy installation
- **optional: Winkelgrad/Radius auf Wunsch**
  Optional: Custom angle/radius

Gruppe B / Group B
AT-HK-90

ABS AluTrax

Zwischenhalter / Intermediate bracket

>>> Aluminium-Zwischenhalter für Schienensicherungssystem ABS AluTrax, zur Montage auf Beton oder Stahl. Loslager für temperaturbedingte Ausdehnung. Inkl. Befestigungsset.

>>> Aluminum intermediate bracket, specially designed for our ABS AluTrax rail safety system; for installation on concrete or steel surfaces. Floating bearings allow the device to expand and contract with heat and cold. Incl. installation set.

- **DIN EN 795:2012, D + CEN/TS 16415:2013**
  EN 795:2012, D + CEN/TS 16415:2013
- **aus Aluminium und Edelstahl gefertigt**
  Manufactured completely from aluminum and stainless steel
- **Loslager**
  Floating bearings
- **Beton und Stahl**
  For concrete and steel

Gruppe B / Group B
AT-B-ZW
AT-ST-ZW

ABS AluTrax

Endbefestigung / End attachment

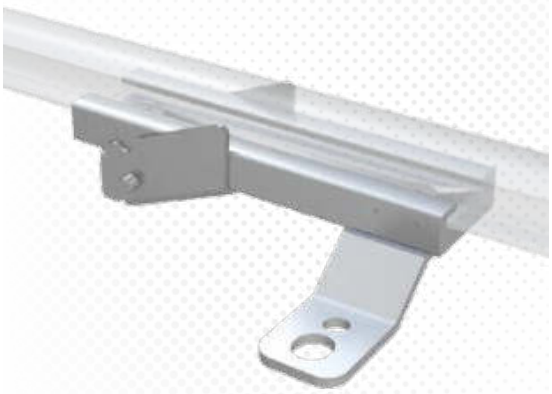

>>> Aluminium-Endbefestigung für Schienensicherungssystem ABS AluTrax, zur Montage auf Beton oder Stahl. Federverschluss für einfaches Aufsetzen des Schienengleiters. Inkl. Befestigungsset.

>>> Aluminium end attachment, specially designed for our ABS AluTrax rail safety system; for installation on concrete and steel surfaces. Spring lock makes it easy to attach a rail glider to the system. Incl. installation set.

- **DIN EN 795:2012, D + CEN/TS 16415:2013**
  EN 795:2012, D + CEN/TS 16415:2013
- **Federverschluss für einfaches Aufsetzen und Abnehmen der Gleiter**
  Spring lock makes it easy to attach and remove rail gliders
- **aus Aluminium und Edelstahl gefertigt**
  Manufactured completely from aluminum and stainless steel
- **Beton und Stahl**
  For concrete and steel

Gruppe B / Group B
AT-B-END
AT-ST-END

ABS RailTrax®

Schienengleiter / Rail glider

>>> Edelstahl-Schienengleiter (V4A) für ABS RailTrax®-System. Besonders gute Gleiteigenschaften durch kugelgelagerte Rollen.

>>> Stainless steel rail glider (AISI 316), specially designed for our ABS RailTrax® system. This roller has extremely good gliding properties due to its ball bearing-mounted rollers.

- **DIN EN 795:2012, D**
  EN 795:2012, D
- **Kugelgelagerte Rollen**
  Ball bearing-mounted rollers
- **Ausführung in V4A-Stahl**
  Manufactured from AISI 316 steel

Gruppe B / Group B
RT-GLEIT

ABS Systemschild / ABS specification plate

> Vorgeschriebene Kennzeichnung für Seilsicherungssysteme aus Edelstahl mit witterungsbeständiger Laserbeschriftung. Wird von Hand auf den erforderlichen Winkel gebogen und so optimal ausgerichtet.

>>> Mandatory sign for rail systems, manufactured from stainless steel material with weather-resistant, laser-etched specifications. The angle can be manually adjusted for perfect alignment.

Gruppe A / Group A
SY-1009

ABS RailTrax®

Edelstahlschiene (3m) / Stainless steel rail (3m)

>>> Edelstahlschiene (V2A) für Schienensystem. Mit Vorbohrungen zum Verlängern oder Abschluss.

>>> Stainless steel rail (AISI 304) for rail systems. Includes pre-drilled holes that enable the system to be easily extended or terminated.

- **DIN EN 795:2012, D + CEN/TS 16415:2013**
  EN 795:2012, D + CEN/TS 16415:2013
- **optional in V4A-Stahl**
  Also available in AISI 316 steel
- **optional: Sonderlängen**
  Optional: Custom lengths available

RT-S-3000-A4 = RT-S-3000-[V4A-Stahl]
RT-S-3000-A4 = RT-S-3000-[AISI 316 steel]

Gruppe B / Group B
RT-S-3000
RT-S-3000-A4

ABS RailTrax®

Horizontalkurve / Horizontal curve

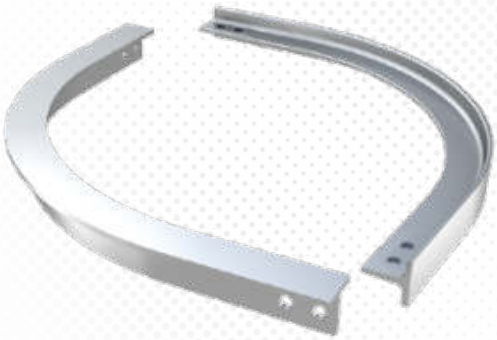

>>> Edelstahlkurve (V2A) für Schienensystem. Mit Vorbohrungen zum Verlängern um die Kurve. Standard 90°.

>>> Stainless steel (AISI 304) curve element for rail systems. Includes pre-drilled holes that enable the system to be easily extended. Standard 90°.

- **DIN EN 795:2012, D + CEN/TS 16415:2013**
  EN 795:2012, D + CEN/TS 16415:2013
- **optional in V4A-Stahl**
  Aalso available in AISI 316 steel
- **optional: Winkelgrad/Radius auf Wunsch**
  Optional: Custom angle/radius

RT-K-XXX-A4 = RT-HK-[Radius]-[V4A-Stahl]
RT-K-XXX-A4 = RT-HK-[radius]-[AISI 316 steel]

Gruppe B / Group B
RT-HK-90
RT-HK-90-A4

ABS RailTrax®

Verbindungselement / Connector

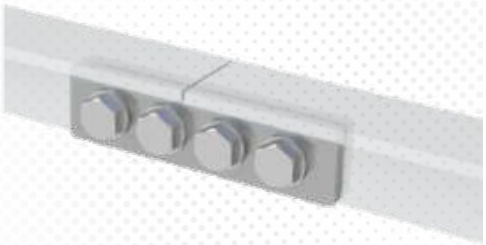

>>> Edelstahl-Verbindung (V2A) für Schienensystem. Inkl. Befestigungsset aus Edelstahl.

>>> Stainless steel connector (AISI 304) for rail systems. Incl. stainless steel installation set.

- **DIN EN 795:2012, D + CEN/TS 16415:2013**
  EN 795:2012, D + CEN/TS 16415:2013
- **optional in V4A-Stahl**
  Also available in AISI 316 steel

RT-VB-A4 = RT-VB-[V4A-Stahl]
RT-VB-A4 = RT-VB-[AISI 316 steel]

Gruppe B / Group B
RT-VB
RT-VB-A4

ABS RailTrax®

Zwischenhalter / Intermediate bracket

>>> Edelstahl-Zwischenhalter (V2A) für Beton oder Stahl. Inkl. Befestigungsset aus Edelstahl.

>>> Stainless steel intermediate bracket (AISI 304) for concrete and steel. Incl. stainless steel installation set.

- **DIN EN 795:2012, D + CEN/TS 16415:2013**
  EN 795:2012, D + CEN/TS 16415:2013
- **RT-ZW-100: 100mm-Lasche für Fassaden-Montage**
  RT-ZW-100: 100mm tab for installation on a facade
- **optional in V4A-Stahl**
  Also available in AISI 316 steel

RT-ST-ZW-A4 = RT-[für Stahl]-ZW-[V4A-Stahl]
RT-ST-ZW-A4 = RT-[for steel]-ZW-[316 steel]

Gruppe B / Group B
RT-B-ZW
RT-B-ZW-A4
RT-ST-ZW
RT-ST-ZW-A4
RT-ZW-100
RT-ZW-100-A4

ABS RailTrax®

Zwischenhalter + Verbindung / Intermediate bracket + connector

>>> Edelstahl-Zwischenhalter (V2A) für Beton oder Stahl. Verbindet zwei Schienenenden. Inkl. Befestigungsset aus Edelstahl.

>>> Stainless steel intermediate bracket (AISI 304) for concrete and steel surfaces. Connects two rail ends. Incl. stainless steel installation set.

- **DIN EN 795:2012, D + CEN/TS 16415:2013**
  EN 795:2012, D + CEN/TS 16415:2013
- **RT-ZW-V-100: 100mm-Lasche für Fassaden-Montage**
  RT-ZW-V-100: 100mm tab for installation on a facade
- **optional in V4A-Stahl**
  Also available in AISI 316 steel

RT-ST-ZW-V-A4 = RT-[für Stahl]-ZW-V-[V4A-Stahl]
RT-ST-ZW-V-A4 = RT-[for steel]-ZW-V-[316 steel]

Gruppe B / Group B
RT-B-ZW-V
RT-B-ZW-V-A4
RT-ST-ZW-V
RT-ST-ZW-V-A4
RT-ZW-V-100
RT-ZW-V-100-A4

ABS RailTrax®

Endbefestigung / End attachment

>>> Edelstahl-Endbefestigung (V2A) für Beton oder Stahl. Inkl. Riegel zum Aufsetzen des Gleiters. Inkl. Befestigungsset aus Edelstahl.

>>> Stainless steel end attachment (AISI 304) for concrete and steel surfaces, equipped with a special latch for glider attachment. Incl. installation set.

- **DIN EN 795:2012, D + CEN/TS 16415:2013**
  EN 795:2012, D + CEN/TS 16415:2013
- **RT-END-100: 100mm-Lasche für Fassaden-Montage**
  RT-END-100: 100mm tab for installation on a facade
- **optional in V4A-Stahl**
  Also available in AISI 316 steel

RT-ST-END-A4 = RT-[für Stahl]-END-[V4A-Stahl]
RT-ST-END-A4 = RT-[for steel]-END-[AISI 316 steel]

Gruppe B / Group B
RT-B-END
RT-B-END-A4
RT-ST-END
RT-ST-END-A4
RT-END-100
RT-END-100-A4

LEITERSICHERUNGEN & STEIGSCHUTZ

LADDER SAFETY DEVICES & VERTICAL LIFELINES

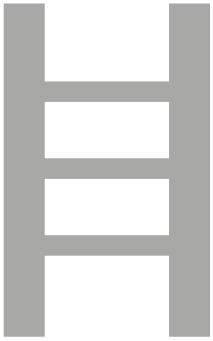

Leitersicherungen und Steigschutz
Ladder safety devices and vertical lifelines

Unter den in Deutschland registrierten Absturzunfällen belegen Stürze von und mit Leitern seit Jahren den ersten Platz. Dabei gibt es eine Vielzahl an praktischen Sicherungslösungen, mit denen diese oft folgenschweren Unfälle verhindert werden können – vom temporären Kippschutz bis hin zum fest montierten Steigschutzsystem.
Unsere Produkte bieten Ihnen auch an Leitern Sicherheit auf Schritt und Tritt. Neben den hohen Qualitätsstandards punkten unsere unkomplizierten Lösungen mit hoher Effizienz. Und manchmal sorgt schon eine einfache Idee für ein echtes Sicherheits-Plus: Wie bei unseren Steigschutzlösungen, die mit einem größeren Überstand ausgestattet für zusätzlichen Schutz beim Auf- und Absteigen sorgen.

For many years now, ladder-related falls have held the number one spot on the list of registered fall accidents in Europe. And yet, there is a wide variety of handy safety solutions available that could prevent these accidents and their often serious consequences - from temporary anti-tip systems to permanently installed vertical lifelines.
Our products secure each and every step - even going up or down a ladder. High quality standards as well as ease of usage are the strengths of our simple and highly efficient solutions.
And sometimes a simple idea leads to a real safety bonus: Take, for example, our vertical lifeline solutions equipped with a longer top bracket that provide extra protection while climbing on and off a ladder.

ABS LaddWall

Leitersicherung / Ladder safety device

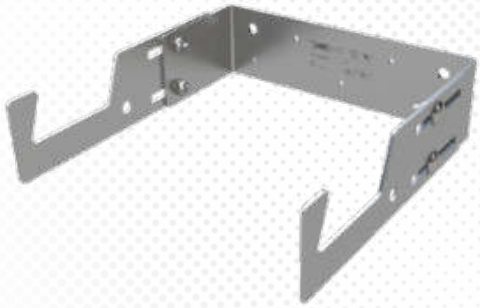

>>> Permanente Fixierung für Stufen-/ und Sprossenanlegeleitern zur Montage an Wand/Fassade. Verhindert Kippen oder Wegrutschen. Seitenteile verstellbar um eine optimale Ausrichtung der Leitersicherung zur Leiter zu ermöglichen.

>>> Permanently-installed ladder safety device for step-ladders and ladders with rungs - designed for attachment to a wall/facade. Prevents the ladder from slipping or tipping over. The side sections can be adjusted to ensure optimal alignment with the ladder.

- **Stufentiefe max. 87mm**
  Step depth: max. 87mm
- **Sprossenbreite min. 280mm**
  Rung width: ≥ 280mm
- **variable Montage: einschrauben, eindübeln oder einkleben (Befestigungsmaterial nicht enthalten)**
  Flexible installation: Screw, dowel or cement into place (installation materials NOT included)

Gruppe B / Group B
LADDWALL-2

Zubehör / Optional accessory

ABS LaddWall Systemschild / ABS LaddWall specification plate

> Edelstahl-Schild mit wichtigen Benutzerhinweisen zum korrekten Anlegen der Leiter an die ABS LaddWall Leitersicherung.

> Stainless steel plate containing important user information on how to correctly hook a ladder up to an ABS LaddWall ladder safety device.

Gruppe B / Group B
ZU-ET-LADDWALL

ABS LaddQuick

Leitersicherung / Ladder safety device

>>> Temporäre Edelstahl-Fixierung für Anlegeleitern, verhindert Kippen oder Wegrutschen. Mit Edelstahlfedern zwischen 2 Leitersprossen geklemmt.

>>> Temporary stainless steel ladder-securing device; prevents the ladder from slipping and tipping over. Simply clamped between two rungs using a stainless steel spring device.

- **einfach eingeklemmt**
  Simply clamped between two rungs
- **passend für alle Standardleitern**
  Suitable for all standard ladders

Gruppe B / Group B
LQ-QUICK

ABS LaddFix

Leitersicherung / Ladder safety device

>>> Permanente Fixierung für Anlegeleitern, verhindert Kippen oder Wegrutschen. Einfach an der Regenrinne festgeklemmt. Inkl. Befestigungsset.

>>> Permanently installed ladder safety device; prevents the ladder from slipping and tipping over. Simply clamped onto the rain gutter. Incl. installation set.

- **Sprossenbreite min. 280mm**
  Min. rung width: 280mm
- **Innen- und Außenbereiche**
  For indoor and outdoor usage

Gruppe B / Group B
LF-FIX-D

ABS SafetyHike®

Steigschutzsystem / Vertical lifeline system

>>> Edelstahl-Steigschutzsystem für fest montierte Standardleitern aus Stahl und Aluminium (geschweißte und gebördelte Sprossen). Einfach an Leitersprossen geklemmt. Sichert bis zu 2 Personen (1 Person pro Seilgleiter). Auf Wunsch langer Überstand (130cm). Sprossenstärke max. 35 x 35mm.

>>> Stainless steel vertical lifeline system for permanently installed standard steel and aluminum ladders (welded and crimped rungs). Simply clamped onto the rungs of the ladder. Designed to secure up to 2 individuals (1 individual per cable glider). Extra-long, protruding upper section available upon request (130cm). Rung dimensions: Max. 35 x 35mm.

- **DIN EN 353-1:2018 (inkl. vormals Koordinationsblatt CN-B/P/11.073)**
  EN 353-1:2018 (incl. former coordination sheet No. CNB/P/11.073)
- **feste Führung mit Edelstahlseil (8mm)**
  Fixed guide with stainless steel cable (8mm)
- **verschiedene Überstände bis 130cm möglich**
  Range of top section protrusions available - up to 130cm
- **Dämpfungselement direkt an der oberen Befestigung SH2-TOP-S /-L**
  Shock absorber element is attached directly to the upper SH2-TOP-S /-L section

Komponente / Components

Obere Befestigung (lang) / Upper bracket (long)

> Obere Edelstahl-Befestigung inkl. Dämpfungselement für Steigschutzsystem ABS SafetyHike®, ca. 130cm Überstand. Höherer Überstand zum sicheren Besteigen und Verlassen der Leiter. Inkl. Befestigungsset aus Edelstahl.

> Upper stainless steel attachment, incl. shock absorber element specially designed for our ABS SafetyHike® vertical lifeline system. Protrusion approx. 130cm. Longer protrusion enables the user to climb onto and get off the ladder safely. Incl. stainless steel installation set.

Gruppe B / Group B
SH2-TOP-L

Komponente / Components

Obere Befestigung (kurz) / Upper bracket (short)

> Obere Edelstahl-Befestigung inkl. Dämpfungselement für Steigschutzsystem ABS SafetyHike®. Bis zu 30cm Überstand. Inkl. Befestigungsset aus Edelstahl.

> Upper stainless steel attachment, incl. a shock absorber element specially designed for our ABS SafetyHike® vertical lifeline system. Max. protrusion: 30cm. Incl. stainless steel installation set.

Gruppe B / Group B
SH2-TOP-S

Komponente / Components

Endkonsole / End bracket

> Untere Edelstahl-Befestigung für Steigschutzsystem ABS SafetyHike®, mit Spannvorrichtung. Inkl. Befestigungsset aus Edelstahl.

> Lower stainless steel attachment, specially designed for our ABS SafetyHike® vertical lifeline system; equipped with a tensioning device. Incl. stainless steel installation set.

Gruppe B / Group B
SH2-END

Komponente / Components

Zwischenhalter / Intermediate bracket

> Edelstahl-Zwischenhalter für Steigschutzsystem ABS SafetyHike®, zum Klemmen oder Durchschrauben (M16). Inkl. Befestigungsset aus Edelstahl.

> Stainless steel intermediate bracket, specially designed for our ABS SafetyHike® vertical lifeline system; clamped or screwed onto the ladder rungs (M16 bolts). Incl. stainless steel installation set.

Gruppe B / Group B
SH2-ZW

Komponente / Components

ABS SafetyHike® Glider

> Steigschutzläufer für 1 Person, inkl. Karabinerhaken und automatischer Bremsfunktion.

> Vertical lifeline glider for 1 individual, incl. carabiner hook and automatic braking system.

Gruppe B / Group B
SH2-GLIDER

Komponente / Components

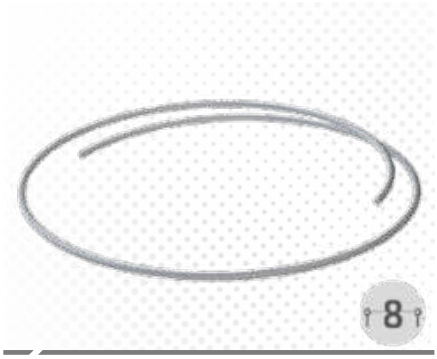

ABS Spezial-Edelstahlseil 8mm / ABS special stainless steel cable 8mm

> Edelstahlseil (8mm) aus besonders robustem V4A-Stahl, für Seilsicherungssysteme ABS-Lock® SYS I, ABS-Lock® SYS II und ABS SafetyHike® (Steigschutz). Gewicht: 250g/m.

> Stainless steel cable made of extremely robust AISI 316 steel, specially designed for our ABS-Lock® SYS I and ABS-Lock® SYS II lifeline systems as well as our ABS SafetyHike® vertical lifeline solution. Weight: 250g/m.

Gruppe A / Group A
SY-1000

8mm-System / 8mm system

ABS Gabelkopf 8mm (aufgewalzt) / ABS 8mm clevis (rolled on)

> Edelstahl-Endbefestigung (Gabelkopf) aus besonders robustem V4A-Stahl, für Seilsicherungssysteme ABS-Lock® SYS I, ABS-Lock® SYS II und Steigschutzsystem ABS SafetyHike®. Wird bereits am Seilende aufgewalzt ausgeliefert.

> Stainless steel end attachment (clevis) made of extremely robust AISI 316 steel, specially designed for our ABS-Lock® SYS I and ABS-Lock® SYS II lifeline systems as well as our ABS SafetyHike® vertical lifeline solution. Rolled on to the end of the cable prior to delivery.

Gruppe A / Group A
SY-1051

Komponente / Components

ABS Systemschild / ABS specification plate

> Vorgeschriebene Kennzeichnung für Seilsicherungssysteme aus Edelstahl mit witterungsbeständiger Laserbeschriftung. Wird von Hand auf den erforderlichen Winkel gebogen und so optimal ausgerichtet. Variable Befestigung an Seil oder Wand.

> Mandatory sign for lifeline systems, manufactured from stainless steel material with weather-resistant, laser-etched specifications. The angle can be manually adjusted for perfect alignment. The plate can be flexibly attached to a cable or wall surface.

Gruppe A / Group A
SY-1009

SCHUTZGELÄNDER

GUARD RAILS

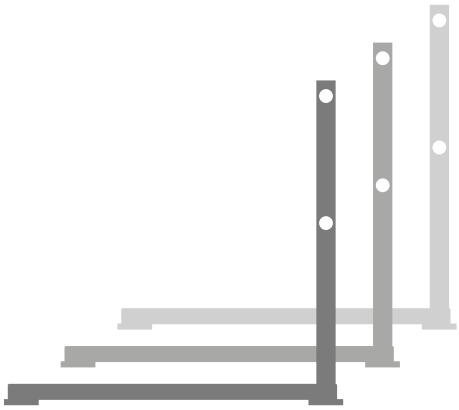

Schutzgeländer
Guard rails

Innovative Montagetechniken sind die Stärke unserer Schutzgeländer. Aus hochwertigem Aluminium gefertigt, sind die Dachgeländer besonders witterungsbeständig und überzeugen durch ihr ansprechendes Design. Sie sind für zahlreiche Untergründe erhältlich, etwa für Bitumenbahnen, gewebeverstärkte Folie, Sandwichelemente oder Trapezblech sowie als Gewichtsvariante für alle tragfähigen Flachdächer.
Mit den Schutzgeländern von ABS Safety minimieren Sie den Transportaufwand, die Aluminiumkonstruktionen bieten ein geringes Transportgewicht. Zusätzlich sind die Geländerpfosten eingeklappt verpackt – die Bauteile der Schutzgeländer können daher auch komfortabel durch enge Treppenhäuser befördert werden, um den Einsatz eines Krans zu umgehen.
Mit dem ABS Mobile Guard steht Ihnen zudem ein leichtes und äußerst flexibles Schutzgeländer für den temporären Einsatz zur Verfügung. Mit nur wenigen Handgriffen wird es auf- und wieder abgebaut.

Innovative installation techniques are what set our guard rail systems apart from the rest. Made from high quality aluminum, our guard rails are not only weather-resistant but also impress with their appealing design. They are available for a variety of flat roof surfaces, such as bitumen membranes, fabric-reinforced plastic membranes, sandwich panels and trapezoidal sheets. We also offer weighted models for installation on load-bearing flat roof surfaces.
Use an ABS Safety guard rail system to minimize transport hassle. The aluminum design ensures that the weight you have to transport is kept to an absolute minimum. In addition, the guard rail posts are folded together when packed up. This makes it easy to transport the components through narrow staircases to avoid having to use a crane. Our ABS Mobile Guard also offers you a lightweight and extremely flexible guard rail system for temporary implementation. It is easily setup and taken down in just a matter of minutes.

ABS Guard OnTop
Fusion

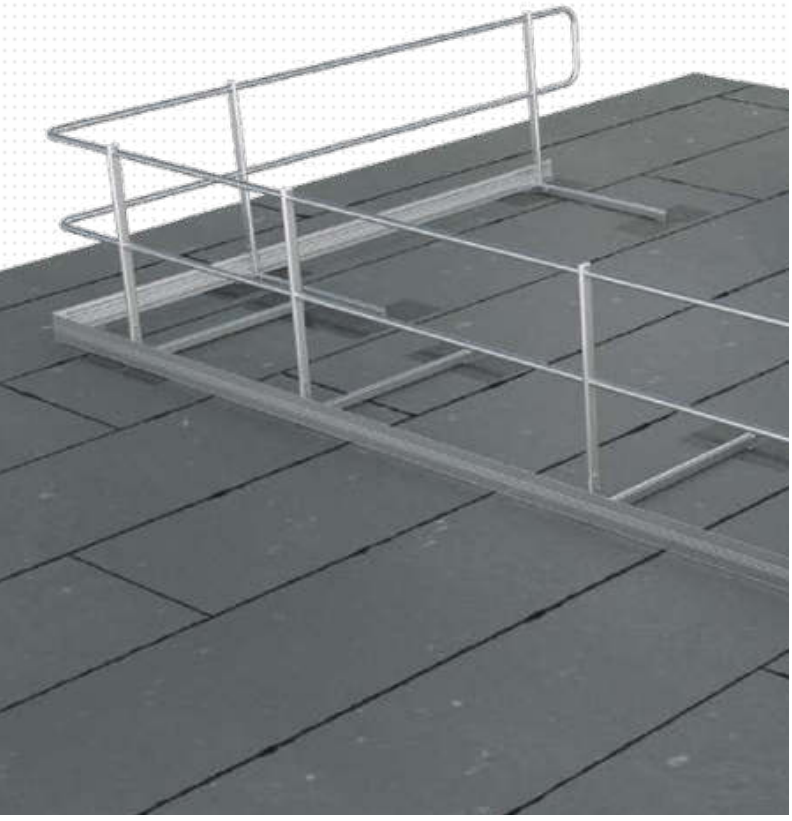

ABS Guard OnTop
Weight

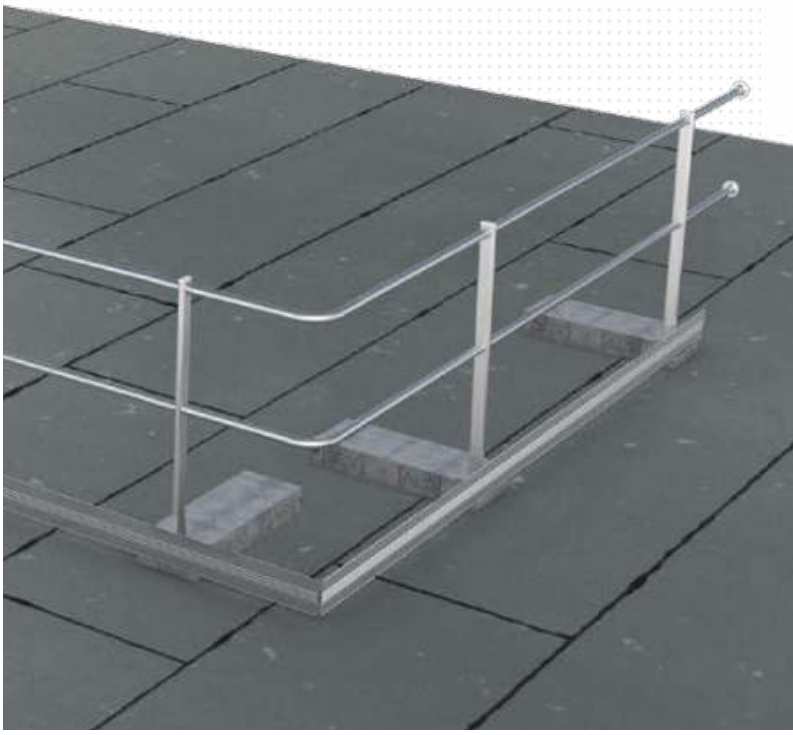

ABS Guard OnTop
Fusion

ABS Guard OnTop
SW

ABS Guard OnTop Fusion

aufschweißen auf Bitumen / fused onto bitumen

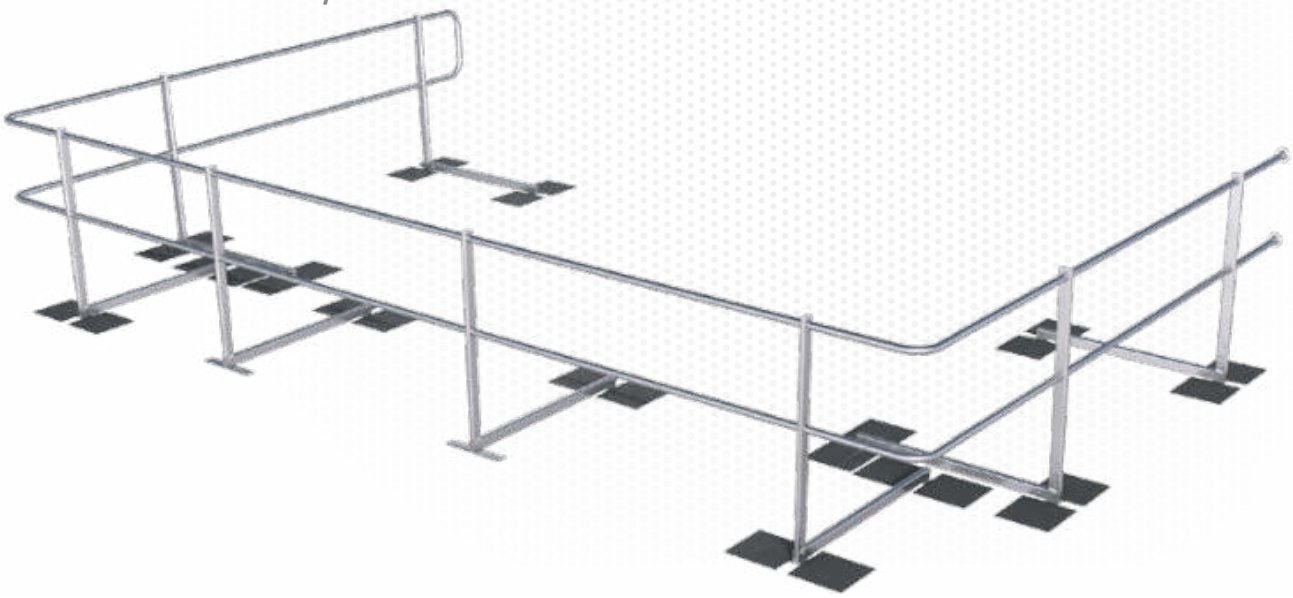

>>> Hochwertiges Schutzgeländer aus Aluminium und Edelstahl für Flachdächer bis 10° Neigung. Durchdringungsfreie Montage auf Bitumenbahnen. Höhe des Handlaufs: 1100mm. Inkl. Befestigungsset.

>>> High quality guard rail manufactured from aluminum and stainless steel; specially designed for flat roof pitches ≤ 10°. Penetration-free installation on bitumen sheeting. Handrail height: 1100mm. Incl. installation set.

- **DIN EN 13374-A:2013**
  EN 13374-A:2013
- **durchdringungsfrei auf Bitumen verschweißt**
  Penetration-free installation on bitumen surfaces
- **Bitumenpatches im Lieferumfang**
  Set includes bitumen patches
- **bis zu 90% leichter als Auflastvarianten**
  Up to 90% lighter than a system based on weights

Preise pro lfm, ab 101m frachtfrei (national)
Price per running m, free delivery for orders ≥ 101m (within Germany)

Gruppe B / Group B
SG2-GUARD-B (= 20m)
SG2-GUARD-B (= 30m)
SG2-GUARD-B (= 50m)
SG2-GUARD-B (= 100m)
SG2-GUARD-B (= 200m)
SG2-GUARD-B (> 200m)

ABS Guard OnTop Fusion

aufschweißen auf Folie / fused onto PVC

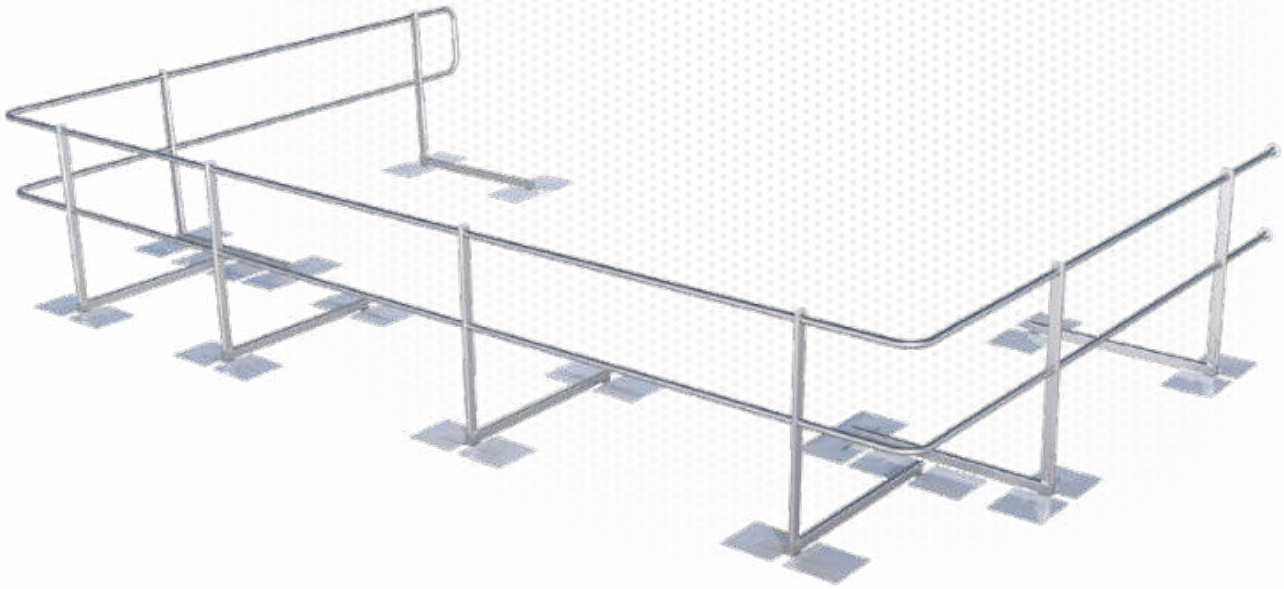

>>> Hochwertiges Schutzgeländer aus Aluminium und Edelstahl für Flachdächer bis 10° Neigung. Durchdringungsfreie Montage auf gewebeverstärkter Folie. Höhe des Handlaufs: 1100mm.

>>> High quality guard rail manufactured from aluminum and stainless steel; specially designed for flat roof pitches ≤ 10°. Penetration-free installation on a fabric-reinforced plastic membrane. Handrail height: 1100mm.

- **DIN EN 13374-A:2013**
  EN 13374-A:2013
- **durchdringungsfrei auf Folie verschweißt**
  Fused onto PVC - completely penetration-free
- **Folienpatches müssen bauseits angefertigt werden**
  PVC patches need to provided and cut to size onsite
- **bis zu 90% leichter als Auflastvarianten**
  Up to 90% lighter than a system based on weights

Preise pro lfm, ab 101m frachtfrei (national)
Price per running m, free delivery for orders ≥ 101m (within Germany)

Gruppe B / Group B
SG2-GUARD-F (= 20m)
SG2-GUARD-F (= 30m)
SG2-GUARD-F (= 50m)
SG2-GUARD-F (= 100m)
SG2-GUARD-F (= 200m)
SG2-GUARD-F (> 200m)

ABS Guard OnTop Weight-B

mit Auflast / weighted down

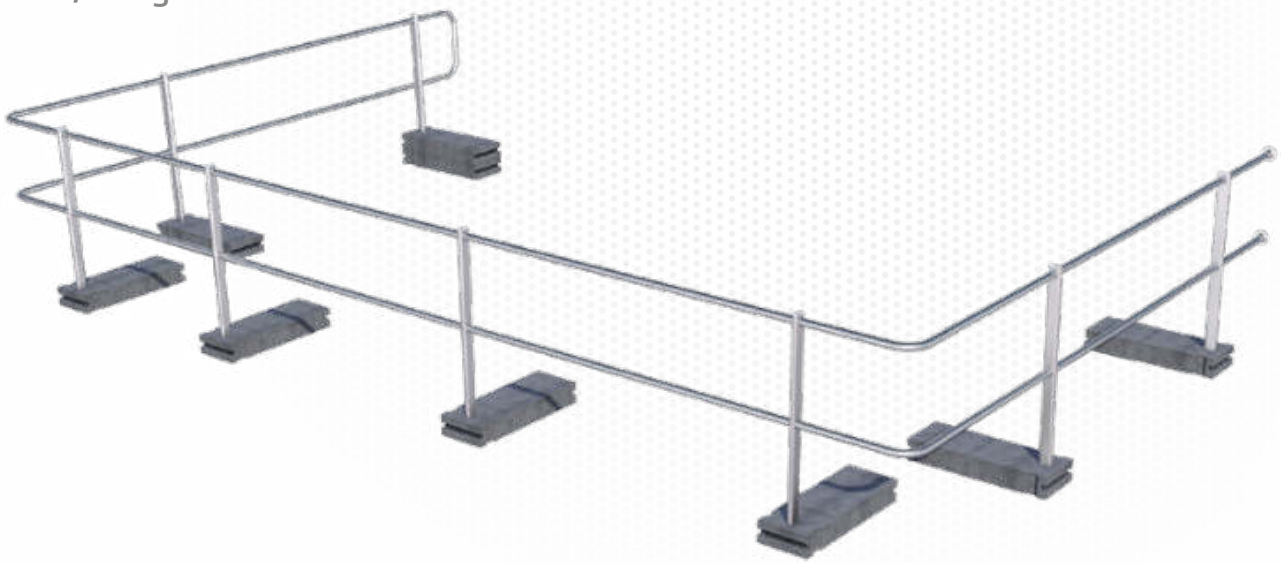

>>> Hochwertiges Schutzgeländer aus Aluminium und Edelstahl für Flachdächer bis 10° Neigung. Durchdringungsfreie Montage mit Betongewichten (Anthrazit). Höhe des Handlaufs: 1100mm. Inkl. Befestigungsset.

>>> High-quality guard rail manufactured from aluminium and stainless steel - designed for flat roof pitches of up to 10°. Penetration-free installation using concrete weights (anthracite). Handrail height: 1100mm. Incl. installation set.

- **DIN EN 13374-A:2013**
  EN 13374-A:2013
- **durchdringungsfrei montiert**
  Penetration-free installation
- **mit UV-beständigen Betongewichten beschwert**
  Weighted down using UV-resistant concrete weights
- **inkl. Vlies zum Schutz des Untergrunds**
  Incl. special fleece material to protect the subsurface

Preise pro lfm, ab 101m frachtfrei (national)
Price per running metre: ≥ 101m shipped free of charge (within Germany)

Gruppe B / Group B
SG2-GUARD-G-B (= 20m)
SG2-GUARD-G-B (= 30m)
SG2-GUARD-G-B (= 50m)
SG2-GUARD-G-B (= 100m)
SG2-GUARD-G-B (= 200m)
SG2-GUARD-G-B (> 200m)

ABS Guard OnTop Weight

mit Auflast / Weighted down

>>> Hochwertiges Schutzgeländer aus Aluminium und Edelstahl für Flachdächer bis 10° Neigung. Durchdringungsfreie Montage mit Gewichten. Höhe des Handlaufs: 1100mm. Inkl. Befestigungsset.

>>> High quality guard rail manufactured from aluminum and stainless steel; specially designed for flat roof pitches ≤ 10°. Penetration-free installation using weights. Handrail height: 1100mm. Incl. installation set.

- **DIN EN 13374-A:2013**
  EN 13374-A:2013
- **durchdringungsfrei montiert**
  Penetration-free installation
- **mit UV-beständigen Spezialkunststoffgewichten beschwert**
  Weighted down using special UV-resistant plastic weights
- **inkl. Vlies zum Schutz des Untergrunds**
  Incl. special fleece material for surface protection

Preise pro lfm, ab 101m frachtfrei (national)
Price per running m, free delivery for orders ≥ 101m (within Germany)

Gruppe B / Group B
SG2-GUARD-G (= 20m)
SG2-GUARD-G (= 30m)
SG2-GUARD-G (= 50m)
SG2-GUARD-G (= 100m)
SG2-GUARD-G (= 200m)
SG2-GUARD-G (> 200m)

ABS Guard OnTop SW

festnieten / riveted

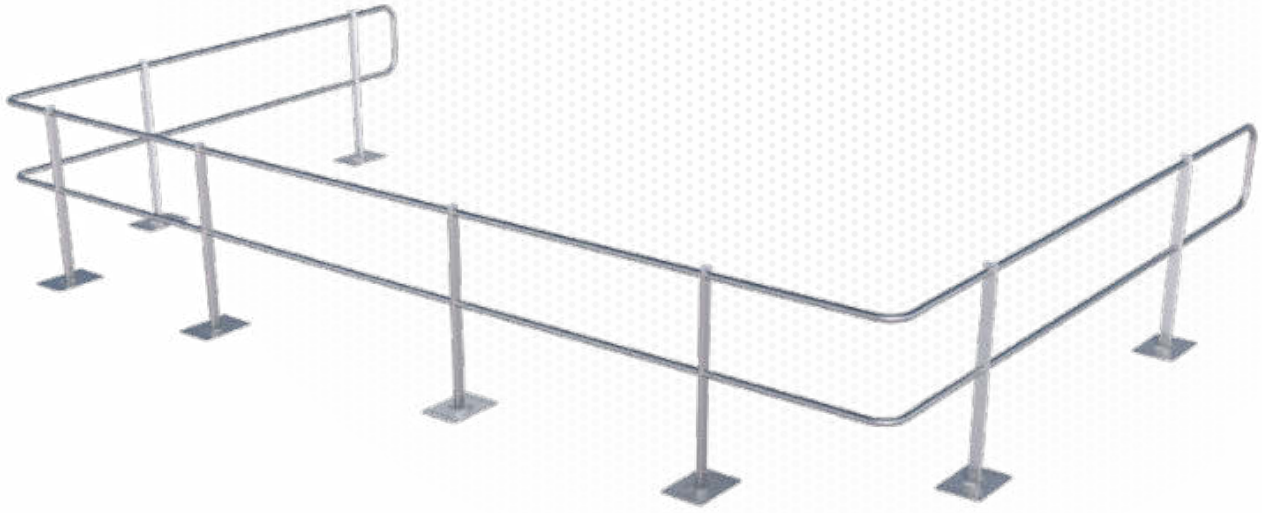

>>> Hochwertiges Schutzgeländer aus Aluminium und Edelstahl für Sandwichdächer. Einfache Montage mit wasserdichten Blindnieten von oben (Blindnieten mit allgemeiner bauaufsichtlicher Zulassung). Höhe des Handlaufs: 1100mm. Inkl. Befestigungsset.

>>> High quality guard rail manufactured from aluminum and stainless steel; specially designed for sandwich roofs. Simple installation from above using watertight blind rivets. Handrail height: 1100mm. Incl. installation set.

Preise pro lfm, ab 101m frachtfrei (national)
Price per running m, free delivery for orders ≥ 101m (within Germany)

Gruppe B / Group B
SG2-GUARD-SW-250 (= 20m)
SG2-GUARD-SW-250 (= 30m)
SG2-GUARD-SW-250 (= 50m)
SG2-GUARD-SW-250 (= 100m)
SG2-GUARD-SW-250 (> 100m)
SG2-GUARD-SW-333 (= 20m)
SG2-GUARD-SW-333 (= 30m)
SG2-GUARD-SW-333 (= 50m)
SG2-GUARD-SW-333 (= 100m)
SG2-GUARD-SW-333 (> 100m)

- **DIN EN 13374-A:2013**
  EN 13374-A:2013
- **Sandwich- und Trapezblech (positiv/negativ)**
  Sandwich and trapezoidal sheeting (positive/negative)
- **bis zu 90% leichter als Auflastvarianten**
  Up to 90% lighter than a system based on weights
- **2 Varianten: Lochabstand 180/250mm oder 280/333mm**
  2 models to choose from: Distance between the holes: 180/250mm or 280/333mm
- **Stahl ab 0,45mm**
  For steel plating ≥ 0.45mm

optional / Optional

ABS Guard W90

> 90° Kurvenelement (1 Paar) aus Aluminium für Handlauf und Knieleiste. Inkl. Befestigungsset.

> 90° aluminium corner element (set of two) for hand and knee rails. Incl. installation set.

Gruppe B / Group B
SG2-ECKE-FIX-B
SG2-ECKE-FIX-F
SG2-ECKE-FIX-SW
SG2-ECKE-FIX-G
SG2-ECKE-FIX-G-B

optional / Optional

ABS Guard Var

> Variables Winkelelement (1 Paar) für Kurven und zum Ausgleich von Höhenunterschieden. Winkel stufenlos einstellbar von 45° bis 180°. Inkl. Befestigungsset.

> Adjustable angular bracket (set of two) designed for corners and to bridge height differences. The bracket can be flexibly adjusted from 45° to 180°. Incl. installation set.

Gruppe B / Group B
SG2-ECKE-VAR-B
SG2-ECKE-VAR-F
SG2-ECKE-VAR-SW
SG2-ECKE-VAR-G
SG2-ECKE-VAR-G-B

optional / Optional

ABS Guard Wall

> Wandbefestigung (1 Paar) aus Aluminium für Geländerende (Handlauf/Knieleiste).

> Aluminium wall attachment (set of two) for the end of a rail (hand/knee rail).

Gruppe B / Group B
SG2-WAND

optional / optional

ABS Guard End

> Abschluss aus Aluminium für freistehende Enden. Inkl. Befestigungsset.

> Aluminum end bracket for closing open guard rail ends. Incl. installation set.

Gruppe B / Group B
SG2-ENDBUEGEL-B
SG2-ENDBUEGEL-F
SG2-ENDBUEGEL-G
SG2-ENDBUEGEL-SW
SG2-ENDBUEGEL-G-B

Fußleiste / Toe board

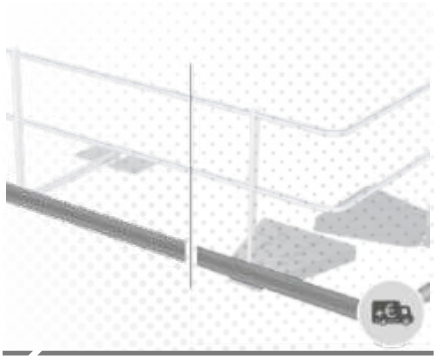

ABS Guard Toeboard

> 150mm hohe Fußleiste, falls keine Attika oder ähnliche Umrandung an der Absturzkante vorhanden ist. Länge: 2500mm. Inkl. Befestigungsset aus Edelstahl.

> 150mm toe board, designed for usage where there is no parapet or similar skirting along the edge. Length: 2500mm. Incl. stainless steel installation set.

Gruppe B / Group B
SG2-FL-2,5

ABS Guard OnTop Gate

Türelement / Gate

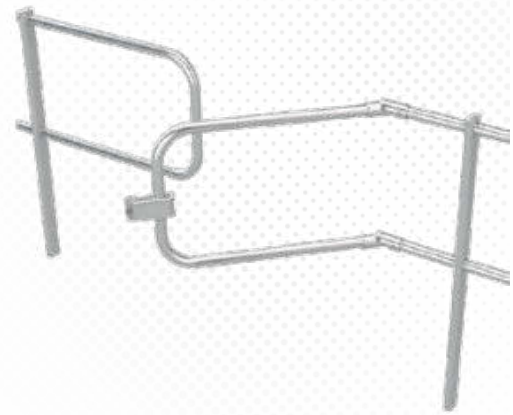

>>> Durchgang für Schutzgeländer ABS Guard OnTop. Inkl. Befestigungsset.

>>> Gate, specially designed for usage with our ABS Guard OnTop guard rail system. Incl. installation set.

- **für ABS Guard OnTop Schutzgeländer**
  for use in combination with our ABS Guard On-Top guard rail system

Gruppe B / Group B
SG2-GATE

ABS Mobile Guard – pitched

Steildach, festklemmen / For pitched roofs, clamped

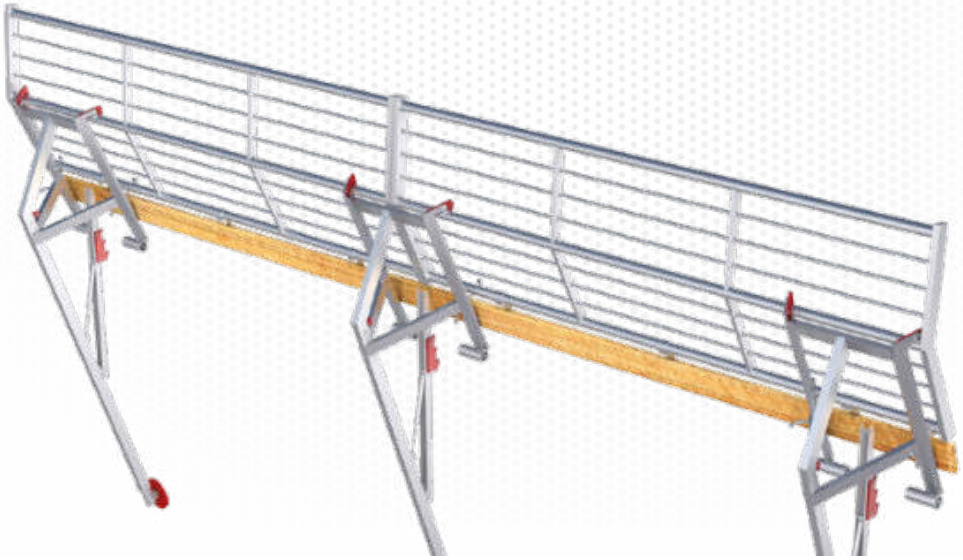

>>> Temporäres Schutzgeländer aus hochwertigem Aluminium für geneigte und flache Dächer. In Dachrinne oder an Attika gehängt, Kraftableitung über Fassadenstützen. Gewicht nur 9,4kg pro lfdm.

>>> Temporary guard rail for pitched and flat roofs, manufactured from high quality aluminum. Hooked onto a parapet or gutter; ensuing force is distributed via the facade struts. Weight: Only 9.4kg per running m.

- **EN 13374, C**
  EN 13374, C
- **für den temporären Einsatz**
  For temporary implementation
- **auch bei Dachüberhang bis max. 1m**
  Also suitable for overhanging roofs ≤ 1m
- **geringes Gewicht + einfach zu Transportieren**
  Low weight + easy to transport
- **flexibel an die Architektur anpassbar**
  Can be flexibly adjusted to fit the architectural design of your structure

SGM-GUARD-S-6 = SGM-GUARD-S-[6m]
SGM-GUARD-S-6 = SGM-GUARD-S-[6m]

Gruppe B / Group B
SGM-GUARD-S-6
SGM-GUARD-S-12
SGM-GUARD-S-18
SGM-GUARD-S-24
SGM-GUARD-S-30

Komponente / Components

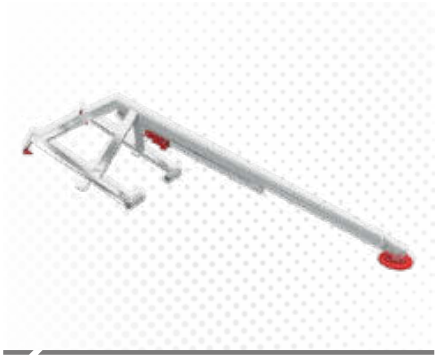

ABS mobile Guard – pitched Pfosten / ABS Mobile Guard – pitched post

> Ständer für Schutzgeländer Roof Safety System, Verstellbereich 260-350cm, 10,6kg.

> Support for our ABS Mobile Guard - pitched roof safety system, adjustment range: 260-350cm, 10.6kg.

Gruppe B / Group B
SGM-S-PFOSTEN

Komponente / Components

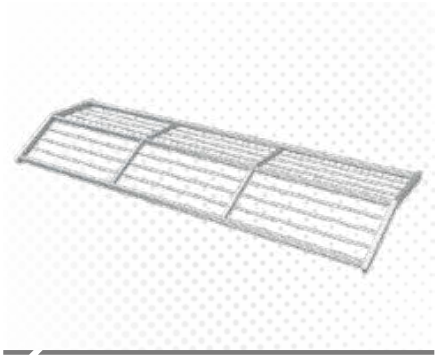

ABS mobile Guard – pitched Gitter / ABS Mobile Guard – pitched fence section

> Gitter für Schutzgeländer Roof Safety System, 100 x 300cm, 11,5kg.

> Fence section for our ABS Mobile Guard - pitched roof safety system, 100 x 300cm, 11.5kg.

Gruppe B / Group B
SGM-S-GITTER

Komponente / Components

ABS mobile Guard – pitched Haken / ABS Mobile Guard – pitched hook

> Verstellbarer Hakenbügel für Schutzgeländer Roof Safety System, 1,5kg. Bei Neigung von 30°-60° erforderlich, mit drei Schrauben im Dachsparren befestigt.

> Adjustable hook for our ABS Mobile Guard - pitched roof safety system, 1.5kg. For a roof pitch of 30°-60°, you will need to implement this hook which is simply screwed onto the rafters using three screws.

Gruppe B / Group B
SGM-S-HAKEN

Komponente / Components

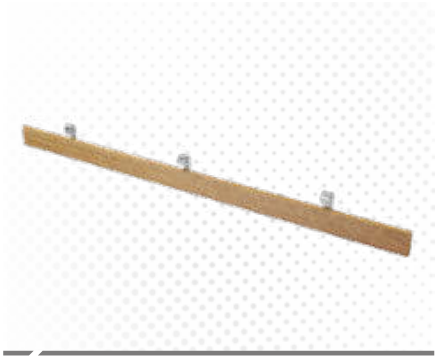

ABS mobile Guard – pitched Leiste / ABS Mobile Guard – pitched toe board

> Bordbrett für Schutzgeländer Roof Safety System, 15 x 300cm, 4,5kg.

> Toe board for our ABS Mobile Guard - pitched roof safety system, 15 x 300cm, 4.5kg.

Gruppe B / Group B
SGM-S-LEISTE

ABS Mobile Guard – flat

Flachdach, mit Auflast / For flat roofs, weighted down

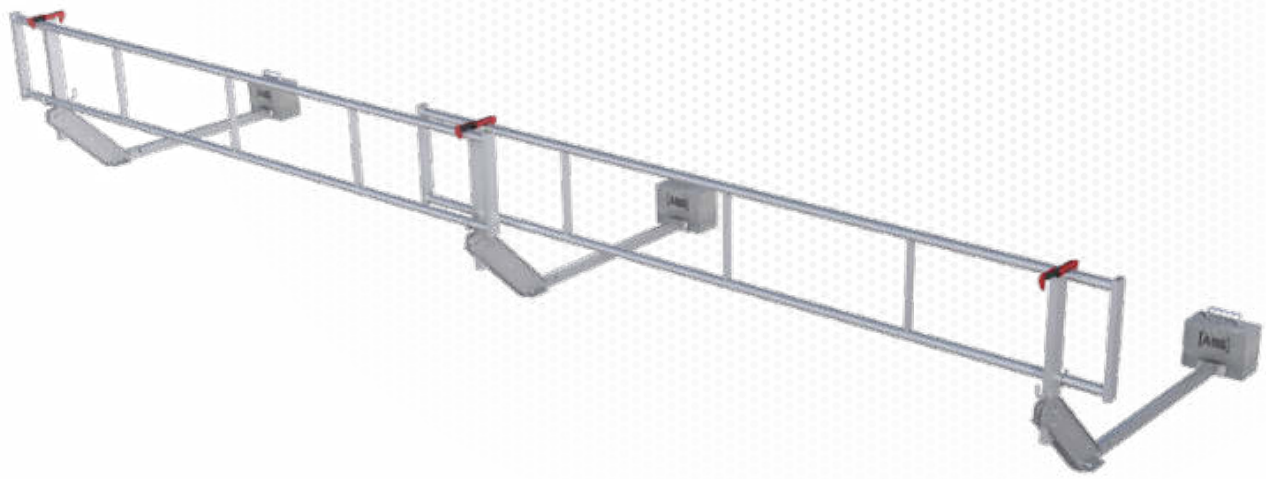

>>> Temporäres Schutzgeländer aus hochwertigem Aluminium für flache Dächer bis 10°. Wird mit Gewichten (je 25kg) beschwert. Stützen werden mit wenigen Griffen aufgeklappt und aufgestellt. Kompakt für besonders einfachen Transport. Dachrand/Attika min. 100mm.

>>> Temporary guard rail for flat and pitched roofs ≤ 10°, manufactured from high quality aluminum. Held in place using a system of weights (each weighing 25kg). The supports are flipped open and set up in just a few minutes. Particularly compact design for easy transport. Roof edge/parapet: min. 100mm.

- **EN 13374, A**
  EN 13374, A
- **für den temporären Einsatz**
  For temporary implementation
- **besonders einfacher Aufbau**
  Very easy to set up
- **einfach zu Transportieren**
  Easy to transport
- **flexibel an die Architektur anpassbar**
  Can be flexibly adjusted to fit the architectural design of your structure

SGM-GUARD-F-12 = SGM-GUARD-F-[12m]
SGM-GUARD-F-12 = SGM-GUARD-F-[12m]

Gruppe B / Group B
SGM-GUARD-F-12
SGM-GUARD-F-20
SGM-GUARD-F-28
SGM-GUARD-F-36

Komponente / Components

ABS Mobile Guard – flat Pfosten / ABS Mobile Guard – flat post

> Klappbarer Ständer für Schutzgeländer Roof Safety System, 6,5kg, erfordert Attika (min. 100mm).

> Hinged strut for our ABS Mobile Guard - flat roof safety system, 6.5kg, requires a roof parapet (min. 100mm).

Gruppe B / Group B
SGM-F-PFOSTEN

Komponente / Components

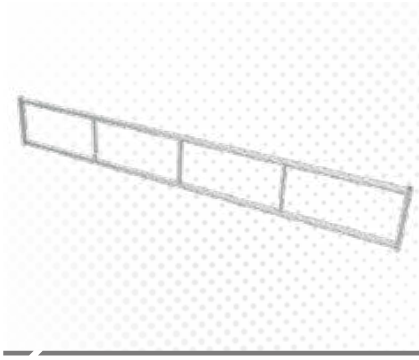

ABS Mobile Guard – flat Gitter / ABS Mobile Guard – flat fence section

> Geländer für Schutzgeländer Roof Safety System, 400cm, 7kg.

> Fence section for our ABS Mobile Guard - flat roof safety system, 400cm, 7kg.

Gruppe B / Group B
SGM-F-GITTER

Komponente / Components

ABS Mobile Guard – flat Gewicht / ABS Mobile Guard – flat weight

> Betonblock für Schutzgeländer Roof Safety System, mit Handgriff, 25kg.

> Concrete block for our ABS Mobile Guard - flat roof safety system, with handle, 25kg.

Gruppe B / Group B
SGM-F-GEWICHT

ABS Dome OnTop Fusion

aufschweißen auf Bitumen / fused onto bitumen

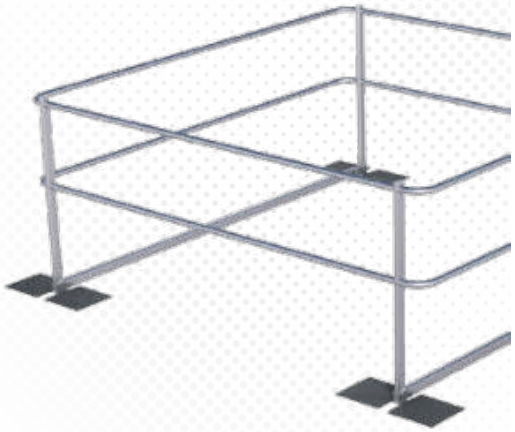

>>> Hochwertiges Schutzgeländer aus Aluminium und Edelstahl für Lichtkuppeln auf Flachdächern bis 10° Neigung. Durchdringungsfreie Montage auf Bitumenbahnen. Höhe des Handlaufs: 1100mm. Inkl. Befestigungsset.

>>> High quality guard rail manufactured from aluminum and stainless steel; specially designed for domed rooflights and flat roof pitches ≤ 10°. Penetration-free installation on bitumen sheeting. Handrail height: 1100mm. Incl. installation set.

- **DIN EN 13374-A:2013**
  EN 13374-A:2013
- **durchdringungsfrei auf Bitumen**
  Penetration-free installation on bitumen surfaces
- **Bitumenpatches im Lieferumfang**
  Set includes bitumen patches
- **bis zu 90% leichter als Auflast**
  Up to 90% lighter than a system based on weights
- **für Lichtkuppeln bis 2,5m x 2,5m**
  Designed for 2.5m x 2.5m (max.) domed rooflights

Gruppe B / Group B
SG2-DOME-2,5-B

ABS Dome OnTop Fusion

aufschweißen auf Folie / fused onto PVC

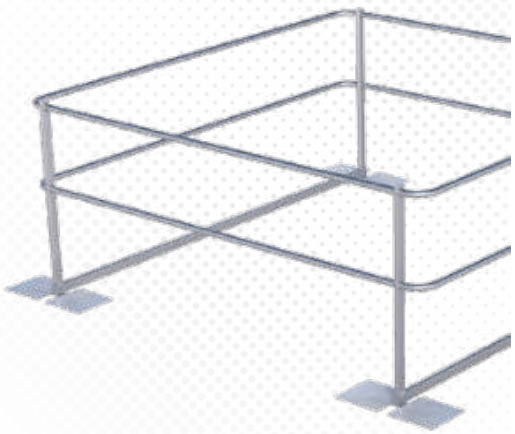

>>> Hochwertiges Schutzgeländer aus Aluminium und Edelstahl für Lichtkuppeln auf Flachdächern bis 10° Neigung. Durchdringungsfreie Montage auf gewebeverstärkter Folie. Höhe des Handlaufs: 1100mm.

>>> High quality guard rail manufactured from aluminum and stainless steel; specially designed for domed rooflights and flat roof pitches ≤ 10°. Penetration-free installation on a fabric-reinforced plastic membrane. Handrail height: 1100mm.

- **DIN EN 13374-A:2013**
  EN 13374-A:2013
- **durchdringungsfrei auf Folie verschweißt**
  Fused onto PVC - completely penetration-free
- **Folienpatches müssen bauseits angefertigt werden**
  PVC patches need to provided and cut to size onsite
- **bis zu 90% leichter als Auflast**
  Up to 90% lighter than a system based on weights
- **für Lichtkuppeln bis 2,5m x 2,5m**
  Designed for 2.5m x 2.5m (max.) domed rooflights

Gruppe B / Group B
SG2-DOME-2,5-F

ABS Dome OnTop Weight-B

mit Auflast / weighted down

>>> Hochwertiges Schutzgeländer aus Aluminium und Edelstahl für Lichtkuppeln auf Flachdächern bis 10° Neigung. Durchdringungsfreie Montage mit Betongewichten (Anthrazit). Höhe des Handlaufs: 1100mm. Inkl. Befestigungsset.

>>> High quality guard rail manufactured from aluminum and stainless steel; specially designed for domed rooflights and flat roof pitches ≤ 10°. Penetration-free installation using concrete weights. Handrail height: 1100mm. Incl. installation set.

- **DIN EN 13374-A:2013**
  EN 13374-A:2013
- **durchdringungsfrei montiert**
  Penetration-free installation
- **mit UV-beständigen Betongewichten beschwert**
  Weighted down using UV-resistant concrete weights
- **inkl. Vlies zum Schutz des Untergrunds**
  Incl. special fleece material to protect the subsurface
- **für Lichtkuppeln bis 2,5m x 2,5m**
  For domed rooflights up to 2.5m x 2.5m

Gruppe B / Group B
SG2-DOME-2,5-G-B

ABS Dome OnTop Weight

mit Auflast / Weighted down

>>> Hochwertiges Schutzgeländer aus Aluminium und Edelstahl für Lichtkuppeln auf Flachdächern bis 10° Neigung. Durchdringungsfreie Montage mit Gewichten. Höhe des Handlaufs: 1100mm. Inkl. Befestigungsset.

>>> High quality guard rail manufactured from aluminum and stainless steel; specially designed for domed rooflights and flat roof pitches ≤ 10°. Penetration-free installation using weights. Handrail height: 1100mm. Incl. installation set.

- **DIN EN 13374-A:2013**
  EN 13374-A:2013
- **durchdringungsfrei montiert**
  Penetration-free installation
- **mit UV-beständigen Spezialkunststoffgewichten beschwert**
  Weighted down using special UV-resistant plastic weights
- **inkl. Vlies zum Schutz des Untergrunds**
  Special fleece material protects the surface
- **für Lichtkuppeln bis 2,5m x 2,5m**
  Designed for 2.5m x 2.5m (max.) domed rooflights

Gruppe B / Group B
SG2-DOME-2,5-G

ABS DomeWeb

Mobile Lichtkuppelsicherung & Anschlagpunkt / Domed rooflight protection & anchorage point

1

>>> Einfach zu montierendes Lichtkuppelnetz wird mit wenigen Handgriffen um die nicht durchtrittsichere Lichtkuppel gespannt und verhindert so einen Durchsturz. In Kombination mit dem umlaufenden Gurtband auch als Anschlagpunkt für eine Person geeignet. Inklusive Transportbeutel.

>>> Stretch our easy-to-install domed rooflight safety net across a non-fall-through resistant domed rooflight in just a few simple steps to prevent workers from falling through. The strap that goes around the net to keep it in place can also be used as an anchorage point to secure one individual. Includes a storage bag.

- **DIN EN 795: 2012, B**
  EN 795: 2012, B
- **in Anlehnung an die DIN EN 1263-1:2015**
  Based on EN 1263-1:2015
- **GS-BAU-18**
  GS-BAU-18
- **2 x 2 m für Lichtkuppeln bis max. 1,5m**
  2 x 2m for domed rooflights ≤ max. 1.5m
- **3 x 3 m für Lichtkuppeln bis max. 2,7m**
  3 x 3m for domed rooflights ≤ max 2.7m

Gruppe B / Group B
DOMEWEB-2X2
DOMEWEB-3X3

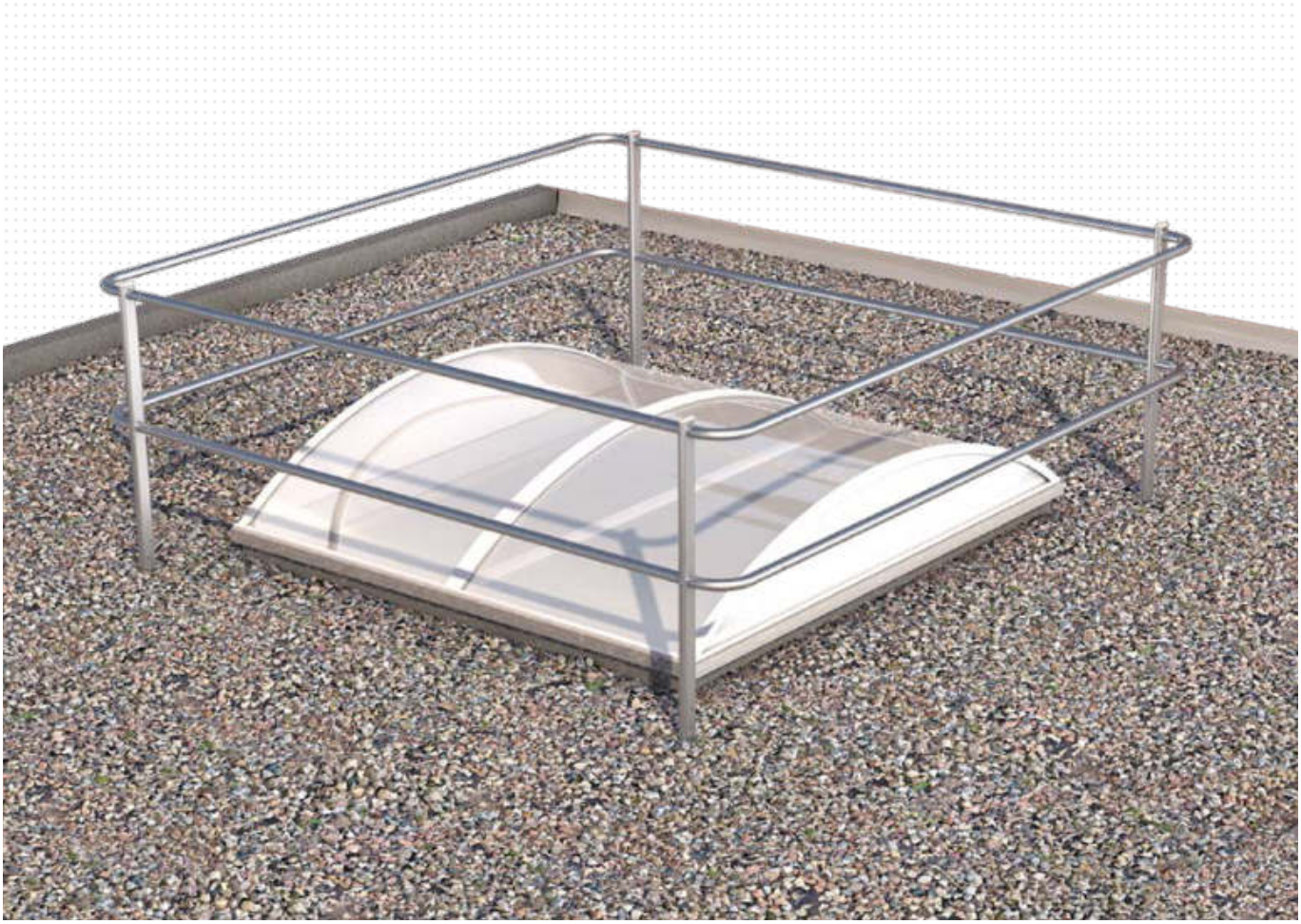

PSA & WEITERE AUSRÜSTUNG

PPE & OTHER EQUIPMENT

PSA & weitere Ausrüstung
PPE & other equipment

Wer Anschlageinrichtungen und Absturzsicherungen richtig nutzen will, der braucht die passende Ausrüstung. Dazu gehört eine vollständige Persönliche Schutzausrüstung gegen Absturz (PSAgA) für den Anwender, also Auffanggurt, Verbindungsmittel und am besten ein komfortabler Helm mit Kinnriemen. PSAgA von ABS Safety erfüllt hohe Qualitätsstandards, ist nach den aktuellen Regelungen geprüft und zertifiziert – und erschwinglich. Neben einer soliden, langlebigen Grundausrüstung bieten wir Ihnen eine große Auswahl an hochwertigen Höhensicherungsgeräten (HSG) in unterschiedlichen Längen. Sicherheitskarabinerhaken und Fallindikatoren runden unsere HSG ab. Am besten, Sie schauen sich einfach unser Sortiment an und überzeugen sich selbst von den Stärken unserer Produkte.

Anyone wanting to use an anchorage device or system correctly needs to have the right equipment. This includes a complete set of personal protective equipment (PPE) for the user, i.e. a safety harness, a lanyard and, ideally, a comfortable helmet with a chin strap. ABS Safety's PPE products meet the highest quality standards, have been tested and certified according to the latest regulations - and are affordable.
Apart from a range of robust, durable basic equipment, we also offer a large selection of high quality self retracting lifelines (SRL) in different lengths. A broad selection of safety carabiner hooks and fall indicators rounds off our SRL program. Simply browse through our range of PPE equipment and see for yourself where the strengths of our products lie.

ABS Comfort

Auffanggurt / Safety harness

>>> Komfortabler und angenehm leichter Auffanggurt (Einheitsgröße), kann individuell eingestellt werden. 2 Auffangschlaufen im Brustbereich und ein D-Ring im Rückenbereich zur Anbringung geeigneter Verbindungsmittel, z.B. mitlaufendes Auffanggerät ABS Lanyard oder zur Verwendung mit Steigschutzsystemen, z.B. ABS SafetyHike.

>>> Comfortable-to-wear and pleasantly lightweight safety harness (universal size) which can be individually adjusted for a perfect fit. The harness has 2 attachment loops at the chest and a D-ring at the back. These can be used for attaching a suitable connector, e.g. ABS Lanyard guided type fall arrester, or for usage in a vertical lifeline system, e.g. in combination with our ABS SafetyHike model.

- **DIN EN 361:2002**
  EN 361:2002
- **Polsterung an Schultern und Rücken**
  Shoulder and back padding
- **Praktische Schnellverschlüsse zum schnellen an- und ablegen**
  Practical quick release fasteners for putting on and taking off the harness quickly
- **Schulter- und Beingurte individuell einstellbar**
  Shoulder and leg straps can be individually adjusted
- **Nutzergewicht bis 136kg**
  Suitable for users up to 136kg

Gruppe B / Group B

PS-COMFORT

ABS Basic

Auffanggurt / Safety harness

>>> Solider Standard-Auffanggurt für gelegentliche Höhen- und Wartungsarbeiten. Universalgröße dank einstellbarer Beingurte. Rückenöse zur Befestigung eines Verbindungsmittels, z.B. mitlaufendes Auffanggerät ABS Lanyard oder zur Verwendung mit Steigschutzsystemen, z.B. ABS SafetyHike.

>>> Robust basic safety harness for sporadic maintenance work or work high up. The adjustable leg straps can be used to fit the harness to any wearer. Includes a dorsal eyelet for attaching a connector, e.g. an ABS Lanyard guided type fall arrester, or for usage in a vertical lifeline system, e.g. in combination with our ABS SafetyHike model.

- **DIN EN 361:2002**
  EN 361:2002
- **2 Anschlagmöglichkeiten (1x Brust, 1x Rücken)**
  2 attachment points (1x front, 1x back)
- **verstellbare Beingurte**
  Adjustable leg straps
- **Nutzergewicht bis 136kg**
  Suitable for users up to 136kg

Gruppe B / Group B

PS-BASIC

ABS ComfortVest

Auffangweste / Safety vest

>>> Komfortable Warnweste (Einheitsgröße) mit integriertem Auffanggurt, kann individuell eingestellt werden. Anschlagmöglichkeit vorne und hinten. 2 praktische Brusttaschen für Werkzeug, Telefon etc.

>>> Comfortable-to-wear high-visibility vest (universal size) with integrated safety harness, can be adjusted to fit. Attachment points at the front and back. 2 practical breast pockets for tools, telephone etc.

- **DIN EN 361:2002**
  EN 361:2002
- **DIN EN 471:2003 + A1:2007**
  EN 471:2003 + A1:2007
- **praktische Schnellverschlüsse**
  Practical quick release fasteners
- **Nutzergewicht bis 136kg**
  Suitable for users up to 136kg
- **hohe Sichtbarkeit dank Warnfarbe und Reflektoren**
  Signal color and integrated reflectors ensure high-visibility

Gruppe B / Group B
PS-COMFORT-WEST

Anti-Trauma-Gurtband / Anti-trauma strap

ABS Trauma Strap

> Trittschlaufe zur Vorbeugung eines Hängetraumas im Falle eines Absturzes. Kompakt und leicht, einfach am Gurt anzubringen.

>>> Foot strap - designed to prevent suspension trauma in the case of a fall. Compact, lightweight design, easy to attach to the harness.

Gruppe B / Group B
PS-STRAP

Bandschlinge / Tape sling

ABS Anchor Loop

Bandschlinge (100cm) mit D-Ring geprüft nach EN795:2012, B. Ideal als temporärer /mobiler Anschlagpunkt. Einfach an Trägern, Masten etc. umschließen und mit PSAgA einhaken.

Tape sling (100 cm), equipped with a D-ring. Tested in accordance with EN795:2012, B. Ideal for usage as a temporary/mobile anchorage point. Simply put it around a girder, mast etc. and then hook up your PPE.

Gruppe B / Group B
PS-BAND-PROFI-100

Aufbewahrung / Storage

ABS Schutztasche, ABS PSA Gerätekoffer / ABS protective bag, ABS PPE case

Tasche (a, Abmessungen: 60 x 19 x 23cm) oder Koffer (b, Abmessungen: 39 x 28,5 x 19,5cm) für die Aufbewahrung und den Transport von persönlicher Schutzausrüstung (PSAgA).

Bag (a, dimensions: 60 x 19 x 23 cm) or case (b, dimensions: 39 x 28.5 x 19.5 cm) for storing and transporting personal protective equipment (PPE).

Gruppe B / Group B
PS-1002 (a)
PS-1064 (b)

ABS Window Cleaner Kit

PSA-Set für Fensterputzer / PPE kit for window cleaners

>>> Set mit Auffanggurt ABS Comfort, Verbindungsmittel (2m) und integriertem Bandfalldämpfer. Inkl. robuster Schutztasche.

>>> Set includes ABS Comfort safety harness, lanyard (2m) with an integrated energy absorber. Incl. robust protective bag.

- **Auffanggurt (EN 361:2002)**
  Safety harness (EN 361:2002)
- **Verbindungsmittel (2m) (EN 354:2010)**
  Lanyard (2m) (EN 354:2010)
- **gegen Aufpreis: Stahlblechkoffer zur Aufbewahrung**
  Optional (extra charge): Steel-plated storage case

PS-FP-Set-K = PS-FP-Set-[inkl. Koffer aus Stahlblech]
PS-FP-Set-K = PS-FP-Set-[incl. steel-plated case]

Gruppe B / Group B
PS-FP-SET-T
PS-FP-SET-K

ABS Roofer Kit

PSA-Set für Dachdecker / PPE set for roofers

>>> Set mit Auffanggurt ABS Comfort, mitlaufendem Auffanggerät mit Seilkürzer in 4 Längen erhältlich (5m, 10m, 15m oder 23m) und integriertem Bandfalldämpfer. Inkl. Profi-Bandschlinge mit Abriebschutz und robuster Schutztasche.

>>> Set includes ABS Comfort safety harness, guided type fall arresting lanyard with rope shortener - available in 4 different lengths (5m, 10m, 15m and 23m) - and an integrated energy absorber. Incl. professional, abrasion-resistant tape sling and robust protective bag.

- **Auffanggurt (EN 361:2002)**
  Safety harness (EN 361:2002)
- **Mitlaufendes Auffanggerät (DIN EN 353-2:2002 & DIN EN 358:2000)**
  Guided type fall arresting lanyard (EN 353-2:2002 & EN 358:2000)
- **Seilkürzer zum stufenlosen Regulieren**
  Rope can be individually adjusted using the integrated rope shortener
- **gegen Aufpreis: Stahlblechkoffer zur Aufbewahrung**
  Optional (extra charge): Steel-plated storage case

PS-DD-Set-5-K = PS-DD-Set-[Verbindungsmittel 5m]-[Stahlblechkoffer]
PS-DD-Set-5-K = PS-DD-Set-[5m lanyard]-[steel-plated case]

Gruppe B / Group B
PS-DD-SET-5-T
PS-DD-SET-5-K
PS-DD-SET-10-T
PS-DD-SET-10-K
PS-DD-SET-15-T
PS-DD-SET-15-K
PS-DD-SET-20-T
PS-DD-SET-20-K

ABS Profi Roofer Kit

PSA-Set für Dachdecker / PPE set for roofers

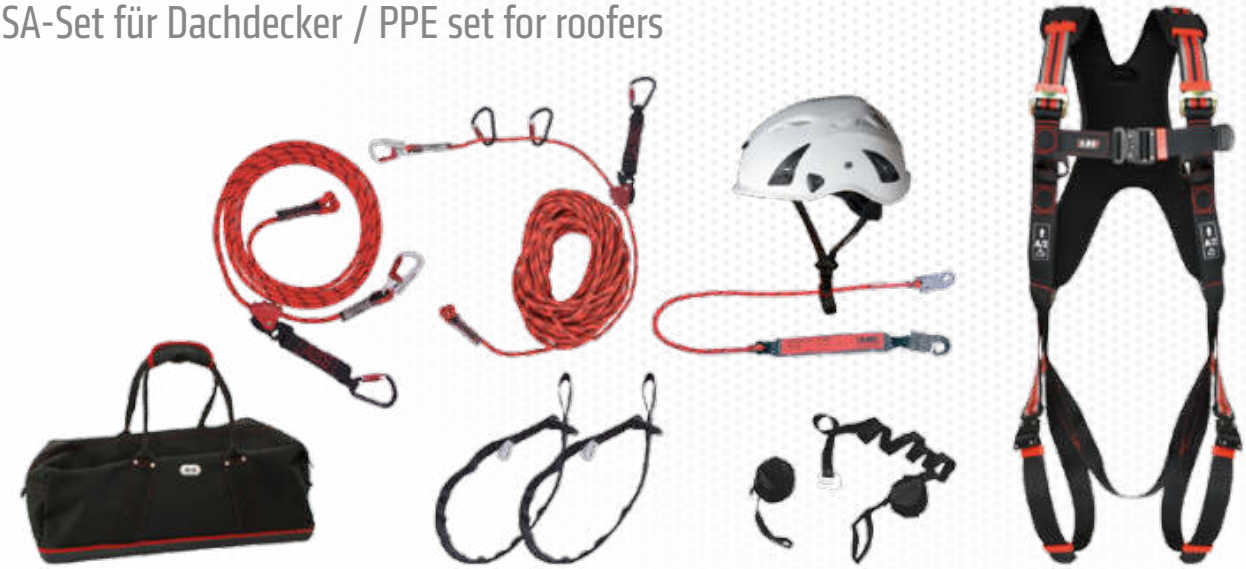

>>> Komplett-Set für den Dachdecker: Auffanggurt, Verbindungsmittel (2m), mitlaufendes Auffanggerät (5m), temporäres Sicherungsseil (23m inkl. 2 frei bewegliche Karabinerhaken), Profi-Bandschlingen (1m), Schutzhelm und Trittschlaufen zur Vorbeugung eines Hängetraumas im Absturzfall.

>>> Complete set for roofers: Safety harness, connector (2m), guided type fall arrester (5m), temporary lifeline (23m, incl. 2 freely-moving carabiner hooks), professional tape sling (1m), protective helmet and foot sling designed to prevent suspension trauma in the case of a fall.

- **ABS Comfort Auffanggurt und Helm**
  ABS Comfort safety harness and helmet
- **ABS Lanyard Verbindungsmittel, mitlaufendes Auffanggerät und temporäres Sicherungsseil**
  ABS lanyard connector, guided type fall arrester and temporary lifeline
- **ABS Anchor Loops**
  ABS anchor loops
- **ABS Trauma Straps**
  ABS trauma straps
- **inkl. robuster ABS Schutztasche für Transport und Aufbewahrung aller Komponenten**
  Incl. robust ABS protective bag for transporting and storing all the components

Gruppe B / Group B
PS-DD-SET-PRO-T

ABS Comfort Helmet

Schutzhelm / Safety helmet

>>> Stoßfester Schutzhelm aus Kunststoff, zum Beispiel für Industriekletterer. Schützt den Kopf bei Stürzen. Air-Grid-Technologie lässt keine Fremdkörper hinein, sorgt zugleich für gute Belüftung.

>>> Shock-proof safety helmet made of synthetic material, e.g. for industrial climbers. Protects the head in the case of a fall. Air Grid technology keeps foreign bodies out whilst ensuring excellent ventilation.

- **DIN EN 397:2012 (Schutzhelme)**
  EN 397:2012 (safety helmets)
- **Größe 51-63cm**
  Size: 51-63cm
- **Farbe: Weiß**
  Color: White
- **Gewicht: 390g**
  Weight: 390g

Gruppe C / Group C

PS-HELM-PROFI

ABS CLiC-iT

PSAgA / PPE

1

>>> Persönliche Schutzausrüstung gegen Absturz (PSA-gA), Verbindungsmittel 120cm, 2 Karabinerhaken ermöglichen permanente Sicherung. Miteinander kommunizierende Haken, können nicht versehentlich zu gleicher Zeit geöffnet werden. Mobile Lösung für Industrie, Gerüstbau, Windkraft etc. Gewicht unter 2kg.

>>> Personal fall protection equipment (PPE), 120cm connector strap, 2 carabiner hooks guarantee the user remains secured at all times. The hooks communicate with one another so that it is impossible to accidentally open them both at the same time. Mobile solution for industrial, scaffolding, wind turbine applications etc. Weighs less than 2kg.

- **EN 355:2002 (Falldämpfer)**
  EN 355:2002 (energy absorbers)
- **EN 362:2004 (Karabiner)**
  EN 362:2004 (connectors)
- **für temporären Einsatz**
  Ideal for temporary usage
- **Karabinerhaken für Querbelastung geeignet**
  Suitable for lateral loads
- **optional: Auffanggurt ABS Comfort**
  Optional: ABS Comfort safety harness

Gruppe B / Group B

PS-CLIC-IT-1,2

ABS Lanyard - temporäres Sicherungsseil / ABS Lanyard - temporary lifeline

>>> Temporäres Seilsicherungssystem in 15m (inkl. 1 frei beweglicher Karabinerhaken), 23m (2 frei bewegliche Karabinerhaken) und 30m (3 frei bewegliche Karabinerhaken) Länge. Für Steil- und Flachdächer. Optimal mit ABS RopeGlide und Höhensicherungsgerät.

>>> Temporary lifeline system available in 3 lengths: 15m (incl. 1 freely-moving carabiner hook), 23m (incl. 2 freely-moving carabiner hooks) and 30m (incl. 3 freely-moving carabiner hooks). Specially designed for pitched and flat roofs. Combine this model with an ABS RopeGlide and a self-retracting lifeline for a perfect solution.

- **DIN EN 795:2012, B+C + DIN CEN/TS 16415:2013**
  EN 795:2012, B+C + CEN/TS 16415:2013
- **DIN EN 353-2:2002 + DIN EN 358:2000**
  EN 353-2:2002 + EN 358:2000
- **Kantengeprüftes Kernmantelseil (Ø 12mm) gem. RFU CNB/P/11.075**
  Sharp edge-tested kernmantle cable (Ø 12mm) acc. to RfU CNB/P/11.075
- **inkl. Seilkürzer und Bandfalldämpfer**
  Incl. rope shortener and energy absorber
- **inkl. frei aufgefädelten Karabinerhaken**
  Incl. freely-moving spliced carabiner hook(s)

PS-1013-15 = PS-1013-[15m Länge]
PS-1013-15 = PS-1013-[length: 15m]

Gruppe B / Group B
PS-1013-15
PS-1013-23
PS-1013-30

ABS Lanyard - mitlaufendes Auffanggerät / ABS Lanyard - Guided type fall arrester

>>> Mitlaufendes Auffanggerät einschließlich beweglicher Führung. Das Verbindungsmittel besteht aus einem kantengeprüftem Kernmantelseil (Ø 12mm), Seilkürzer, Bandfalldämpfer und 2 Karabinerhaken nach DIN EN 353-2:2002 & DIN EN 358:2000. Bis 140kg.

> Guided type fall arrester. The lanyard consists of a sharp edge-tested kernmantle cable (Ø 12 mm), rope shortener, energy absorber and 2 carabiner hooks certified acc. to EN 353-2:2002 & EN 358:2000. Suitable for loads up to 140kg.

- **DIN EN 353-2:2002 + DIN EN 358:2000**
  EN 353-2:2002 + EN 358:2000
- **Kantengeprüftes Kernmantelseil (Ø 12mm) gem. RFU CNB/P/11.075**
  Sharp edge-tested kernmantle cable (Ø 12mm) acc. to RfU CNB/P/11.075
- **inkl. Seilkürzer und Bandfalldämpfer**
  Incl. rope shortener and energy absorber
- **jetzt bis 140kg**
  Now suitable for loads up to 140kg

Gruppe B / Group B
PS-VB-SK-5 (5m)
PS-VB-SK-10 (10m)
PS-VB-SK-15 (15m)
PS-VB-SK-23 (23m)

ABS Lanyard - für Hubarbeitsbühnen / ABS Lanyard - for mobile elevating work platforms

>>> Verbindungsmittel, speziell geprüft für Arbeiten auf Hubarbeitsbühnen (CNB/P 11.074). Robustes Gurtband mit integriertem Bandfalldämpfer. Inkl. Karabinerhaken. Länge einstellbar, max 1,8m. Für Personen bis 140kg.

>>> Lanyard, specially designed for mobile elevating work platforms (CNB/P 11.074). Incl. sharp edge-tested kern-mantle cable and integrated lanyard with energy absorber. Incl. carabiner hook. Adjustable length, max. 1.8 m. For persons up to 140kg.

- **DIN EN 354:2010 (Verbindungsmittel)**
  EN 354:2010 (lanyard)
- **DIN EN 355:2002 (Bandfalldämpfer)**
  EN 355:2002 (energy absorber)
- **CNB/P 11.074 (Einsatz auf Hubarbeitsbühnen)**
  CNB/P 11.074 (specially designed for mobile elevating work platforms)
- **Länge einstellbar: 1,4m bis max. 1,8m**
  Adjustable length, 1.4 m – max. 1.8m

Gruppe B / Group B
PS-VB-HB-1,8

Verbindungsmittel / Lanyard

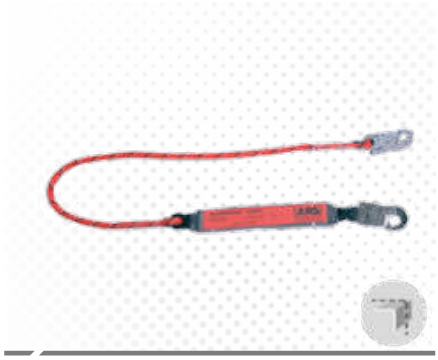

ABS Lanyard - Verbindungsmittel / ABS Lanyard

> Kantengeprüftes Verbindungsmittel (nach DIN EN 354:2010) mit Bandfalldämpfer (nach DIN EN 355:2002) und 2 Karabinerhaken.

> Sharp edge-tested lanyard (acc. to EN 354:2010), incl. energy absorber (acc. to EN 355:2002) and 2 carabiner hooks.

Gruppe B / Group B
PS-VB-1.0 (1m)
PS-VB-1.5 (1,5m)
PS-VB-2.0 (2m)

Verbindungsmittel / Lanyard

ABS Lanyard - Y-Verbindungsmittel / ABS Lanyard - Variant Y-Lanyard

> Verbindungsmittel (nach DIN EN 354:2010) mit kantengeprüftem Kernmantelseil und integriertem Bandfalldämpfer (nach DIN EN 355:2002). Inkl. Karabinerhaken und 2 Rohrhaken. 2m Länge, 1.750g Gesamtgewicht.

> Lanyard (acc. to EN 354:2010), with sharp edge-tested kernmantle cable and integrated energy absorger (acc. to EN 355:2002). Incl. carabiner hook and 2 pipe hooks. Length: 2m, total weight: 1,750g.

Gruppe B / Group B
PS-VB-Y-2-RH

Aufbewahrungsschrank / Storage locker

ABS Care+

> Metallschrank (650 x 400 x 350mm) zur Aufbewahrung für ein PSA-Set und Zubehör (Helm, temporäres Sicherungsseil etc.). Mit Stange zum Aufhängen der Ausrüstung. Inkl. 2 Schlüsseln.

> Metal locker (650 x 400 x 350mm) specially designed for storing PPE equipment and accessories (helmet, temporary lifelines etc.) Incl. rod for hanging up equipment. 2 keys supplied.

Gruppe B / Group B
PS-1015

ABS B-Lock 2-12m

Höhensicherungsgerät mit Gurtband / Self-retracting lifeline with strap

>>> Höhensicherungsgerät mit kantengeprüftem Gurtband (25mm) aus Polyamid. 4 Längen verfügbar. Je nach Modell 2, 3,5, 6, 12m ausziehbar. Robustes Kunststoffgehäuse. Belastbar bis 136kg. Varianten „-DBI“ speziell für ABS UP-System geeignet.

>>> Self-retracting lifeline with sharp edge-tested polyamide strap (25mm). 4 different lengths to choose from. Maximum length when extended (depending on the model): 2m, 3.5m, 6m or 12m. Robust plastic casing. Suitable for loads up to 136kg. “DBI” models specially suitable for usage in combination with our ABS UP system.

- **DIN EN 360:2002**
  EN 360:2002
- **Festigkeit 15kN**
  Strength rating: 15kN
- **Wirbelaufhängung oben und unten gegen Verdrehen**
  Upper and lower rotating brackets prevent twisting
- **Fallindikator am Karabinerhaken**
  Carabiner hook equipped with a fall indicator
- **Kantengeprüftes Gurtband (25mm) gem RFU CNB/P/11.075**
  Sharp edge-tested strap (25mm) acc. to RfU CNB/P/11.075

PS-BL-B-12 = PS-BL-B-[12m Länge]
PS-BL-B-12 = PS-BL-B-[length: 12m]

Gruppe B / Group B
PS-BL-B-2 (1,7kg)
PS-BL-B-3,5-A (2,5kg)
PS-BL-B-3,5-DBI (2,1kg)
PS-BL-B-6-A (4,1kg)
PS-BL-B-6-DBI (3,5kg)
PS-BL-B-12 (6,1kg)

ABS B-Lock 3,5-30m

Höhensicherungsgerät mit Stahlseil / Self-retracting lifeline with steel cable

1

>>> 7 Längen verfügbar. Je nach Modell 3,5, 6, 10, 15, 20, 25 oder 30m ausziehbar. Robustes Kunststoffgehäuse. Belastbar bis 136kg.

>>> 7 different lengths to choose from: Maximum length when extended: 3.5m, 6m, 10m, 15m, 20m, 25m or 30m. Robust plastic casing. Suitable for loads up to 136kg.

- **DIN EN 360:2002**
  EN 360:2002
- **Festigkeit 12kN**
  Strength rating: 12kN
- **Wirbelaufhängung oben und unten gegen Verdrehen**
  Upper and lower rotating brackets prevent twisting
- **Fallindikator am Karabinerhaken**
  Carabiner equipped wtih a fall indicator

PS-BL-S-3,5 = PS-BL-S-[3,5m Länge]
PS-BL-S-3,5 = PS-BL-S-[Length: 3.5m]

Gruppe B / Group B
PS-BL-S-3,5-A (2,7kg)
PS-BL-S-6-A (4,3kg)
PS-BL-S-10 (4,5kg)
PS-BL-S-15 (6,9kg)
PS-BL-S-20 (7,2kg)
PS-BL-S-30 (13kg)

ABS B-Lock - Hubarbeitsbühnen

Höhensicherungsgerät mit Gurtband / Vertical lifeline with strap

1

>>> Leicht und kompakt, speziell für Hubarbeitsbühnen konzipiert. Minimiert Fallkräfte auf maximal 3 kN. Robustes Kunststoffgehäuse. Belastbar bis 100kg.

>>> Lightweight and compact - specially designed for mobile elevating work platforms. Reduces the force of a fall to max. 3kN. Robust plastic casing. Capable of withstanding loads of up to 100kg.

- **DIN EN 360:2002**
  EN 360:2002
- **Festigkeit: 15 kN**
  Strength rating: 15kN
- **Wirbelaufhängung oben und unten gegen Verdrehen**
  Rotating brackets at the top and bottom prevent twisting
- **Fallindikator am Karabinerhaken**
  Fall indicator attached to the carabiner hook
- **scharfkantengetestetes Gurtband gem. DIN 19427**
  Sharp edge-tested strap according to DIN 19427

Gruppe B / Group B
PS-BL-B-HB

ABS DoorJam

festklemmen / clamped

2

>>> Mobile Türtraverse aus Stahl, mit Anschlagpunkt. Ohne Werkzeug einfach in den Türrahmen geklemmt.

>>> Mobile steel door traverse, incl. anchorage eyelet. Simply clamped onto the door frame, no tools required.

- **DIN EN 795:2012, B + CEN/TS 16415:2013**
  EN 795:2012, B + CEN/TS 16415:2013
- **im Türrahmen festklemmen**
  Clamped onto the door frame
- **Türbreite max. 1100mm (2 Personen max. 900mm)**
  Max. door opening: 1100mm (2 individuals: max. 900mm)

Gruppe B / Group B
PS-1069

ZUBEHÖR
ACCESSORIES

Zubehör
Accessories

Einkleben, verlängern, abdichten – mit dem Zubehör von ABS Safety sind Sie rundum versorgt. Eine stimmige Montageausrüstung anbieten zu können ist bei uns aber nicht nur eine Frage von Service, sondern Grundlage für ein umfassendes Sicherheitskonzept. Denn auch die ausgeklügeltste Anschlageinrichtung bietet nur wenig Schutz, wenn sie nicht richtig am Untergrund befestigt wird.
Ein weiteres wichtiges Thema der Absturzsicherung ist die Dichtigkeit des Daches. Immer dann, wenn ein Öffnen der Dachhaut unumgänglich ist, sind unsere Abdichtmanschetten die richtige Lösung. Mit variablen Durchmessern und verschiedenen Schrumpfschlauchlängen schützen Sie Ihr Dach zuverlässig vor Feuchtigkeit. Auch bei unseren Manschetten bieten wir Ihnen eine Auswahl an unterschiedlichen Materialien und Oberflächen. So bleibt Ihr Dach dicht!

Adhesives, extensions, seals - ABS Safety provides a complete package with everything you need. Being able to offer you a harmonious installation package is not just a question of service but the basis for a comprehensive safety concept. Even the most sophisticated anchorage device will fail to give you adequate protection, if it is not correctly installed on the substructure.
Another important fall protection topic is the impermeability of your roof surface. Whenever you have no choice but to open up your roof membrane, our sealant collars offer you the perfect solution. They are available in a number of different diameters - with various shrink tubing lengths - and provide reliable protection against damp. Our collars also come in a selection of different materials and finishes. Guaranteed to keep your roof sealed up!

Abdichtmanschetten / Sealant collars

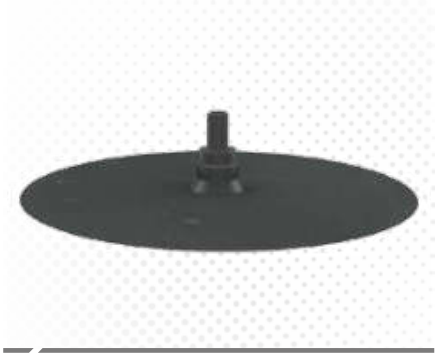

ABS-LockSeal Bitu

> Abdichtmanschetten für Anschlagpunkte, mit Besandung für Bitumendächer. Für Stützen Ø 16, Ø 24 und Ø 42mm, inkl. Schrumpfschlauch. Tellerdurchmesser Ø 420mm.

> Sealant collar (root-resistant) for anchorage points, sanded for bitumen roofs. For Ø 16, Ø 24 and Ø 42mm supports, incl. shrink tubing. Plate diameter Ø 420mm.

Gruppe B / Group B
ZU-BITU-16 (Ø16, 24)
ZU-BITU-42 (Ø42)

Abdichtmanschetten / Sealant collar

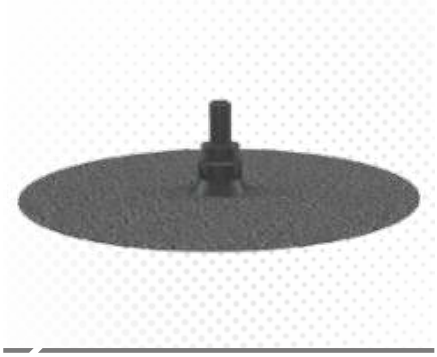

ABS-LockSeal Bitu-S

> Abdichtmanschetten (wurzelfest) für Anschlagpunkte, mit Beschieferung für Bitumendächer. Für Stützen Ø 16, Ø 24 und Ø 42mm, inkl. Schrumpfschlauch. Tellerdurchmesser Ø 420mm.

> Sealant collar (root-resistant) for anchorage points, slated finish for bitumen roofs. For Ø 16, Ø 24 and Ø 42mm supports, incl. shrink tubing. Plate diameter Ø 420mm.

Gruppe B / Group B
ZU-BITU-S-16 (Ø16, 24)
ZU-BITU-S-42 (Ø 42)

Abdichtmanschetten / Sealant collars

ABS-LockSeal Basic

> Abdichtmanschetten für Anschlagpunkte, zur Kaltverklebung, z.B. auf Wellendächern. Für Stützen Ø 16 und Ø 42mm, inkl. Schraubschelle. Tellerdurchmesser Ø 420mm.

> Sealant collar for anchorage points, specially designed for cold bonding, e.g. on corrugated roofs. For Ø 16 and Ø 42mm supports, incl. tube clamp. Plate diameter Ø 420mm.

Gruppe B / Group B
ZU-1006-16
ZU-1006-42

Abdichtmanschetten / Sealant collars

ABS-LockSeal XL Bitu

> 300mm hohe XL-Abdichtmanschetten für Anschlagpunkte (Ø 16, 24, 42mm) für Bitumendächer. Schnittkerben jede 20mm für saubere Kürzung. Inkl. Schrumpfschlauch. Tellerdurchmesser Ø 420mm.

> Extra-long (300 mm) XL sealant collars - specially designed for anchorage points (Ø 16, 24 42mm) on a bitumen roof surface. Notches every 20 mm allow the collars to be shortened neatly. Incl. shrink tubing. Disc diameter Ø 420mm.

Gruppe B / Group B
ZU-BITU-16-2
ZU-BITU-24-2
ZU-BITU-42-2

Abdichtmanschetten / Sealant collars

ABS-LockSeal XL Bitu-S

> 300mm hohe XL-Abdichtmanschetten (wurzelfest) für Anschlagpunkte (Ø 16, 24, 42mm) mit Beschieferung für Bitumendächer. Schnittkerben jede 20mm für saubere Kürzung. Inkl. Schrumpfschlauch. Tellerdurchmesser Ø 420mm.

> Extra-long (300mm) XL sealant collars (root-resistant) - specially designed for anchorage points (Ø 16, 24, 42mm); sanded for bitumen roof surfaces. Notches every 20mm allow the collars to be shortened neatly. Incl. shrink tubing. Disc diameter: Ø 420mm

Gruppe B / Group B
ZU-BITU-S-16-2
ZU-BITU-S-24-2
ZU-BITU-S-42-2

Abdichtmanschetten / Sealant collars

ABS-LockSeal Extension

> Schrumpfschlauch für Stützen mit Ø 16mm oder Ø 42mm. 3 Längen (300, 600 oder 1200mm), kann individuell gekürzt werden.

> Shrink tubing for Ø 16mm and Ø 42mm supports. 3 lengths available (300, 600 and 1200mm), can be individually shortened to fit.

Gruppe B / Group B
ZU-V-16-300
ZU-V-42-300
ZU-V-16-600
ZU-V-42-600
ZU-V-16-1200
ZU-V-42-1200

Abdichtmanschetten / Sealant collars

ABS-LockSeal Plastic

> Abdichtmanschetten für Anschlagpunkte auf PVC-, PP- und PE-Dächern. Für Stützen Ø 16, Ø 24 und Ø 42mm, inkl. Schrumpfschlauch. Tellerdurchmesser Ø 220mm.

> Sealant collar for anchorage points installed on PVC, PP and PE roof surfaces. For Ø 16, Ø 24 and Ø 42mm supports, incl. shrink tubing. Plate diameter Ø 220mm.

Gruppe B / Group B
ZU-PVC-16 (Ø16, 24), ZU-PVC-42
ZU-PP-16 (Ø16, 24), ZU-PP-42
ZU-PE-16 (Ø16, 24), ZU-PE-42

Abdichtmanschetten / Sealant collar

ABS-LockSeal XL Plastic

> XL-Abdichtmanschetten für Anschlagpunkte (Ø 16, 24, 42mm) auf PVC, PP- und PE-Dächer. Schnittkerben jede 20mm für saubere Kürzung. Inkl. Schrumpfschlauch. Tellerdurchmesser Ø 220mm.

> XL sealant collar - specially designed for an anchorage point (Ø 16, 24, 42mm) installed on a PVC, PP or PE roof surface. Notches every 20 mm allow the collar to be shortened neatly. Incl. shrink tubing. Disc diameter: Ø 220mm.

Gruppe B / Group B
ZU-PVC-16-2, ZU-PP-16-2, ZU-PE-16-2
ZU-PVC-24-2, ZU-PP-24-2, ZU-PE-24-2
ZU-PVC-42-2, ZU-PP-42-2, ZU-PE-42-2

Kompatibilität ABS-Lock Seal - Hersteller/Dachbahnen

Compatibility ABS-Lock Seal - Manufacturers/roof membranes

PVC Hersteller / Manufacturer	Produkt /Product
Alwitra	Evalon
Bauder	Thermofol
FDT	Rhenofol
Icopal	Monarplan PVC
Mapei	Mapeplan PVC
Renolit	Alkorplan
Sika	Sikaplan
Soprema Flag	Flagon
Sucoflex	Sucoflex B, Sucoflex M
Wolfin	Cosmofin, Wolfin IB, Wolfin M, Tectofin
Vaeplan	Vaeplan V

PP Hersteller / Manufacturer	Produkt /Product
Agru	Austroplan
Bauder	Themoplan, Thermofin
Carlisle C.M.	Sure-weld TPO
FDT	Rhepanol HG
Icopal	Monarfin FPO
Mapei	Mapeplan T TPO/FPO
Sika	Sarnafil T, Sarnafil TS 77
Soprema Flag	Flagon FPO
Sucoflex	Sucoflex T
Vedag	Vedafin

PE Hersteller / Manufacturer	Produkt /Product
Börner	TP FOL
Hasse&Sohn	Hassoplan
Iko	Spectraplan
Köster Bauchemie	Köster ECB, Köster TPO
Naue	Carbofol
Polyfin	Polyfin, O.C.-Plan
Schedetal	Extrupol
Wolfin	Inofin

optional / Optional

ABS Drill-B

> Qualitäts-Hammerbohrer mit 4-Schneiden-Kopf und SDS-Schaft.

> High-quality hammer drill bit with 4-cutter head and SDS shank.

Gruppe - / Group -
WE-DRILL-B-10X150
WE-DRILL-B-12X160
WE-DRILL-B-16X160
WE-DRILL-B-16X550
WE-DRILL-B-18X200
WE-DRILL-B-18X400
WE-DRILL-B-24X400
WE-DRILL-B-24X400M

optional / Optional

ABS Drill-T

> Qualitäts HSS Blechschälbohrer Ø5 - 20mm. Für allen gängigen Industriematerialien, z. B. Stahlbleche bis 4mm.

High-quality HSS sheet drill bit Ø5 - 20mm. For all common industrial materials, e.g. steel sheeting ≤ 4mm.

Gruppe - / Group -
WE-DRILL-T-5-20

optional / Optional

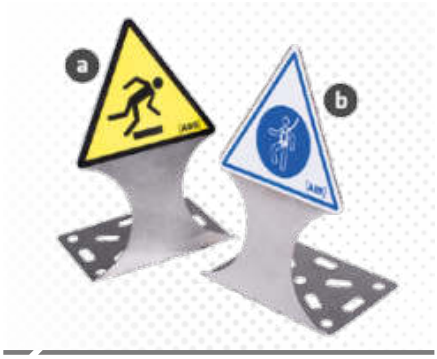

ABS Warnschild / ABS Warning Sign

> Edelstahl-Schild mit Hinweis „Stolpergefahr“ oder „PSAgA Pflicht“. Wird von Hand auf den erforderlichen Winkel gebogen und so optimal ausgerichtet.

> Stainless steel “Danger of tripping” and “PPE compulsory” warning signs. The angle of the signs can be manually adjusted for optimal alignment.

Gruppe B / Group B
ZU-WARN-1 (a)
ZU-WARN-2 (b)

optional / Optional

ABS-Lock® III Extension

> Stütze und Muffe zur Verbindung. 100mm oder 200mm. Inkl. Befestigungsmaterial, komplett aus Edelstahl. Zubehör: Schraubensicherungsmittel (ZU-KLEBER-270).

> Connector rod and sleeve. Available lengths: 100mm and 200mm. Incl. installation materials, manufactured completely from stainless steel. Accessories: Screw sealant (ZU-KLEBER-270).

Gruppe A / Group A
L3-V-100
L3-V-200

optional / Optional

ABS-Lock® III-BE Pro-24 Extension

> Mit der Stützenerweiterung verlängern Sie Anschlagpunkte des Typs ABS-Lock III-BE Pro-24 um zusätzliche 100 oder 200mm. Inkl. Befestigungsmaterial, komplett aus Edelstahl.

> This extension can be used to extend an ABS-Lock III-BE Pro-24 anchorage point by an additional 100, resp. 200mm. Incl. installation materials. Manufactured completely from stainless steel.

Gruppe B / Group B
L3-V-100-24P

optional / Optional

ABS-Lock® X-SR Extension

> Stützrohrverlängerung aus Edelstahl inkl. Kraftabsorber (ausschließlich für SR-Anschlagpunkte). 100mm, 200mm oder höher. Inkl. Befestigungsmaterial.

> Stainless steel supporting rod extension, incl. energy absorber (exclusively designed for SR anchorage point models). Standard lengths: 100mm and 200mm; longer models also available. Incl. installation set.

Gruppe A / Group A
LX-SR-VERL-100
LX-SR-VERL-200
LX-SR-VERL-XXX

Schutzhaube / Protective cover

ABS Therm

> Thermoschutzhaube (330mm) aus Kunststoff für Anschlagpunkte, Seilsicherungssysteme (a, Ø 16mm) oder Systeme mit Stützrohr (b, Ø 42mm). Montage oberhalb der Dachmembran. UV- und witterungsbeständig. Individuell einkürzbar.

> Synthetic thermal protective cover (330mm) for anchorage points and lifeline systems (a, Ø 16mm) and supporting rod systems (b, Ø 42mm). Installed on top of the roof membrane. UV-resistant and weatherproof. Can be individually shortened as required.

Gruppe B / Group B
ZU-1009-F (a)
ZU-1009A-F (b)

Schutzhaube / Protective cover

ABS Signal

> Signalstange (800mm) zur Befestigung an Thermoschutzhauben. Sichtbarkeit auch bei Schnee.

> Signal rod (800mm), specially designed for attachment to a thermal protective cover. Remains visible in snow conditions.

Gruppe B / Group B
ZU-SIGNAL-80

optional / Optional

Montageset / Installation set

> Rucksack mit hochwertigem, vollständigem Werkzeugsatz zur Montage unserer Seilsicherungssysteme ABS-Lock SYS und Anschlagpunkte. Enthält Drahtseilschere mit Untersetzung, Drehmomentschlüssel etc.

> Rucksack containing a complete set of high-quality tools for installing our ABS-Lock SYS lifeline systems and anchorage points. Contains a cable cutter with reduction gear, torque wrench etc.

Gruppe B / Group B
MONTAGESET-SYS

optional / Optional

Verbundmörtel WIT / WIT special adhesive

> Zweikomponentenmörtel (Varianten VM-250 & UH-300) für Beton und Mauerwerk, inkl. Mischdüsen. Für Auspresspistole WIT (ZU-1003). Kartusche mit 330ml für ca. 10 Klebungen.

> Two-component adhesive (two types available: VM-250 & UH-300) for concrete and masonry, incl. mixing nozzles. For WIT cartridge applicator gun (ZU-1003). 330ml cartridge for approx. 10 applications.

Gruppe B / Group B
ZU-1000 (VM-250)
ZU-1000A (UH-300)

optional / Optional

Auspresspistole WIT / WIT cartridge applicator gun

> Auspresspistole für Verbundmörtel WIT-VM-250 (ZU-1000 & ZU-1000A).

> Cartridge applicator gun for WIT-VM-250 (ZU-1000 & ZU-1000A) special adhesive.

Gruppe B / Group B
ZU-1003

optional / Optional

ABS DustBrush

> Reinigungsbürste für Bohrlöcher bis Ø 20mm (ZU-1001) oder Ø 24mm (ZU-1001A).

> Cleaning brush for bore holes up to Ø 20mm (ZU-1001) or Ø 24mm (ZU-1001A).

Gruppe B / Group B
ZU-1001
ZU-1001A

optional / Optional

ABS DustPump

> Pumpe zum Ausblasen von Bohrlöchern.

> Pump for blowing debris out of bore holes.

Gruppe B / Group B
ZU-1002

optional / Optional

Schraubensicherung / Screw sealant

> Kleine Tube hochfestes Schraubensicherungsmittel (3ml).

> Small tube of high-strength screw sealant (3ml).

Gruppe C / Group C
ZU-KLEBER-270

optional / Optional

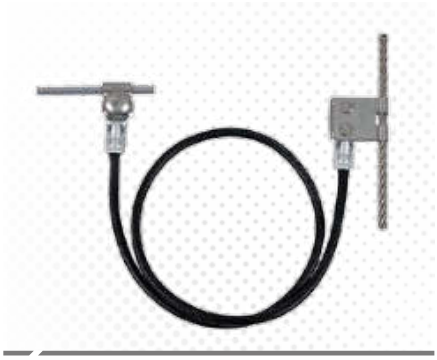

ABS GroundWire

> Verbindungsseil zum Klemmen, verbindet Blitzschutzsystem und Seilsicherungssystem (Ø 6mm oder Ø 8mm).

> Connector cable, clamp-on design, used to connect a lightning conductor to a lifeline system (Ø 6mm or Ø 8mm).

Gruppe B / Group B
SY-BLITZ-6
SY-BLITZ-8

ABS UP-System

Teleskopstange / Telescopic rod

>>> Ausziehbare Teleskopstange zum Einhängen und Entfernen der PSA an höher gelegenen Anschlagpunkten. Nur zusammen mit Spezial-ABS-Verbindungsmittel erhältlich. Für DBI-Spezialkarabiner. 3 Varianten: 90-145cm (1025-150), 160-290cm (1025-300) und 210-390cm (1025-400).

>>> Extendable telescopic rod for hooking up and unhooking PPE equipment to anchorage points located high up. Only available in combination with special ABS connectors. Designed for use with special DBI carabiner hooks. There are 3 models to choose from: 90-145cm (1025-150), 160-290cm (1025-300) and 210-390cm (1025-400).

Gruppe B / Group B
PS-1025-150
PS-1025-300
PS-1025-400

ABS UniMount

Universelle Befestigungsstütze / Universal mounting rod

> Universelle Befestigungsstütze (Ø 42mm) aus Edelstahl zur Montage von Solarthermie- und Photovoltaikmodulen etc. Befestigung erfolgt wahlweise auf Beton, Holz oder Stahl. Inkl. Befestigungsset aus Edelstahl.

> Universal stainless steel mounting rod (Ø 42mm) for installing solar panels, photovoltaic systems etc. Designed for installation in concrete or on wooden and steel surfaces. Incl. stainless steel installation set.

- **Grundplatte: 130 x 130mm**
  Base plate: 130 x 130mm
- **Innengewinde (M 10) am Kopf**
  Female thread (M 10) at the top end
- **Beton ≥ C20/25**
  Concrete ≥ C20/25
- **Stahl ab 5mm**
  Steel surfaces: ≥ 5mm
- **Holz max. Trägerbreite: 80mm**
  Wooden beams: Max. width 80mm

UM-B-350 = UM-[Beton]-[350mm Überstand]
UM-B-350 = UM-[Concrete]-[350mm protrusion]

Gruppe A / Group A
UM-B-350
UM-B-500
UM-ST-350
UM-ST-500
UM-H-KLEMM-350
UM-H-KLEMM-500

optional / Optional

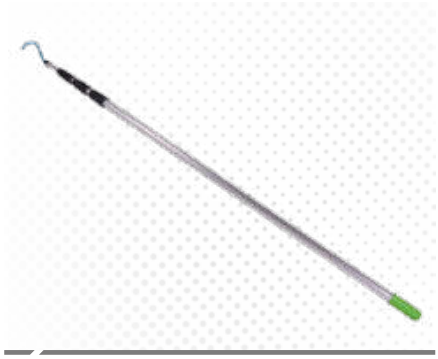

ABS TelePole

> Besonders lange Teleskopstange zum Heranholen der Karabinerhaken von über dem Kopf aufgehängten Höhensicherungsgeräten. 3m, 4,5m oder 6m, abweichende Längen auf Anfrage.

> Extra-long telescopic rod, designed to pull over the carabiner of an overhead-mounted self-retracting lifeline. Lengths: 3m, 4.5m and 6m; custom lengths available upon request.

Gruppe B / Group B
PS-TELE-3
PS-TELE-4,5
PS-TELE-6
PS-TELE-XXX

Sets
Sets

Passendes Befestigungsmaterial zu der von Ihnen gewählten Absturzsicherung.

Matching installation materials for your selected fall arrest system.

/

Zubehör / Optional accessory

Befestigungsset ABS-Lock DH04 / ABS-Lock DH04 installation set

> Für die flexible Befestigung des Sicherheitsdachhakens (Variante OG) zwischen zwei Sparren.

> Enables you to flexibly adjust your roof safety hook (OG model) to fit over two rafters.

Gruppe B / Group B

SE-DH-FLEX

Zubehör / Optional accessory

Befestigungsset ABS-Lock III, ABS-Lock X / ABS-Lock III & ABS-Lock X installation set

> Für die obere Befestigung der Ringöse an 16 mm Stäben.

> Designed for fixing an anchorage eyelet to the top of a 16mm rod.

Gruppe C / Group C

SE-TOP-NUT

Zubehör / Optional accessory

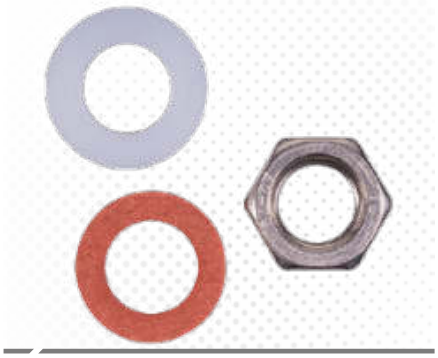

Befestigungsset ABS-Lock III-ST / ABS-Lock III-ST installation set

> Für die untere Befestigung des Anschlagpunktes mit dem Stahl Untergrund.

> Designed for fixing the bottom of the anchorage point to a steel surface.

Gruppe C / Group C

SE-L3-ST-U

Zubehör / Optional accessory

Befestigungsset ABS-Lock III-Stützrohr / ABS-Lock III Supporting Tube installation set

> Für die untere Befestigung des Stützrohres an geeigneten Anschlagpunkten.

> Designed for fixing the bottom of the supporting tube to a suitable anchorage point.

Gruppe C / Group C

SE-L3-STUETZR

Zubehör / Optional accessory

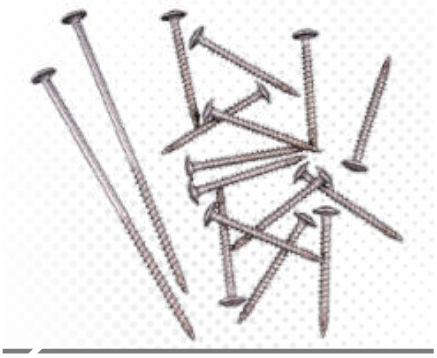

Befestigungsset ABS-Lock X-H-14+2 / ABS-Lock X-H-14+2 installation set

> Für die untere Befestigung des Anschlagpunktes mit dem Holz Untergrund.

> Designed for fixing the anchorage point base plate to a wooden surface.

Gruppe C / Group C

SE-H-14+2-U

Zubehör / Optional accessory

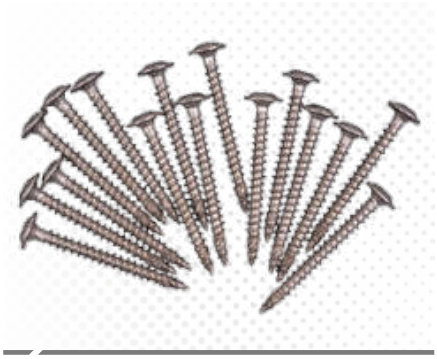

Befestigungsset ABS-Lock X-H-16 / ABS-Lock X-H-16 installation set

> Für die untere Befestigung des Anschlagpunktes mit dem Holz Untergrund.

> Designed for fixing the anchorage point base plate to a wooden surface.

Gruppe C / Group C
SE-H-16-U

Zubehör / Optional accessory

Befestigungsset ABS-Lock X-H-4 / ABS-Lock X-H-4 installation set

> Für die untere Befestigung des Anschlagpunktes mit dem Holz Untergrund.

> Designed for fixing the anchorage point base plate to a wooden surface.

Gruppe C / Group C
SE-H-4-U

Zubehör / Optional accessory

Befestigungsset ABS-Lock X-HD / ABS-Lock X-HD installation set

> Für die untere Befestigung des Anschlagpunktes mit dem Beton-Hohldecken Untergrund.

> Designed for fixing the base plate of the anchorage point to a hollow core concrete slab.

Gruppe C / Group C
SE-LX-HD-U

Zubehör / Optional accessory

Befestigungsset ABS-Lock X-SR / ABS-Lock X-SR installation set

> Für die obere Befestigung der Ringöse an 42 mm SR-Anschlagpunkten mit Innengewinde.

> Designed for fixing an anchorage eyelet to the top of a 42mm SR anchorage point

Gruppe C / Group C
SE-TOP-BOLT

Zubehör / Optional accessory

Befestigungsset ABS-Lock X-SR-AS / ABS-Lock X-SR-AS installation set

> Für die untere Befestigung des Anschlagpunktes mit dem Betonuntergrund.

> Designed for fixing the base plate of the anchorage point to a concrete surface.

Gruppe C / Group C
SE-SR-AS-U

Zubehör / Optional accessory

Befestigungsset ABS-Lock X-SR-B / ABS-Lock X-SR-B installation set

> Für die untere Befestigung des Anschlagpunktes mit dem Betonuntergrund.

> Designed for fixing the base plate of the anchorage point to a concrete surface.

Gruppe C / Group C
SE-SR-B-U

Zubehör / Optional accessory

Befestigungsset ABS-Lock X-SR-ST / ABS-Lock X-SR-ST installation set

> Für die untere Befestigung des Anschlagpunktes mit dem Stahluntergrund.

> Designed for fixing the base plate of the anchorage point to a steel surface.

Gruppe C / Group C
SE-SR-ST-U

Zubehör / Optional accessory

Befestigungsset ABS-Lock X-Stützrohr / ABS-Lock X Supporting Tube installation set

> Für die untere Befestigung des Sützrohres an geeigneten Anschlagpunkten.

> Designed for fixing the bottom of the supporting tube to a suitable anchorage point.

Gruppe C / Group C
SE-LX-STUETZR

Zubehör / Optional accessory

Befestigungsset ABS-Lock X-SW-6 / ABS-Lock X-SW-6 installation set

> Für die untere Befestigung des Anschlagpunktes mit dem Metalldach.

> Designed for fixing the base plate of the anchorage point to a metal roof.

Gruppe C / Group C
SE-LX-SW-6-U

Zubehör / Optional accessory

Befestigungsset ABS-Lock X-SW-N / ABS-Lock X-SW-N installation set

> Für die untere Befestigung des Anschlagpunktes mit dem Metalldach.

> Designed for fixing the base plate of the anchorage point to a metal roof.

Gruppe C / Group C
SE-SW-N-U

Zubehör / Optional accessory

Befestigungsset ABS-Lock X-T /

> Für die untere Befestigung des Anschlagpunktes mit dem Metalldach.

> Designed for fixing the base plate of the anchorage point to a metal roof.

Gruppe C / Group C
SE-T-1-U

Zubehör / Optional accessory

Befestigungsset ABS-Lock X-T-21 / ABS-Lock X-T-21 installation set

> Für die untere Befestigung des Anschlagpunktes mit dem Metalldach.

> Designed for fixing the base plate of the anchorage point to a metal roof.

Gruppe C / Group C
SE-T-3-U

Zubehör / Optional accessory

Wartungsset Spannterminal 6mm / Maintenance kit for 6mm tensional elements

> Für 6 mm Seilsicherungssysteme.

> Designed for 6mm lifeline systems.

Gruppe B / Group B
SE-SPANN-6

Zubehör / Optional accessory

Wartungsset Spannterminal 8mm / Maintenance kit for 8mm tensioning elements

> Für 8 mm Seilsicherungssysteme.

> Designed for 8mm lifeline systems.

Gruppe B / Group B
SE-SPANN-8

ALWAYS **ON TOP!**

www.absturzsicherung.de

Lock Book

Dein digitales Multitool fürs Dach

Your digital multitool for roof configurations

Einfach Dächer planen mit Draw

Mit Lock Book Draw wirst Du zum Planungs-Profi, ohne kostspielige Software. Intuitiv erstellst Du maßstabsgetreue Dach-Skizzen, legst Start- und Endpunkte des Systems fest, Lock Book Draw macht den Rest.

Simply use Draw to plan your roof configuration

Lock Book Draw turns you into a planning professional - without the need for expensive software. It helps you to intuitively create true-to-scale sketches of your roof surface and determine the starting and end points of your system. Lock Book Draw then takes care of everything else.

lock-book.com

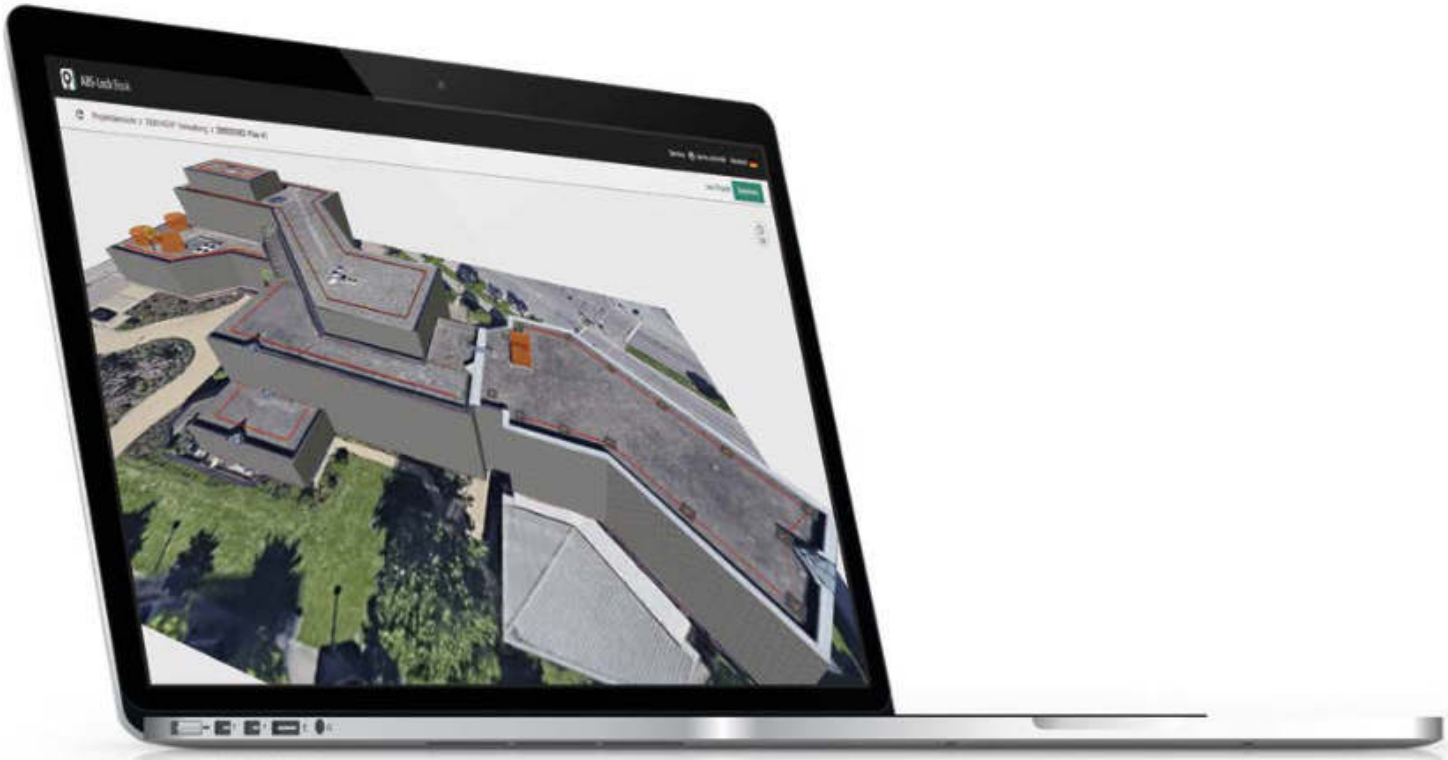

KW 2019-01 4. Dezember 2020

ABS Safety GmbH

Gewerbering 3
D-47623 Kevelaer
Germany

Tel. +49 28 32 972 81 - 0
Fax +49 28 32 972 81 - 285

info@absturzsicherung.de

www.absturzsicherung.de .de/en .de/fr .de/nl